

Superior Clamping and Gripping

SCHUNK®

Спецификация изделия

Универсальный захват PZN-plus

Надежный Прочные. Гибкость.

Универсальный захват PZN-plus

Универсальный трехпальцевый центрический захват с высокими захватным усилием и максимальными моментами благодаря использованию многореберной направляющей

Область применения

Многоцелевой, благодаря широкому выбору принадлежностей. Может также использоваться в процессах, в которых предъявляются особые требования к захвату (температура, химическая стойкость, грязеустойчивость и другие).



Преимущества – Ваша выгода

Прочная многореберная направляющая для точного манипулирования

Возможны большие максимальные моменты подходит для использования длинных пальцев

Клиновый механизм для передачи большого усилия и синхронного захвата

Подача воздуха через бесшланговое прямое соединение или резьбовые соединения для гибкой подачи давления в любых автоматизированных системах

Широкий ассортимент стандартных датчиков для реализации разнообразных возможностей опроса и контроля положения

Многообразие исполнений для оптимизации вашей системы с учетом особых условий (защита от пыли, высоких температур, коррозии и т. д.)

Крепление винтами с одной стороны захвата в двух направлениях для универсального и гибкого монтажа захвата

Размеры	Масса	Усилие захвата	Ход на кулачок	Масса заготовки
Количество: 11	0.13 .. 80 kg	255 .. 57300 N	2 .. 45 mm	1.3 .. 227 kg

Функциональное описание

Поршень перемещается вверх и вниз под действием сжатого воздуха.
Наклонные рабочие поверхности клинового механизма обеспечивают синхронное центрирующее перемещение губок.

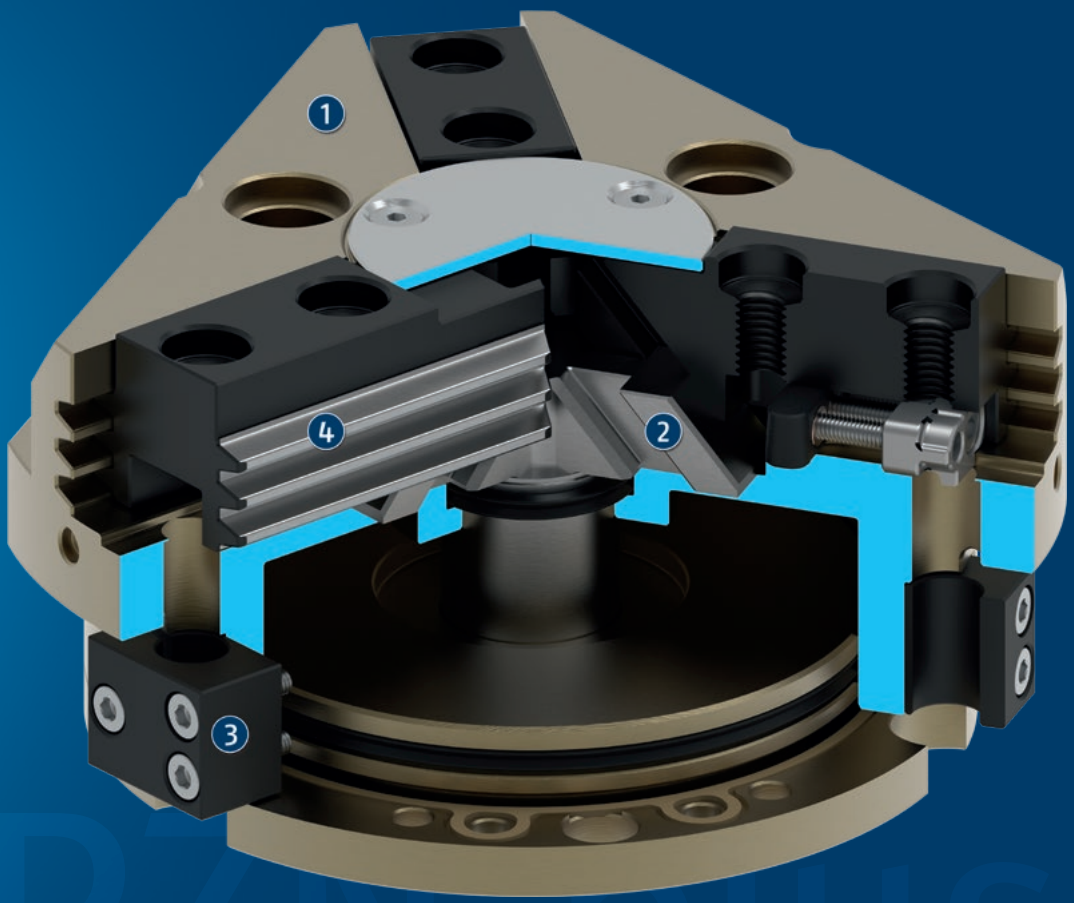

① **Корпус**
это облегченная конструкция благодаря использованию высокопрочного алюминиевого сплава

② **Клиновый механизм**
для передачи большого усилия и центрального захвата

③ **Система датчиков**
Кронштейны для бесконтактных выключателей и регулируемые управляющие кулачки в корпусе

④ **Многореберная направляющая**
точный захват благодаря направляющим базовых губок с высокой нагрузочной способностью и минимальным люфтом

Общие замечания о серии

Принцип работы: Клиновый механизм

Материал корпуса: Алюминиевый сплав, анодированный

Материал базовой губки: Сталь

Привод: пневматический, на отфильтрованном сжатом воздухе согласно ISO 8573-1:2010 [7:4:4].

Гарантия: 36 месяцев

Характеристики срока службы: по запросу

Комплект поставки: Кронштейн для бесконтактного выключателя, центрирующие втулки, кольца круглого сечения для прямого соединения, инструкции по сборке (руководство по эксплуатации вместе с декларацией о соответствии доступны онлайн)

Поддержание удерживающего усилия : возможно в исполнениях с механическим поддержанием усилия захвата или с клапаном поддержания давления SDV-P

Усилие захвата: – это арифметическая сумма отдельных сил, приложенных к каждой губке на расстоянии P (см. рисунок).

Длина пальца,: измеряется как расстояние P от контрольной поверхности в направлении главной оси.
Максимальная допустимая длина пальца относится к номинальному рабочему давлению. При более высоких давлениях длина пальца должна быть уменьшена пропорционально изменению давления.

Повторяемость: определяется как разброс конечного положения по 100 последовательным ходам.

Масса заготовки: рассчитывается для силового зажатия с коэффициентом трения покоя 0,1 и коэффициентом надежности с точки зрения выскальзывания заготовки 2 при ускорении свободного падения g. Захват с геометрическим замыканием допускает манипулирование значительно более тяжелыми заготовками.

Время закрывания и открывания: представляет собой время перемещения базовых кулачков без специальных пальцев захвата. Время переключения клапана, время заполнения шланга и время реакции ПЛК не входят в эту величину и должны учитываться при расчете времени выполнения цикла.

Класс чистоты помещения ISO 14644-1:1999: 5

Пример применения

Монтажный инструмент для сборки малых и средних осей. Благодаря использованию вращающегося сквозного соединения, оси могут совершать несколько оборотов (угол поворота больше 360°) во время процесса сборки. Встроенные в соединение скользящие кольцевые контакты надежно снабжают захват электроэнергией.

1. Вращающееся сквозное соединение DDF 2
2. Система быстрой смены оснастки SWS
3. Трехпальцевый центрический захват PZN-plus



SCHUNK предлагает больше...

Следующие компоненты повышают работоспособность изделия, прекрасно дополняя высочайшую функциональность, гибкость, надежность и управляемость производственного процесса.





Компенсирующий блок



Универсальная промежуточная губка



Система быстрой смены губок



Клапан поддержания давления



Индуктивные бесконтактные выключатели



Магнитные переключатели



Заготовка пальца

ⓘ Подробные сведения об этих продуктах можно найти на страницах описания продуктов или на сайте www.schunk.com.

Опции и специальная информация

Исполнение с поддержанием усилия захвата AS/IS: Исполнение с механическим поддержанием усилия захвата обеспечивает минимальное необходимое захватное усилие даже в случае падения давления. В исполнении AS/S это работает в направлении усилия закрывания, а в исполнении IS -- в направлении усилия открывания.
Коррозионностойкое исполнение K: для использования в агрессивных средах
Высокотемпературное исполнение V/HT: для использования в условиях высоких температур
Исполнение с усилителем мощности KVZ: Если нужны увеличенные усилия захвата
Пылезащитное исполнение SD: полная защита от пыли, увеличенная степень защиты от проникновения.
Прецизионное исполнение P: для обеспечения высочайшей точности
Исполнение ATEX EX: для взрывоопасных сред
Смазка, соответствующая требованиям H1G: для применения в пищевой и фармацевтической промышленности
НОВИНКА: исполнение со смазкой, используемой в пищевой промышленности (H1G): в качестве удобного стартового решения для использования с медицинской техникой, автоматизации лабораторий, а также в фармацевтической и пищевой промышленности. Требования EN 1672-2:2020 не полностью соблюдены.
Дополнительные исполнения: Возможны сочетания различных опций.

Захват SCHUNK PZN-plus

Обзор принадлежностей

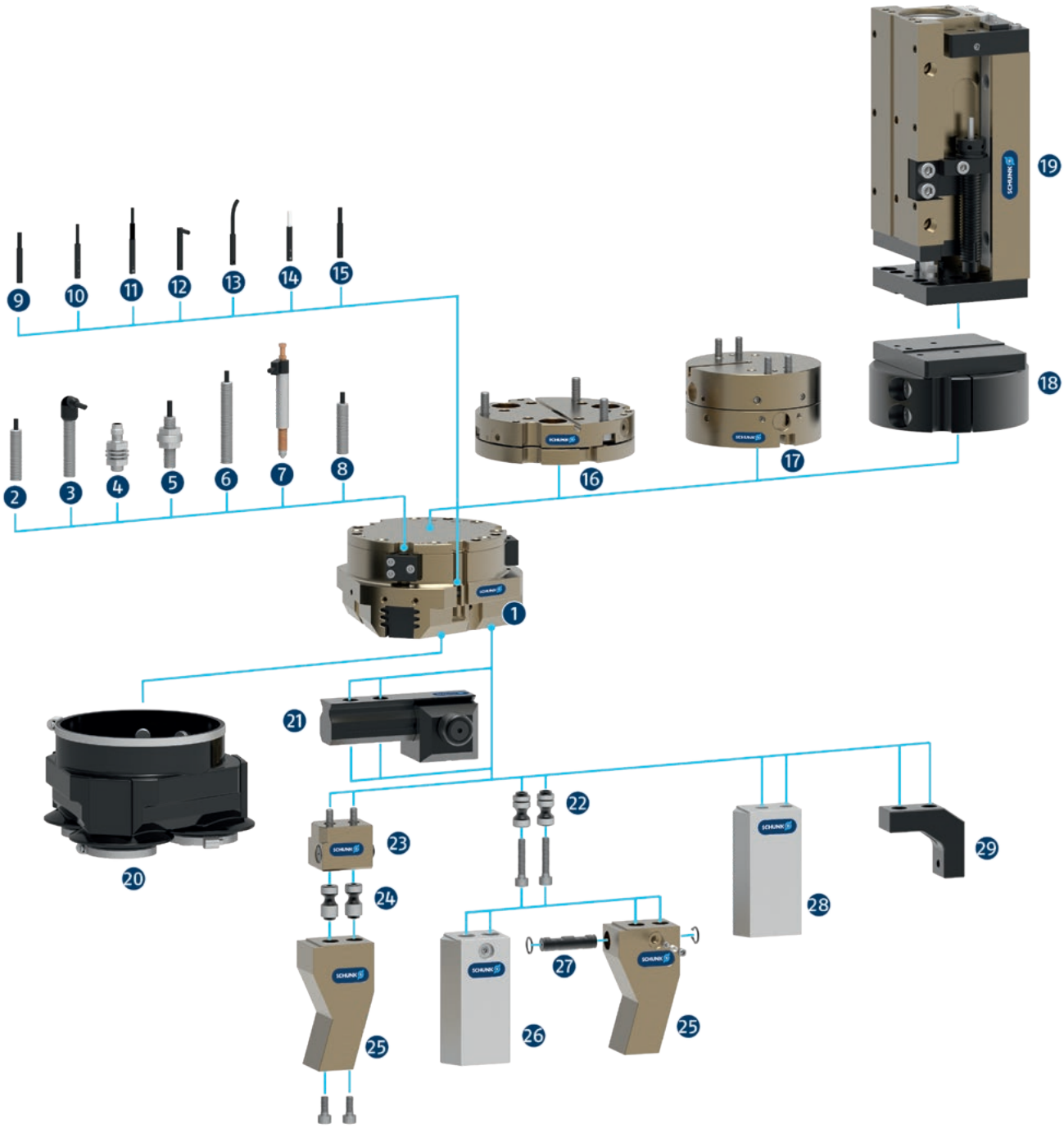

1 **PZN-plus**
Универсальный трехпальцевый центрический захват с высокими захватным усилием и максимальными моментами благодаря использованию многореберной направляющей

Система датчиков

2 **IN ...**
Индуктивный бесконтактный выключатель с литым кабелем и осевым выводом кабеля

3 **IN ...-SA**
Индуктивный бесконтактный выключатель с литым кабелем и боковым выводом

4 **IN-C 80**
Индуктивный бесконтактный выключатель, с прямым подключением

5 **FPS**
Настраиваемый датчик положения для контроля до пяти различных произвольно выбираемых положений

6 **APS-Z80**
Индуктивный датчик положения для точного определения положения захватных пальцев с аналоговым выходом

7 **APS-M1S**
Механическая измерительная система для точного определения положения захватных пальцев с аналоговым выходом

8 **RMS**
Геркон в круглом исполнении

9 **MMS 22**
Магнитный переключатель с прямым кабельным выходом для контроля положения

MMS 22-PI1
Магнитный переключатель с прямым кабельным выходом для контроля произвольного программируемого положения

10 **MMS 22-PI2**
Магнитный переключатель с прямым кабельным выходом для контроля двух произвольного программируемых положений

11 **MMS 22-PI1-HD**
MMS 22-PI1, прочная конструкция

MMS 22-PI2-HD
MMS 22-PI2, прочная конструкция

12 **MMS 22-SA**
Магнитный переключатель с боковым кабельным выходом для контроля положения

MMS 22-PI1-SA
Магнитный переключатель с боковым кабельным выходом для контроля произвольного программируемого положения

13 **MMS-P**
Магнитный переключатель с прямым кабельным выходом для контроля двух произвольного программируемых положений

14 **MMS 22-A**
Аналоговый магнитный выключатель с прямым кабельным выходом для измерения положения зажимного кулачка с аналоговым выходом и функцией обучения

15 **RMS 22**
Герконовый переключатель для установки непосредственно в C-образный паз

Вспомогательные изделия

16 **TCU**
Блок компенсации допусков для компенсации малых погрешностей в плоскости

17 **AGE**
Блок компенсации для компенсации больших погрешностей по осям X и Y

18 **ASG**
Адаптерная плита для объединения различных компонентов автоматизации в модульную систему

19 **CLM**
Линейный модуль с пневматическим приводом и безлюфтовыми направляющими с перекрестными роликами и предварительным натягом

20 **HUE**
Втулка для защиты от грязи

Принадлежности для пальцев

21 **UZB**
Универсальная промежуточная губка предусматривает быструю и надежную установку и регулировку накладных губок на захвате без инструмента.

22 **BSWS-AR**
Соединительный штифт системы быстрой смены кулачков для быстрой смены накладных кулачков вручную

23 **BSWS-B**
Фиксирующий механизм системы быстрой смены кулачков для быстрой смены накладных пальцев вручную

24 **BSWS-A**
Соединительный штифт системы быстрой смены губок для установки нестандартных пальцев

25 **Нестандартные пальцы**

26 **BSWS-ABR**
Заготовка пальца из алюминия с сопряжением с системой быстрой смены кулачков

BSWS-SBR
Стальная заготовка пальца с сопряжением с системой быстрой смены кулачков

27 **BSWS-UR**
Фиксирующий механизм для сопряжения системы быстрой смены кулачков с нестандартными пальцами

28 **ABR/SBR**
Заготовки пальцев из стали или алюминия со стандартной схемой установки монтажных винтов

29 **ZBA**
Промежуточные губки для переориентации установочной поверхности

PZN-plus 40

Универсальный захват



Усилие захвата, наружный захват

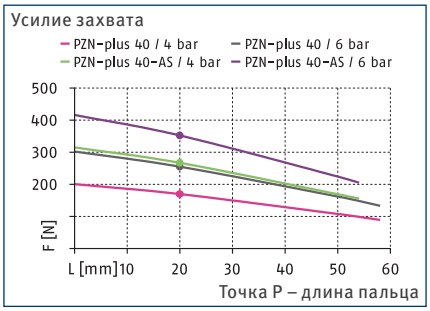

Усилие захвата, внутренний захват

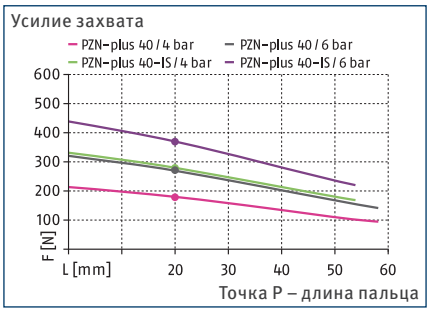

Габариты и максимальные нагрузки

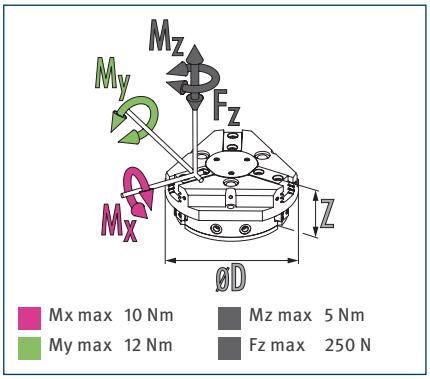

ⓘ Указанные моменты и силы являются статическими значениями, прикладываются к каждому базовому кулачку и могут действовать одновременно. Нагрузки могут возникать в дополнение к моменту, создаваемому собственно силой захвата.

Технические характеристики

Описание		PZN-plus 40	PZN-plus 40-AS	PZN-plus 40-IS
Идент. №		0303308	0303508	0303538
Ход на кулачок	[mm]	2.5	2.5	2.5
Усилие закрытия/открытия	[N]	255/270	355/-	-/370
Мин. сила пружины	[N]		100	100
Масса	[kg]	0.13	0.15	0.15
Рекомендуемая масса заготовки	[kg]	1.3	1.3	1.3
Расход среды на двойной ход	[cm³]	5	9	9
Мин./норм./макс. рабочее давление	[bar]	2/6/8	4/6/6.5	4/6/6.5
Мин./макс. давление продувки	[bar]	0.5/1	0.5/1	0.5/1
Время закрывания / открывания	[s]	0.03/0.03	0.02/0.04	0.04/0.02
Время закрывания/открывания с пружиной	[s]		0.08	0.08
Макс. допустимая длина пальца	[mm]	58	54	54
Макс. допустимая масса на палец	[kg]	0.1	0.1	0.1
Класс защиты IP		40	40	40
Мин./макс. температура окружающей среды	[°C]	5/90	5/90	5/90
Повторяемость	[mm]	0.01	0.01	0.01
Размеры Ø D x Z	[mm]	52 x 27.2	52 x 35.2	52 x 35.2
Варианты исполнения и их характеристики				
Пылезащитное исполнение		37303308	37303508	37303538
Класс защиты IP		64	64	64
Масса	[kg]	0.16	0.18	0.18
Коррозионностойкое исполнение		38303308	38303508	38303538
Высокотемпературное исполнение		39303308	39303508	39303538
Мин./макс. температура окружающей среды	[°C]	5/130	5/130	5/130
Исполнение с усилителем мощности		0372199	0372219	0372239
Усилие закрытия/открытия	[N]	363/381	446/-	-/463
Масса	[kg]	0.19	0.21	0.21
Максимальное давление	[bar]	6	6	6
Макс. допустимая длина пальца	[mm]	50	40	40
Прецизионное исполнение		0303338	0303488	

ⓘ Может потребоваться несколько сотен циклов захвата, прежде чем будет достигнуто полное усилие захвата (соответствующее таблице технических данных).

Главный вид

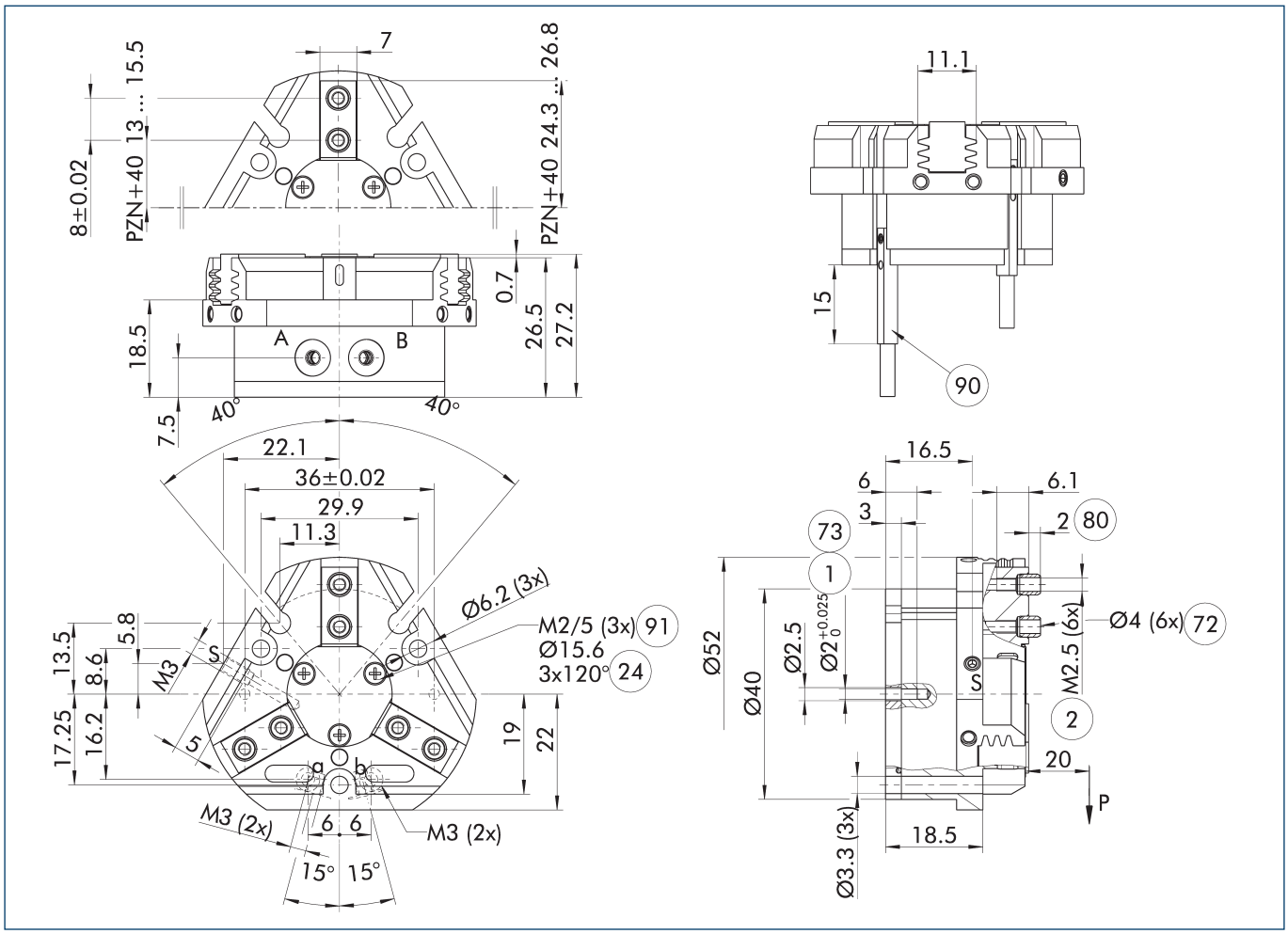

На чертеже показан захват в базовом исполнении с закрытыми губками без учета размеров описанных ниже опций.

ⓘ Клапан поддержания давления SDV-P может использоваться для внутреннего или наружного зажатия вместе с пружинным механическим устройством поддержания усилия захвата или вместо него (см. раздел каталога «Принадлежности»).

A, a Главное/прямое соединение, открытие захвата

B, b Главное/прямое соединение, закрытие захвата

S Соединение для продувки воздухом

(1) Соединение с захватом

(2) Пальцевое соединение

(24) Окружность расположения болтов

(72) Подготовка под центрирующие втулки

(73) Посадочные места для центрирующих штифтов

(80) Глубина отверстия центрирующей втулки в ответной детали

(90) Датчик MMS 22..

(91) Резьба под крышкой для крепления внешних навесных устройств

PZN-plus 40

Универсальный захват

Прямое бесшланговое соединение M3

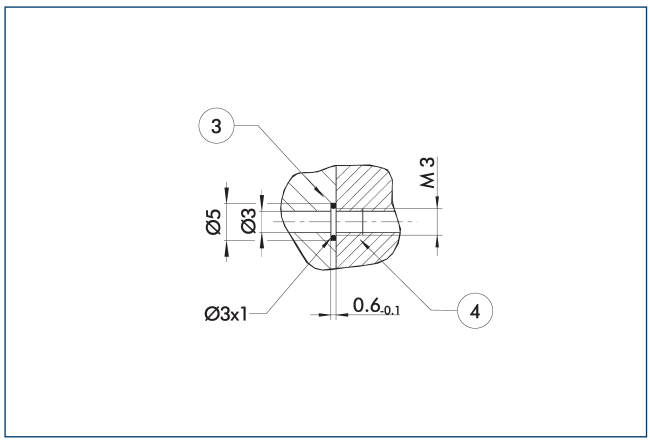

(3) Переходник (4) Захваты

Прямое соединение используется для подачи сжатого воздуха без использования шлангов. Вместо этого сжатая среда подается через сквозные отверстия в монтажной плите.

Исполнение с поддержанием усилия захвата AS/IS

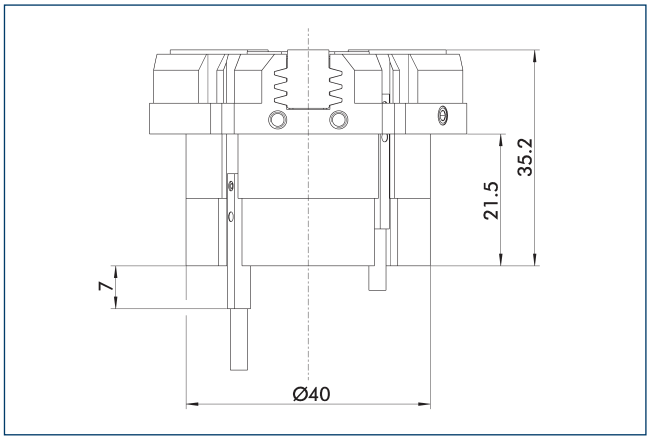

Механическое устройство поддержания усилия захвата обеспечивает минимальное необходимое зажимное усилие даже в случае падения давления. В исполнении AS/S оно работает как усилие закрывания, а в исполнении IS — как усилие открывания. Кроме этого, устройство поддержания усилия захвата может использоваться для увеличения усилия захвата или для захвата с односторонним приводом.

Пылезащитное исполнение

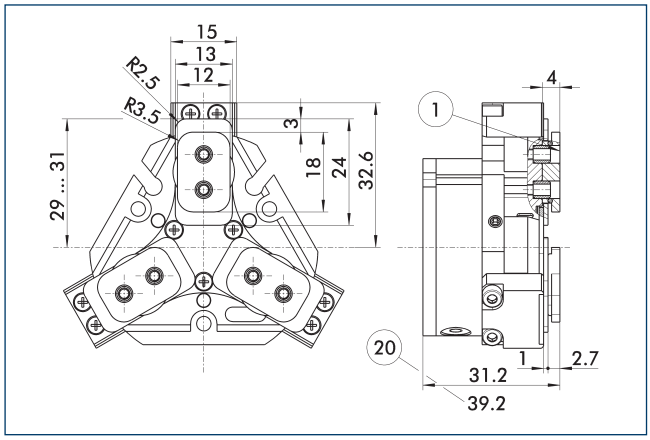

(1) Соединение с захватом (20) Для исполнения AS/IS

Пылезащищенное исполнение повышает степень защиты от проникновения посторонних веществ. Монтажный чертеж сдвигается на высоту промежуточной губки. Длина пальца все так же измеряется от верхней кромки корпуса захвата.

Исполнение с усилителем мощности

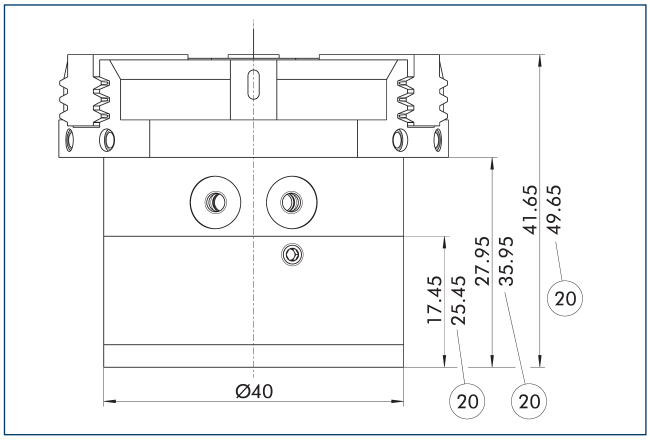

(20) Для исполнения AS/IS

Цилиндр KVZ увеличивает усилие при открывании и закрывании. Второй подсоединенный последовательно поршень также увеличивает усилие в клиновом механизме. Обратите внимание на то, что захваты, оснащенные устройством поддержания захватного усилия, выше обычных.

Прецизионное исполнение

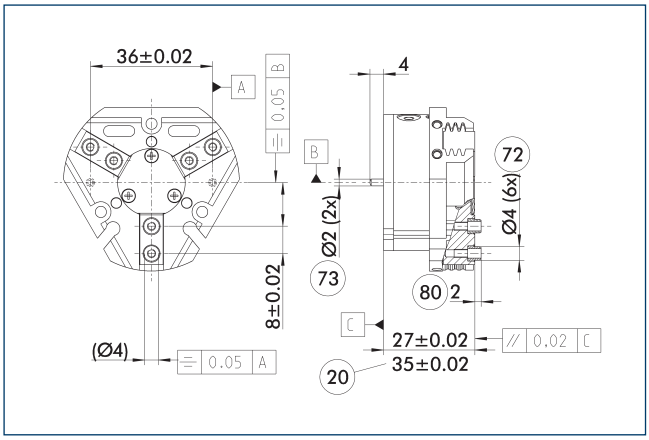

(20) Для исполнения AS/IS
(72) Подготовка под центрирующие втулки
(73) Посадочные места для центрирующих штифтов
(80) Глубина отверстия центрирующей втулки в ответной детали

Указанные допуски относятся только к вариантам прецизионным исполнений, указанным в технических характеристиках. Все остальные варианты прецизионных исполнений доступны по запросу.

Подпружиненная нажимная деталь

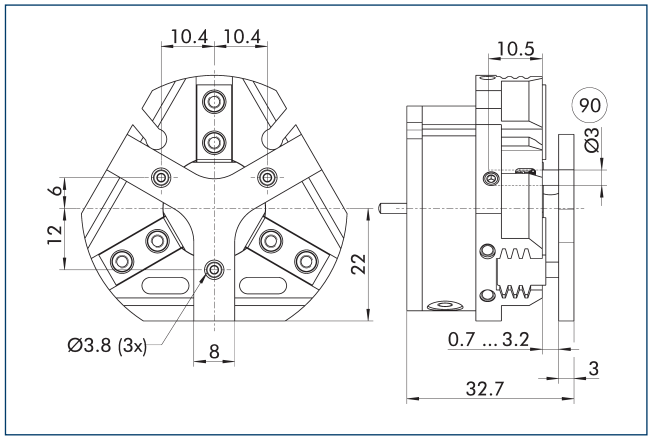

(90) Направляющий штифт

Для позиционирования заготовки под действием пружины до упора после открытия захвата. Разработано специально для загрузочных машин.

Описание	Идент. №	Ход	Мин. усилие
		[mm]	[N]
Подпружиненная нажимная деталь			
A-PZN-plus 40	0303718	2.5	5

ⓘ Нажимная деталь не может применяться в пылезащищенном исполнении. Свяжитесь с нами, если вам нужна нестандартная нажимная деталь.

Клапан поддержания давления SDV-P

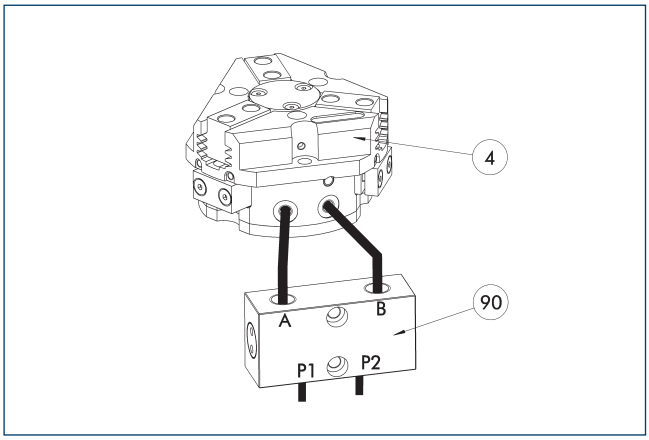

(4) Захваты
(90) Клапан поддержания давления SDV-P

Клапан поддержания давления SDV-P в случае аварийной остановки обеспечивает временное поддержание давления в поршневой камере пневматического захвата, поворотного или линейного модуля и модуля быстрой смены оснастки.

Описание	Идент. №	Рекомендованный диаметр шланга
		[mm]
Клапан поддержания давления		
SDV-P 04	0403130	6
Клапан поддержания давления с винтом сброса воздуха		
SDV-P 04-E	0300120	6

ⓘ Для достижения указанных для каждого варианта захвата значений времени закрывания и открывания, необходимо использовать шланг рекомендуемого диаметра. Непосредственное назначение конкретного варианта захвата для соответствующего SDV-P можно найти на сайте schunk.com.

Защитная крышка HUE PZN-plus 40

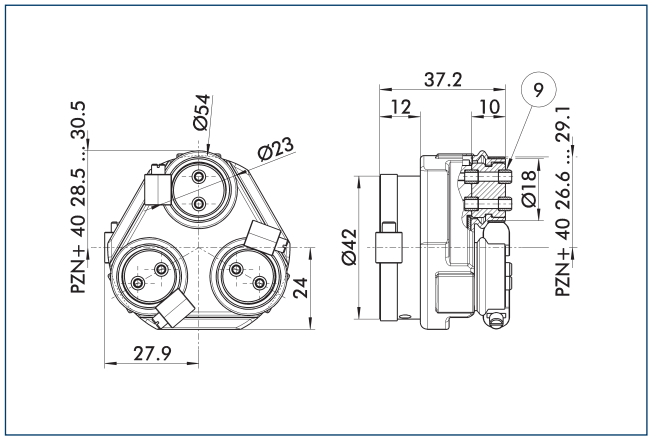

(9) Схему установки монтажных винтов см. в базовой версии

Защитная крышка HUE полностью предохраняет захват от внешних воздействий. Крышка пригодна для использования в приложениях с классом защиты до IP65 при условии наличия дополнительного уплотнения в нижней части крышки. Подробные сведения приведены в серии HUE. Схема присоединения сдвигается на высоту промежуточной губки.

Описание	Идент. №	Класс защиты IP
Защитная крышка		
HUE PZN-plus 40	0303478	65

PZN-plus 40

Универсальный захват

Универсальная промежуточная губка UZB 40

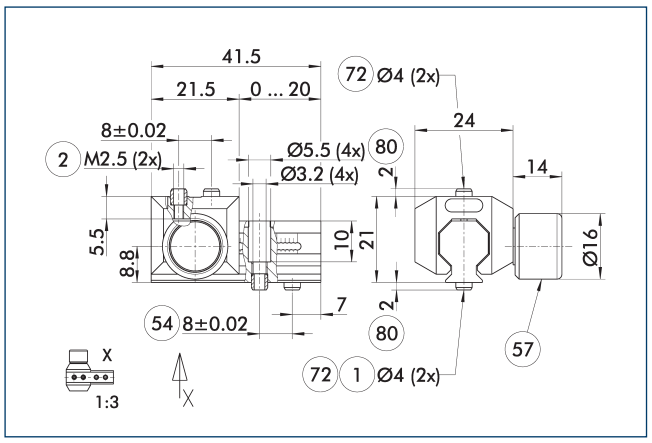

1 Соединение с захватом
2 Пальцевое соединение
54 Опциональное правое или левое соединение
57 Фиксация
72 Подготовка под центрирующие втулки
80 Глубина отверстия центрирующей втулки в ответной детали

На чертеже показана универсальная промежуточная губка UZB.

Описание	Идент. №	Размер сетки
		[mm]
Универсальная промежуточная губка		
UZB 40	0300040	1
Заготовка пальца		
ABR-PGZN-plus 40	0300008	
SBR-PGZN-plus 40	0300018	

ⓘ Если рабочее давление превышает 6 бар, следует проверить возможность использования вне заданных ограничений приложения.

Области применения

Серия	Размер	вариант	Пригодность
PZN-plus	40	-1 (6 бар)	■■■■
PZN-plus	40	-1-AS/1-IS (6 бар)	■■□□
PZN-plus	40	-...-KVZ (6 бар)	□□□□
Обозначения			
■■■■	Может комбинироваться без ограничений		
■■□□	Использовать с ограничениями (см. пределы нагрузки)		
□□□□	нельзя сочетать		

Ограничения нагрузок в описываемых приложениях можно найти в каталоге, в главе, посвященной соответствующей принадлежности.

Заготовки пальцев ABR/SBR-PGZN-plus 40

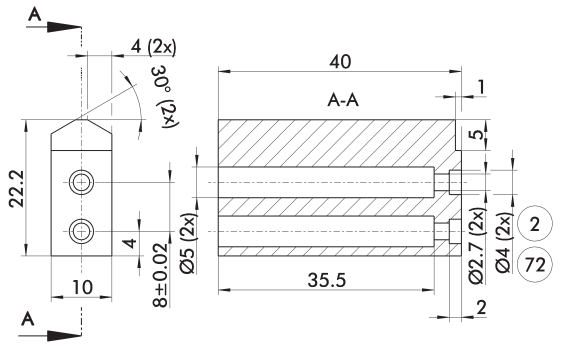

2 Пальцевое соединение
72 Подготовка под центрирующие втулки

На чертеже показана заготовка пальца, предназначенная для доработки заказчиком.

Описание	Идент. №	Материал	Комплект поставки
Заготовка пальца			
ABR-PGZN-plus 40	0300008	Алюминий (3.4365)	1
SBR-PGZN-plus 40	0300018	Сталь (1.7131)	1

Компенсационный модуль AGE-F

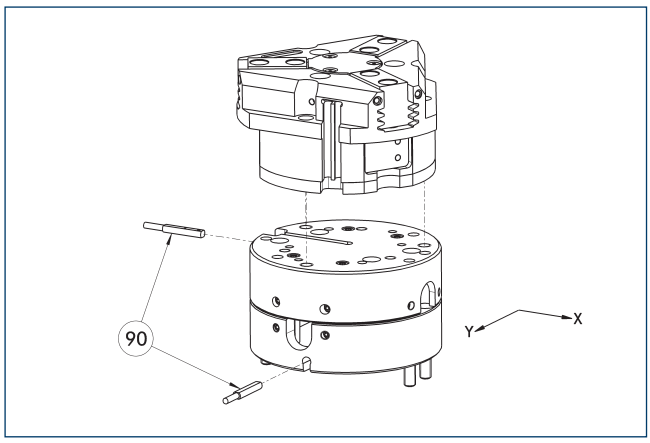

(90) Контроль

Захваты могут монтироваться непосредственно, без адаптерной плиты. Подробную информацию можно найти в разделах «Захватные системы» или «Принадлежности для роботов» нашего каталога.

Описание	Идент. №	Компенсация по осям X-Y	Возвращающее усилие	Часто комбинируются
		[mm]	[N]	
Компенсирующий блок				
AGE-F-XY-031-1	0324900	± 1.5	1.5	
AGE-F-XY-031-2	0324901	± 1.5	4	
AGE-F-XY-031-3	0324902	± 1.5	5.5	●

Электронный магнитный выключатель MMS

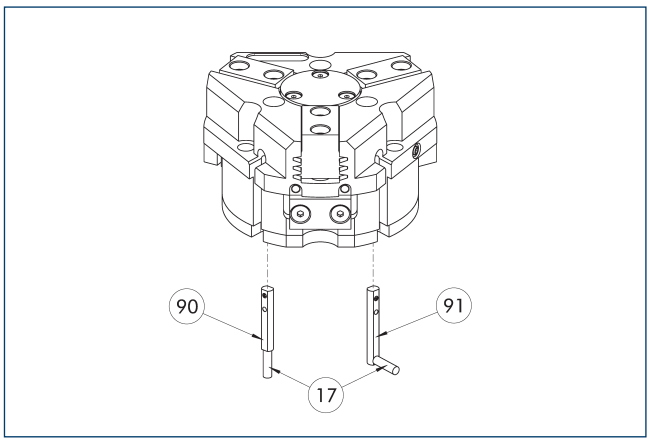

(17) Кабельный выход
(90) Датчик MMS 22..
(91) Датчик MMS 22...-SA

Система контроля конечного положения для монтажа в С-образном пазе.

Описание	Идент. №	Часто комбинируются
Электронный магнитный выключатель		
MMS 22-S-M8-PNP	0301032	●
MMSK 22-S-PNP	0301034	
Электронные магнитные выключатели MMS с боковым выходом кабеля		
MMS 22-S-M8-PNP-SA	0301042	●
MMSK 22-S-PNP-SA	0301044	
Соединительные кабели		
KA BG08-L 3P-0300-PNP	0301622	●
KA BG08-L 3P-0500-PNP	0301623	
KA BW08-L 3P-0300-PNP	0301594	
KA BW08-L 3P-0500-PNP	0301502	
Зажим для штекера/розетки		
CLI-M8	0301463	
Удлинительный кабель		
KV BW08-SG08 3P-0030-PNP	0301495	
KV BW08-SG08 3P-0100-PNP	0301496	
KV BW08-SG08 3P-0200-PNP	0301497	●
Разветвитель линий датчиков		
V2-M8	0301775	●
V4-M8	0301746	
V8-M8	0301751	

ⓘ Требуется по два датчика на узел для контроля двух положений. В качестве опции доступны удлинительные кабели и разветвители линий датчиков. Дополнительные варианты датчиков, дополнительную информацию и технические характеристики можно найти в главе каталога системы датчиков.

Программируемый магнитный выключатель MMS 22-PI1

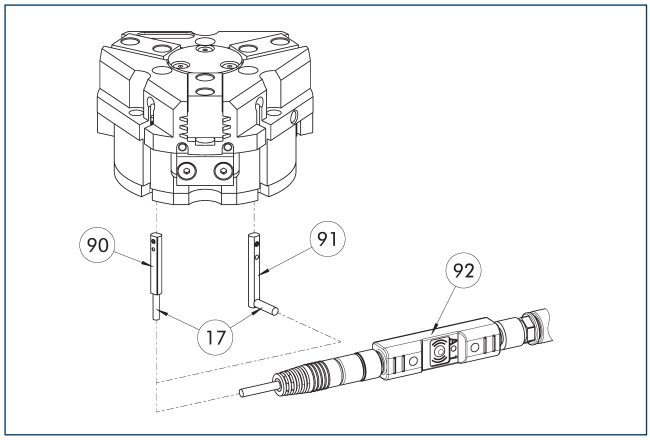

17 Кабельный выход
90 Датчик MMS 22 PI1-...
91 Датчик MMS 22 ..-PI1-...-SA
92 Штекерное приспособление для обучения ST

Контроль положения с одним программируемым положением на датчик и встроенной в датчик электроникой. Программируется с помощью магнитного приспособления для обучения MT (входит в комплект поставки, ид. № 0301030) или штекерного приспособления для обучения ST (опция). Система контроля конечного положения для монтажа в C-образном пазе. Если в приведенной таблице указано штекерное приспособление для обучения ST, обучение возможно только с использованием приспособления ST.

Описание	Идент. №	Часто комбинируются
Программируемый магнитный выключатель		
MMS 22-PI1-S-M8-PNP	0301160	●
MMSK 22-PI1-S-PNP	0301162	
Программируемый магнитный выключатель с боковым выходом для кабеля		
MMS 22-PI1-S-M8-PNP-SA	0301166	●
MMSK 22-PI1-S-PNP-SA	0301168	
Программируемый магнитный выключатель с корпусом из нержавеющей стали		
MMS 22-PI1-S-M8-PNP-HD	0301110	●
MMSK 22-PI1-S-PNP-HD	0301112	
Штекерное приспособление для обучения		
ST-MMS 22-PI1-PNP	0301025	

ⓘ Требуется по два датчика на узел для контроля двух положений. В качестве опции доступны удлинительные кабели и разветвители линий датчиков. Дополнительные варианты датчиков, дополнительную информацию и технические характеристики можно найти в главе каталога системы датчиков.

Программируемый магнитный выключатель MMS 22-PI2

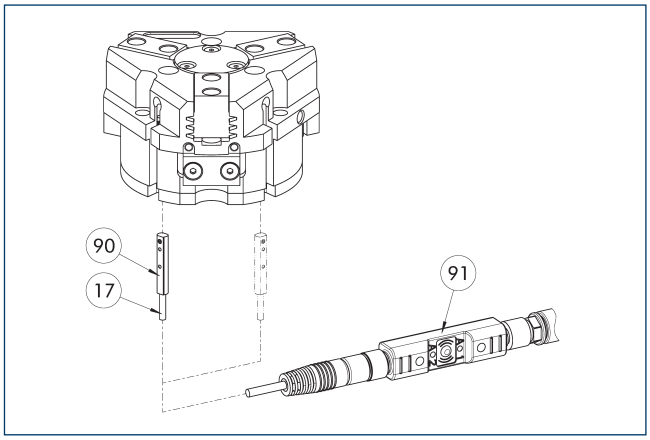

17 Кабельный выход
90 Датчик MMS 22...-PI2-...
91 Штекерное приспособление для обучения ST

Контроль положения с двумя программируемыми положениями на датчик и встроенной в датчик электроникой. Программируется с помощью магнитного приспособления для обучения MT (входит в комплект поставки, ид. № 0301030) или штекерного приспособления для обучения ST (опция). Система контроля конечного положения для монтажа в C-образном пазе. Если в приведенной таблице указано штекерное приспособление для обучения ST, обучение возможно только с использованием приспособления ST.

Описание	Идент. №	Часто комбинируются
Программируемый магнитный выключатель		
MMS 22-PI2-S-M8-PNP	0301180	●
MMSK 22-PI2-S-PNP	0301182	
Программируемый магнитный выключатель с боковым выходом для кабеля		
MMS 22-PI2-S-M8-PNP-SA	0301186	●
MMSK 22-PI2-S-PNP-SA	0301188	
Программируемый магнитный выключатель с корпусом из нержавеющей стали		
MMS 22-PI2-S-M8-PNP-HD	0301130	●
MMSK 22-PI2-S-PNP-HD	0301132	
Штекерное приспособление для обучения		
ST-MMS 22-PI2-PNP	0301026	

ⓘ Требуется по одному датчику на узел для контроля двух положений. Удлинительные кабели и разветвители линий датчиков доступны в качестве опций. Дополнительные варианты датчиков, дополнительную информацию и технические характеристики можно найти в главе каталога системы датчиков.

Программируемый магнитный выключатель MMS-P

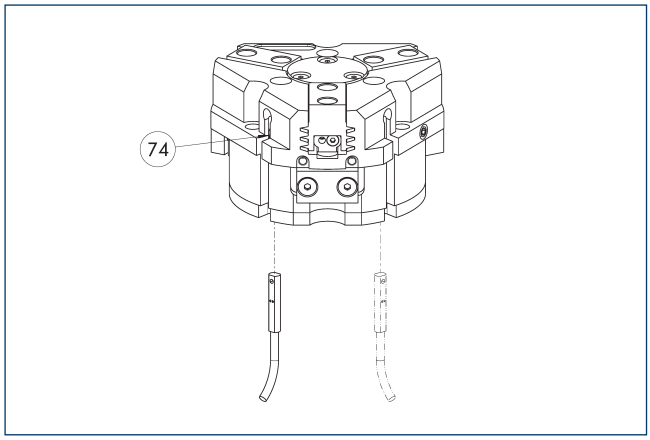

74 Ограничитель для датчика

Контроль положения с двумя программируемыми положениями на датчик.
Система контроля конечного положения для монтажа в С-образном пазе.

Описание	Идент. №	Часто комбинируются
Программируемый магнитный выключатель		
MMSK-P 22-S-PNP	0301371	
MMS-P 22-S-M8-PNP	0301370	●
Соединительные кабели		
KA GLN0804-LK-00500-A	0307767	●
KA GLN0804-LK-01000-A	0307768	
KA WLN0804-LK-00500-A	0307765	
KA WLN0804-LK-01000-A	0307766	
Зажим для штекера/розетки		
CLI-M8	0301463	
Разветвитель линий датчиков		
V2-M8-4P-2XM8-3P	0301380	

ⓘ Требуется по одному датчику на узел для контроля двух положений. Удлинительные кабели и разветвители линий датчиков доступны в качестве опций. Дополнительные варианты датчиков, дополнительную информацию и технические характеристики можно найти в главе каталога системы датчиков.

PZN-plus 50

Универсальный захват



Усилие захвата, наружный захват

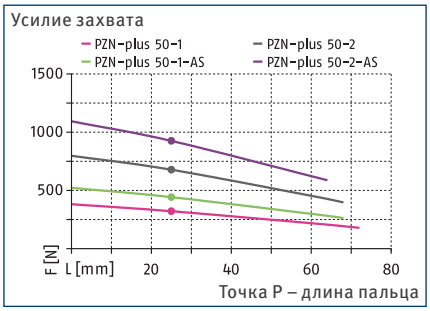

Усилие захвата, внутренний захват

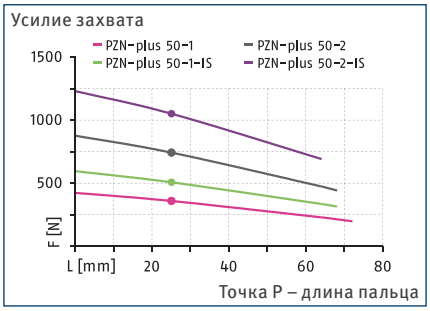

Габариты и максимальные нагрузки

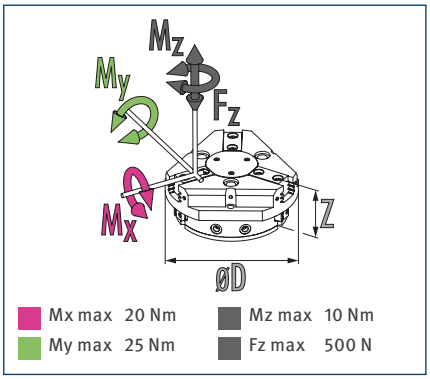

ⓘ Указанные моменты и силы являются статическими значениями, прикладываются к каждому базовому кулачку и могут действовать одновременно. Нагрузки могут возникать в дополнение к моменту, создаваемому собственно силой захвата.

Технические характеристики

Описание		PZN-plus 50-1	PZN-plus 50-2	PZN-plus 50-1-AS	PZN-plus 50-2-AS	PZN-plus 50-1-IS	PZN-plus 50-2-IS
Идент. №		0303309	0303409	0303509	0303609	0303539	0303639
Ход на кулачок	[mm]	4	2	4	2	4	2
Усилие закрытия/открытия	[N]	325/355	680/740	445/-	925/-	-/505	-/1050
Мин. сила пружины	[N]			120	245	150	310
Масса	[kg]	0.27	0.27	0.35	0.35	0.35	0.35
Рекомендуемая масса заготовки	[kg]	1.65	3.4	1.65	3.4	1.65	3.4
Расход среды на двойной ход	[cm³]	9	9	18	18	18	18
Мин./норм./макс. рабочее давление	[bar]	2/6/8	2/6/8	4/6/6.5	4/6/6.5	4/6/6.5	4/6/6.5
Мин./макс. давление продувки	[bar]	0.5/1	0.5/1	0.5/1	0.5/1	0.5/1	0.5/1
Время закрывания / открывания	[s]	0.03/0.03	0.03/0.03	0.02/0.04	0.02/0.04	0.04/0.02	0.04/0.02
Время закрывания/открывания с пружиной	[s]			0.08	0.08	0.08	0.08
Макс. допустимая длина пальца	[mm]	72	68	68	64	68	64
Макс. допустимая масса на палец	[kg]	0.18	0.18	0.18	0.18	0.18	0.18
Класс защиты IP		40	40	40	40	40	40
Мин./макс. температура окружающей среды	[°C]	5/90	5/90	5/90	5/90	5/90	5/90
Повторяемость	[mm]	0.01	0.01	0.01	0.01	0.01	0.01
Размеры Ø D x Z	[mm]	65 x 34	65 x 34	65 x 44.5	65 x 44.5	65 x 44.5	65 x 44.5
Варианты исполнения и их характеристики							
Пылезащитное исполнение		37303309	37303409	37303509	37303609	37303539	37303639
Класс защиты IP		64	64	64	64	64	64
Масса	[kg]	0.33	0.33	0.41	0.41	0.41	0.41
Коррозионностойкое исполнение		38303309	38303409	38303509	38303609	38303539	38303639
Высокотемпературное исполнение		39303309	39303409	39303509	39303609	39303539	39303639
Мин./макс. температура окружающей среды	[°C]	5/130	5/130	5/130	5/130	5/130	5/130
Исполнение с усилителем мощности		0372200	0372210	0372220		0372240	
Усилие закрытия/открытия	[N]	460/505	970/1050	560/-		-/631	
Масса	[kg]	0.38	0.38	0.46		0.46	
Максимальное давление	[bar]	6	6	6		6	
Макс. допустимая длина пальца	[mm]	64	50	50		50	
Прецизионное исполнение		0303339	0303439	0303489	0303589		

ⓘ Может потребоваться несколько сотен циклов захвата, прежде чем будет достигнуто полное усилие захвата (соответствующее таблице технических данных).

Главный вид

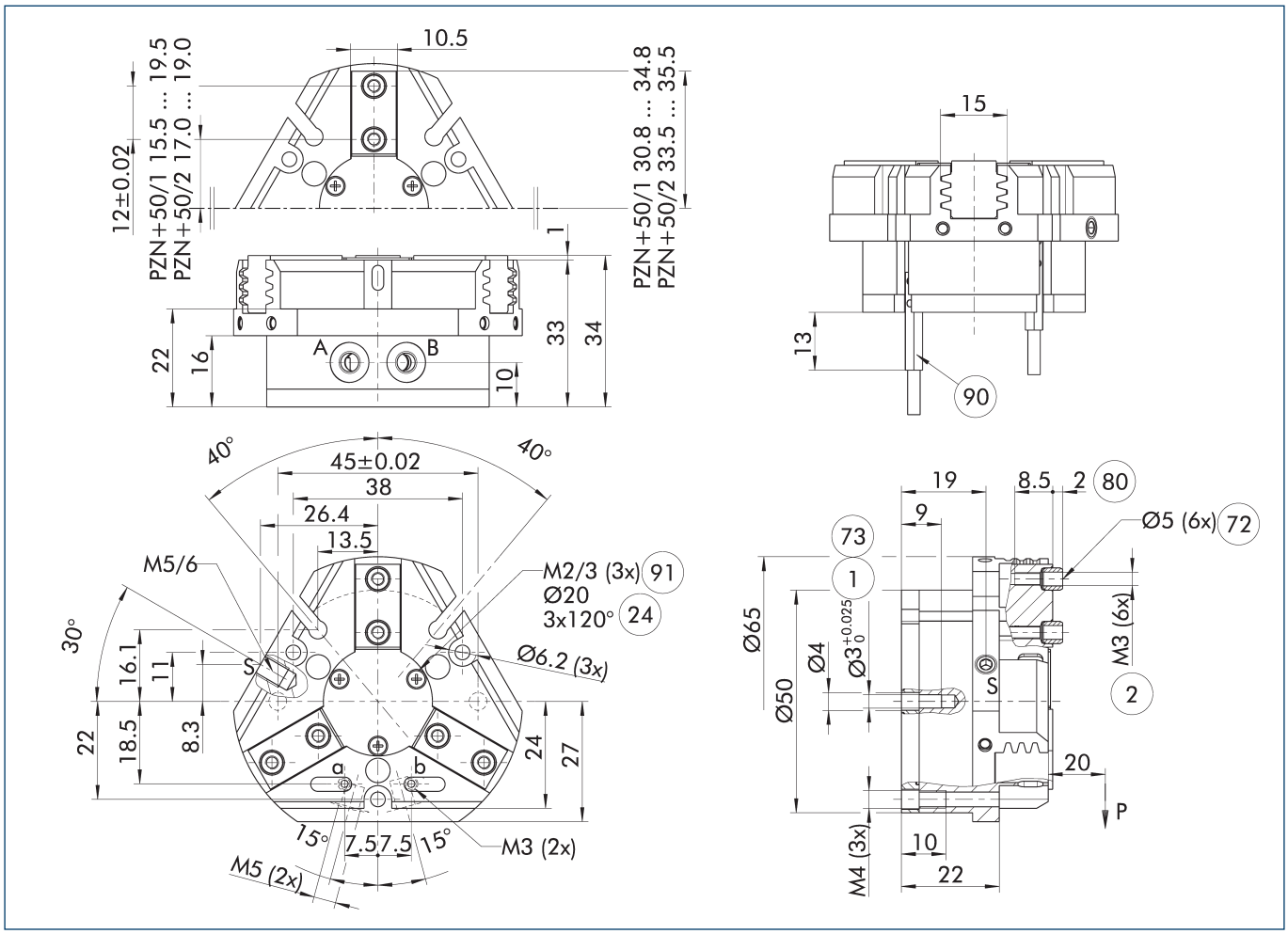

На чертеже показан захват в базовом исполнении с закрытыми губками без учета размеров описанных ниже опций.

ⓘ Клапан поддержания давления SDV-P может использоваться для внутреннего или наружного зажатия вместе с пружинным механическим устройством поддержания усилия захвата или вместо него (см. раздел каталога «Принадлежности»).

A, a Главное/прямое соединение, открытие захвата

B, b Главное/прямое соединение, закрытие захвата

S Соединение для продувки воздухом

(1) Соединение с захватом

(2) Пальцевое соединение

(24) Окружность расположения болтов

(72) Подготовка под центрирующие втулки

(73) Посадочные места для центрирующих штифтов

(80) Глубина отверстия центрирующей втулки в ответной детали

(90) Датчик MMS 22..

(91) Резьба под крышкой для крепления внешних навесных устройств

PZN-plus 50

Универсальный захват

Прямое бесшланговое соединение M3

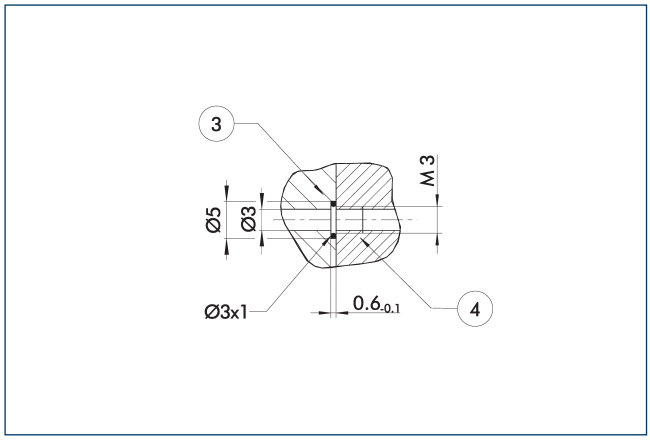

(3) Переходник (4) Захваты

Прямое соединение используется для подачи сжатого воздуха без использования шлангов. Вместо этого сжатая среда подается через сквозные отверстия в монтажной плите.

Исполнение с поддержанием усилия захвата AS/IS

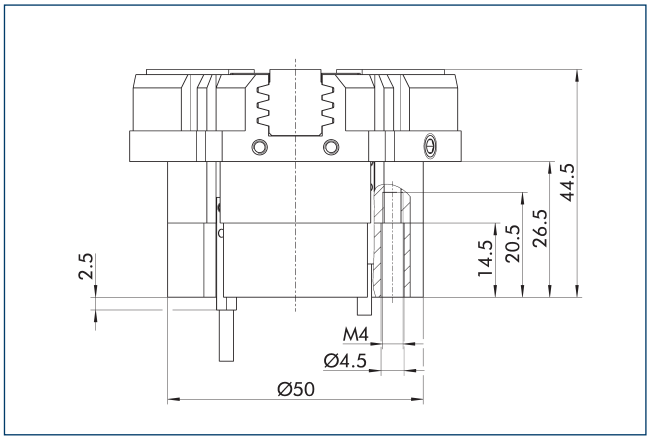

Механическое устройство поддержания усилия захвата обеспечивает минимальное необходимое зажимное усилие даже в случае падения давления. В исполнении AS/S оно работает как усилие закрывания, а в исполнении IS — как усилие открывания. Кроме этого, устройство поддержания усилия захвата может использоваться для увеличения усилия захвата или для захвата с односторонним приводом.

Пылезащитное исполнение

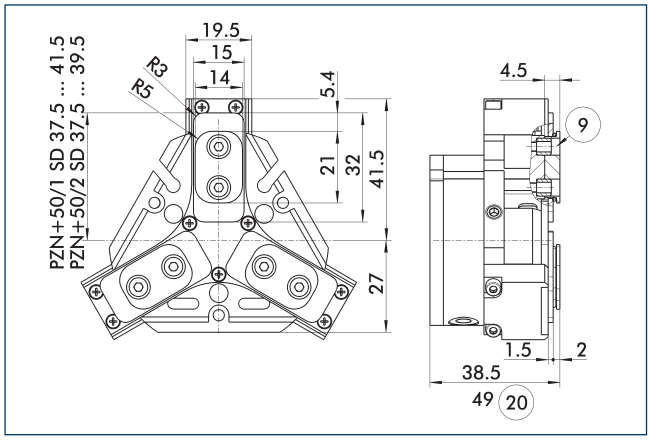

(9) Схему установки монтажных винтов см. в базовой версии (20) Для исполнения AS/IS

Пылезащищенное исполнение повышает степень защиты от проникновения посторонних веществ. Монтажный чертеж сдвигается на высоту промежуточной губки. Длина пальца все так же измеряется от верхней кромки корпуса захвата.

Исполнение с усилителем мощности

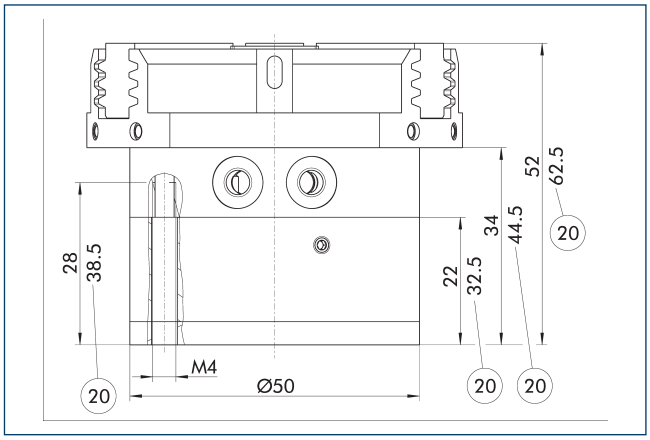

(20) Для исполнения AS/IS

Цилиндр KVZ увеличивает усилие при открывании и закрывании. Второй подсоединенный последовательно поршень также увеличивает усилие в клиновом механизме. Обратите внимание на то, что захваты, оснащенные устройством поддержания захватного усилия, выше обычных.

Прецизионное исполнение

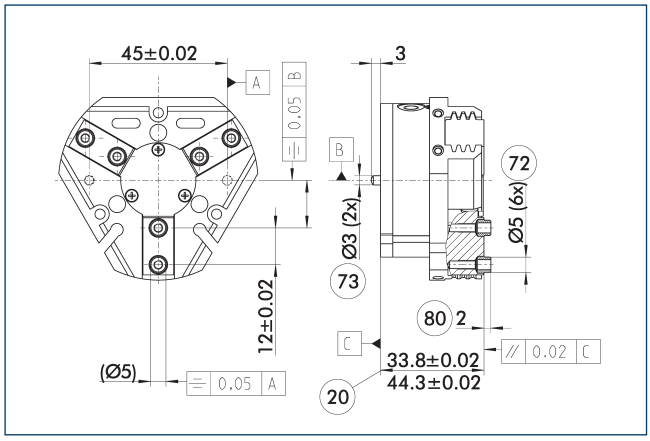

(20) Для исполнения AS/IS

(72) Подготовка под центрирующие втулки

(73) Посадочные места для центрирующих штифтов

(80) Глубина отверстия центрирующей втулки в ответной детали

Указанные допуски относятся только к вариантам прецизионным исполнений, указанным в технических характеристиках. Все остальные варианты прецизионных исполнений доступны по запросу.

Подпружиненная нажимная деталь

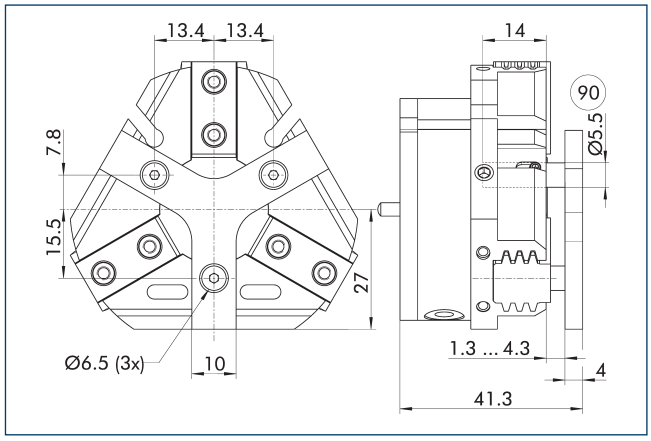

(90) Направляющий штифт

Для позиционирования заготовки под действием пружины до упора после открытия захвата. Разработано специально для загрузочных машин.

Описание	Идент. №	Ход	Мин. усилие
		[mm]	[N]
Подпружиненная нажимная деталь			
A-PZN-plus 50	0303719	3	12

ⓘ Нажимная деталь не может применяться в пылезащищенном исполнении. Свяжитесь с нами, если вам нужна нестандартная нажимная деталь.

Клапан поддержания давления SDV-P

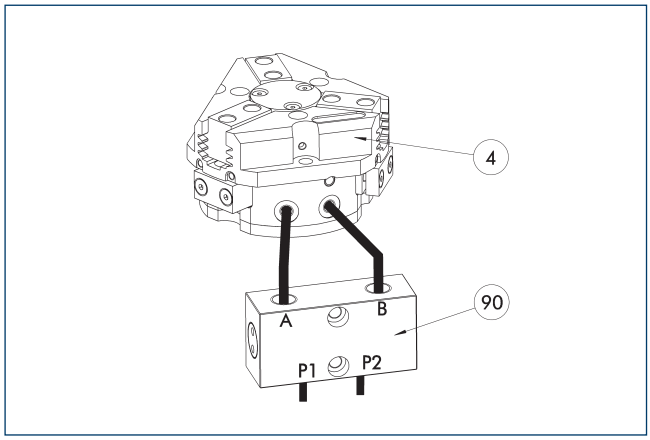

(4) Захваты

(90) Клапан поддержания давления SDV-P

Клапан поддержания давления SDV-P в случае аварийной остановки обеспечивает временное поддержание давления в поршневой камере пневматического захвата, поворотного или линейного модуля и модуля быстрой смены оснастки.

Описание	Идент. №	Рекомендованный диаметр шланга
		[mm]
Клапан поддержания давления		
SDV-P 04	0403130	6
Клапан поддержания давления с винтом сброса воздуха		
SDV-P 04-E	0300120	6

ⓘ Для достижения указанных для каждого варианта захвата значений времени закрывания и открывания, необходимо использовать шланг рекомендуемого диаметра. Непосредственное назначение конкретного варианта захвата для соответствующего SDV-P можно найти на сайте schunk.com.

Защитная крышка HUE PZN-plus 50

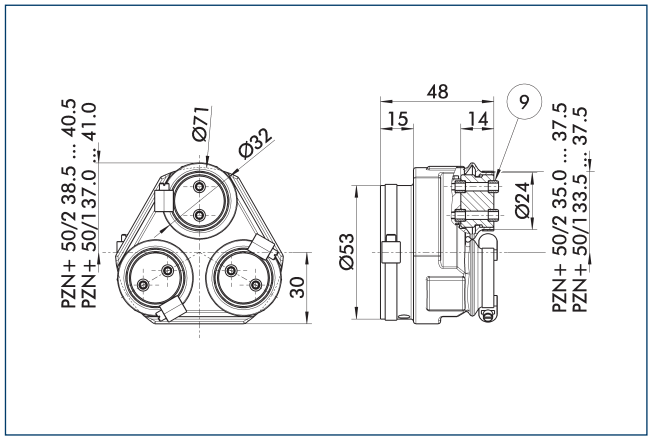

(9) Схему установки монтажных винтов см. в базовой версии

Защитная крышка HUE полностью предохраняет захват от внешних воздействий. Крышка пригодна для использования в приложениях с классом защиты до IP65 при условии наличия дополнительного уплотнения в нижней части крышки. Подробные сведения приведены в серии HUE. Схема присоединения сдвигается на высоту промежуточной губки.

Описание	Идент. №	Класс защиты IP
Защитная крышка		
HUE PZN-plus 50	0303479	65

PZN-plus 50

Универсальный захват

Системы быстрой смены губок BSWS

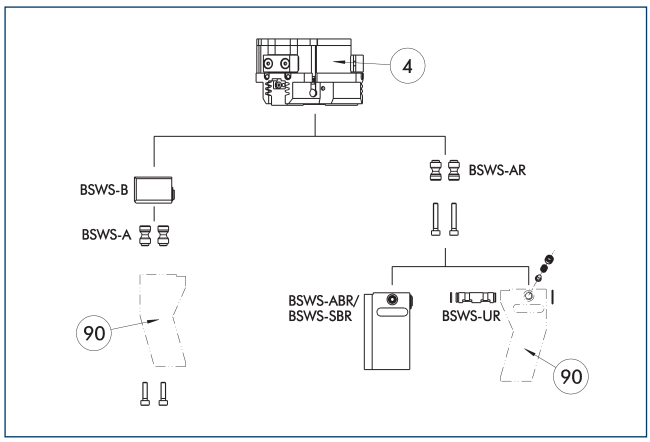

④ Захваты

⑨⓪ Модифицированные захватные пальцы

Существуют различные системы быстрой смены губок для захватов. Подробную информацию можно найти в описании соответствующего изделия.

Описание	Идент. №	Комплект поставки
Переходный штифт системы быстрой смены губок		
BSWS-A 50	0303020	2
BSWS-AR 50	0300091	2
Основание системы быстрой смены губок		
BSWS-B 50	0303021	1
Заготовка пальца системы быстрой смены		
BSWS-ABR-PGZN-plus 50	0300071	1
BSWS-SBR-PGZN-plus 50	0300081	1
Механизм фиксации системы быстрой смены кулачков		
BSWS-UR 50	0302990	1

ⓘ Если рабочее давление превышает 6 бар, следует проверить возможность использования вне заданных ограничений приложения. Могут использоваться только системы, перечисленные в таблице.

Области применения

Серия	Размер	вариант	Пригодность
PZN-plus	50	-1 (6 бар)	■■■■
PZN-plus	50	-1-AS/1-IS (6 бар)	■■■■
PZN-plus	50	-2 (6 бар)	■■■■
PZN-plus	50	-2-AS/2-IS (6 бар)	■■□□
PZN-plus	50	-...-KVZ (6 бар)	■■□□
Обозначения			
■■■■	Может комбинироваться без ограничений		
■■□□	Использовать с ограничениями (см. пределы нагрузки)		
□□□□	нельзя сочетать		

Ограничения нагрузок в описываемых приложениях можно найти в каталоге, в главе, посвященной соответствующей принадлежности.

Система быстрой смены губок BSWS-M

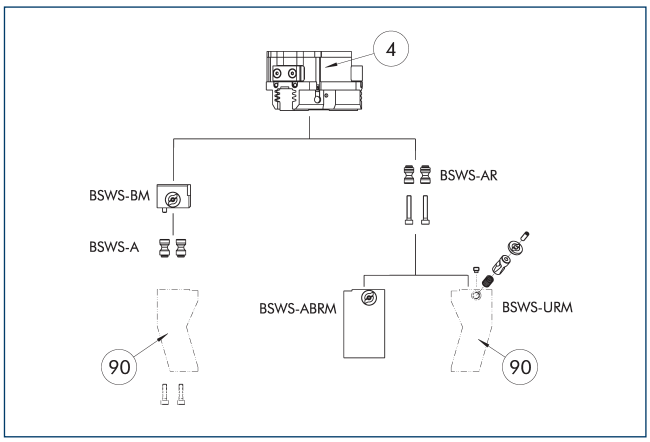

④ Захваты

⑨⓪ Модифицированные захватные пальцы

Существуют различные системы быстрой смены губок для захватов. Подробную информацию можно найти в описании соответствующего изделия.

Описание	Идент. №	Комплект поставки
Переходный штифт системы быстрой смены губок		
BSWS-A 50	0303020	2
BSWS-AR 50	0300091	2
Основание системы быстрой смены губок		
BSWS-BM 50	1313899	1
Заготовка пальца системы быстрой смены		
BSWS-ABRM-PGZN-plus 50	1420850	1
Механизм фиксации системы быстрой смены кулачков		
BSWS-URM 50	1380614	1

ⓘ Если рабочее давление превышает 6 бар, следует проверить возможность использования вне заданных ограничений приложения. Могут использоваться только системы, перечисленные в таблице.

Области применения

Серия	Размер	вариант	Пригодность
PZN-plus	50	-1 (6 бар)	■■■■
PZN-plus	50	-1-AS/1-IS (6 бар)	■■■■
PZN-plus	50	-2 (6 бар)	■■■■
PZN-plus	50	-2-AS/2-IS (6 бар)	■■□□
PZN-plus	50	-...-KVZ (6 бар)	■■□□
Обозначения			
■■■■	Может комбинироваться без ограничений		
■■□□	Использовать с ограничениями (см. пределы нагрузки)		
□□□□	нельзя сочетать		

Ограничения нагрузок в описываемых приложениях можно найти в каталоге, в главе, посвященной соответствующей принадлежности.

Система быстрой смены кулачков BSWS-M

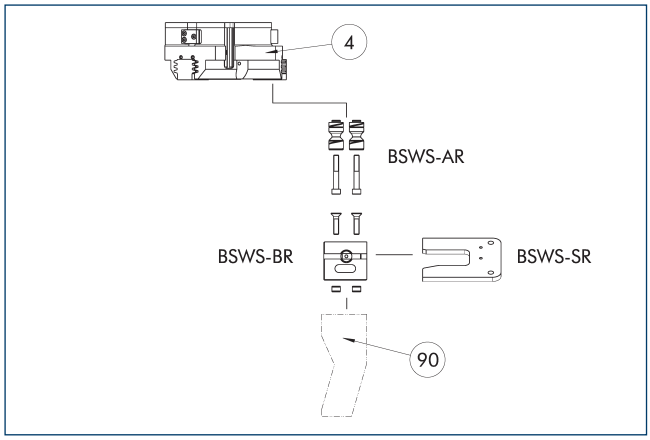

(4) Захваты

(90) Модифицированные захватные пальцы

Если рабочее давление превышает 6 бар, следует проверить возможность использования вне заданных ограничений приложения. Могут использоваться только системы, перечисленные в таблице.

Описание	Идент. №	Комплект поставки
Переходный штифт системы быстрой смены губок		
BSWS-AR 50	0300091	2
Основание системы быстрой смены губок		
BSWS-BR 50	1555889	1
Система хранения		
BSWS-SR 50	1555948	1
Монтажный комплект для бесконтактного выключателя		
AS-IN40-BSWS-SR 50/64	1561455	1
Индуктивные бесконтактные выключатели		
IN 40-S-M8	0301474	

ⓘ Могут использоваться только системы, перечисленные в таблице.

Области применения

Серия	Размер	вариант	Пригодность
PZN-plus	50	-1 (6 бар)	■■■■
PZN-plus	50	-1-AS/1-IS (6 бар)	■■■■
PZN-plus	50	-2 (6 бар)	■■■■
PZN-plus	50	-2-AS/2-IS (6 бар)	■■□□
PZN-plus	50	-...-KVZ (6 бар)	■■□□
Обозначения			
■■■■	Может комбинироваться без ограничений		
■■□□	Использовать с ограничениями (см. пределы нагрузки)		
□□□□	нельзя сочетать		

Ограничения нагрузок в описываемых приложениях можно найти в каталоге, в главе, посвященной соответствующей принадлежности.

Промежуточные губки ZBA-L-plus 50

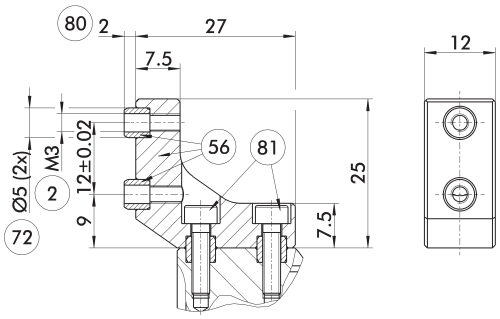

(2) Пальцевое соединение

(56) Входит в комплект поставки

(72) Подготовка под центрирующие втулки

(80) Глубина отверстия центрирующей втулки в ответной детали

(81) Не входит в комплект поставки

Опциональные промежуточные губки ZBA-L-plus позволяют повернуть сетку крепежных отверстий накладных губок на 90°. Это упрощает проектирование и изготовление накладных губок (особенно в исполнениях с большой длиной), поскольку позволяют отказаться от глубоких и сквозных отверстий.

Описание	Идент. №	Материал	Сопряжение пальца	Комплект поставки
Промежуточная губка				
ZBA-L-plus 50	0311712	Алюминий	PGN-plus 50	1

PZN-plus 50

Универсальный захват

Универсальная промежуточная губка UZB 50

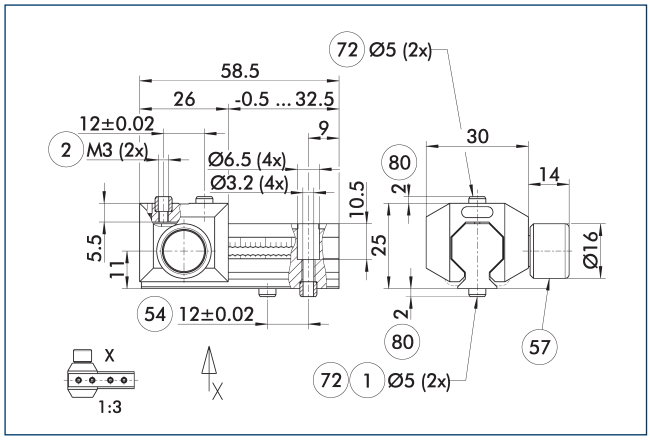

(1) Соединение с захватом
(2) Пальцевое соединение
(54) Опциональное правое или левое соединение
(57) Фиксация
(72) Подготовка под центрирующие втулки
(80) Глубина отверстия центрирующей втулки в ответной детали

На чертеже показана универсальная промежуточная губка UZB.

Описание	Идент. №	Размер сетки
		[mm]
Универсальная промежуточная губка		
UZB 50	0300041	1.5
Заготовка пальца		
ABR-PGZN-plus 50	0300009	
SBR-PGZN-plus 50	0300019	

ⓘ Если рабочее давление превышает 6 бар, следует проверить возможность использования вне заданных ограничений приложения.

Области применения

Серия	Размер	вариант	Пригодность
PZN-plus	50	-1 (6 бар)	■■■■
PZN-plus	50	-1-AS/1-IS (6 бар)	■■□□
PZN-plus	50	-2 (6 бар)	□□□□
PZN-plus	50	-2-AS/2-IS (6 бар)	□□□□
PZN-plus	50	-...-KVZ (6 бар)	□□□□
Обозначения			
■■■■	Может комбинироваться без ограничений		
■■□□	Использовать с ограничениями (см. пределы нагрузки)		
□□□□	нельзя сочетать		

Ограничения нагрузок в описываемых приложениях можно найти в каталоге, в главе, посвященной соответствующей принадлежности.

Заготовки пальца ABR/SBR-PGZN-plus 50

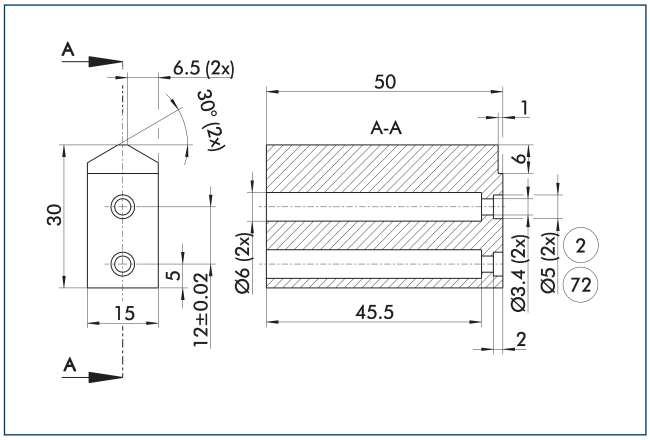

(2) Пальцевое соединение
(72) Подготовка под центрирующие втулки

На чертеже показана заготовка пальца, предназначенная для доработки заказчиком.

Описание	Идент. №	Материал	Комплект поставки
Заготовка пальца			
ABR-PGZN-plus 50	0300009	Алюминий (3.4365)	1
SBR-PGZN-plus 50	0300019	Сталь (1.7131)	1

Блок компенсации допусков TCU

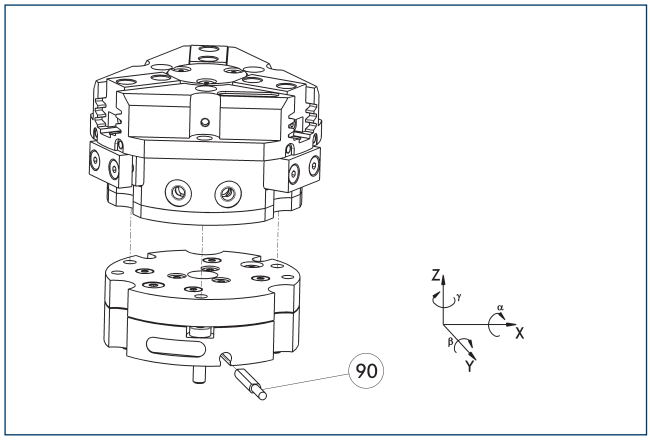

(90) Контроль блокировки

Захваты могут монтироваться непосредственно, без адаптерной плиты. Блок компенсации допусков и захват имеют одинаковые схемы винтового соединения. Поэтому блоки компенсации допусков могут монтироваться позднее. Учитывайте увеличение высоты при установке блока компенсации допусков. Подробную информацию можно найти в разделе каталога «Принадлежности для роботов».

Описание	Идент. №	Фиксация	Отклонение
Компенсирующий блок			
TCU-Z-050-3-OV	0324749	нет	±1°/±1°/±1,5°

Компенсационный модуль AGE-F

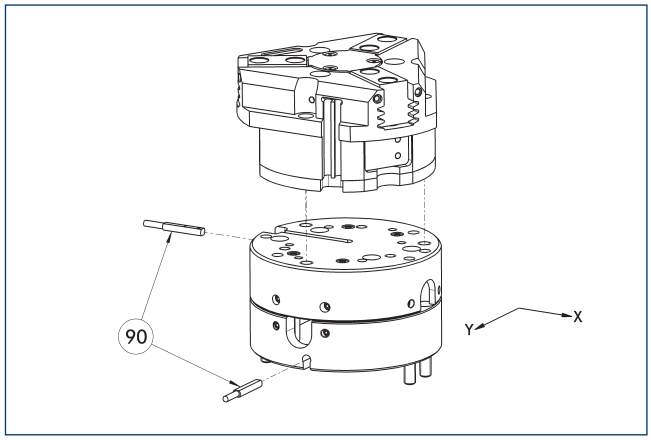

(90) Контроль

Захваты могут монтироваться непосредственно, без адаптерной плиты. Подробную информацию можно найти в разделах «Захватные системы» или «Принадлежности для роботов» нашего каталога.

Описание	Идент. №	Компенсация по осям X-Y	Возвращающее усилие	Часто комбинируются
		[mm]	[N]	
Компенсирующий блок				
AGE-F-XY-040-1	0324920	± 2	3	
AGE-F-XY-040-2	0324921	± 2	4	
AGE-F-XY-040-3	0324922	± 2	4.5	●

Модульная сборочная автоматика

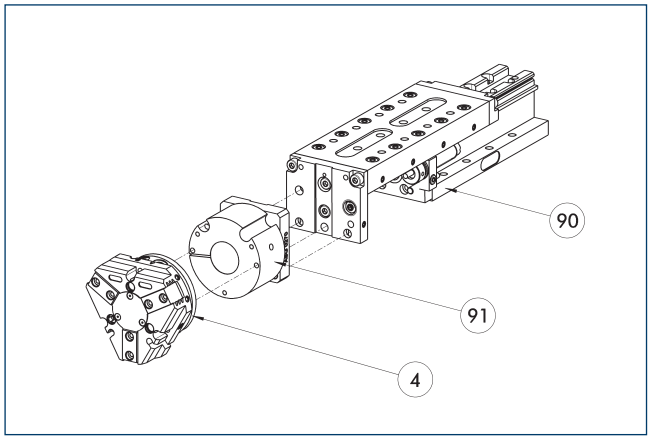

(4) Захваты
(90) Линейный модуль CLM/KLM/LM/ELP/ELM/ELS/HLM
(91) Адаптерная плита ASG

Захваты и линейные модули могут комбинироваться со стандартными адаптерными плитами из системы модульной сборки. Более подробную информацию можно найти в нашем основном каталоге «Автоматика модульной сборки».

Электронный магнитный выключатель MMS

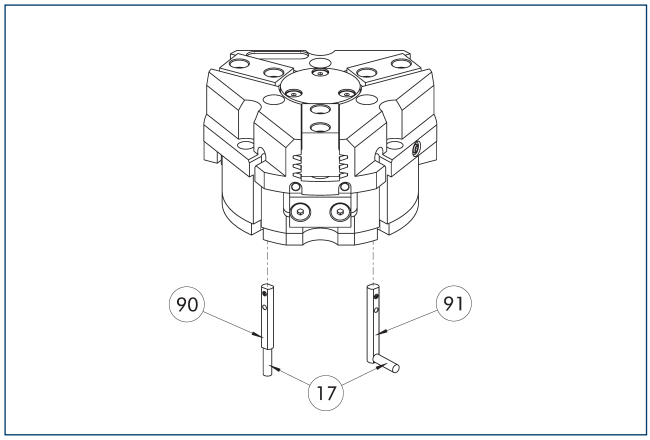

17 Кабельный выход
91 Датчик MMS 22...-SA
90 Датчик MMS 22..

Система контроля конечного положения для монтажа в C-образном пазе.

Описание	Идент. №	Часто комбинируются
Электронный магнитный выключатель		
MMS 22-S-M8-PNP	0301032	●
MMSK 22-S-PNP	0301034	
Электронные магнитные выключатели MMS с боковым выходом кабеля		
MMS 22-S-M8-PNP-SA	0301042	●
MMSK 22-S-PNP-SA	0301044	
Соединительные кабели		
KA BG08-L 3P-0300-PNP	0301622	●
KA BG08-L 3P-0500-PNP	0301623	
KA BW08-L 3P-0300-PNP	0301594	
KA BW08-L 3P-0500-PNP	0301502	
Зажим для штекера/розетки		
CLI-M8	0301463	
Удлинительный кабель		
KV BW08-SG08 3P-0030-PNP	0301495	
KV BW08-SG08 3P-0100-PNP	0301496	
KV BW08-SG08 3P-0200-PNP	0301497	●
Разветвитель линий датчиков		
V2-M8	0301775	●
V4-M8	0301746	
V8-M8	0301751	

ⓘ Требуется по два датчика на узел для контроля двух положений. В качестве опции доступны удлинительные кабели и разветвители линий датчиков. Дополнительные варианты датчиков, дополнительную информацию и технические характеристики можно найти в главе каталога системы датчиков.

Программируемый магнитный выключатель MMS 22-PI1

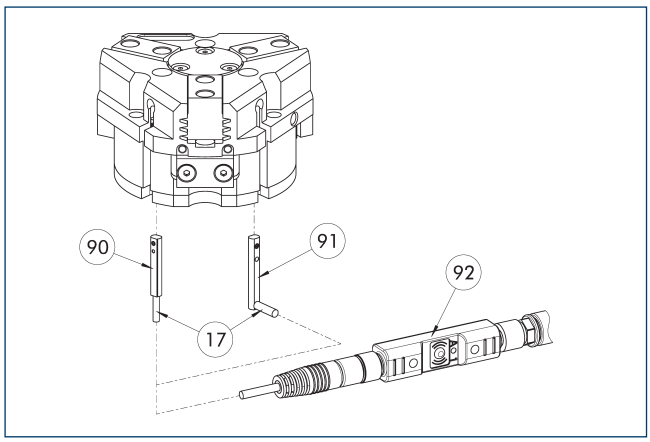

(17) Кабельный выход
(90) Датчик MMS 22 PI1-...
(91) Датчик MMS 22 ..-PI1-...-SA
(92) Штекерное приспособление для обучения ST

Контроль положения с одним программируемым положением на датчик и встроенной в датчик электроникой. Программируется с помощью магнитного приспособления для обучения MT (входит в комплект поставки, ид. № 0301030) или штекерного приспособления для обучения ST (опция). Система контроля конечного положения для монтажа в С-образном пазе. Если в приведенной таблице указано штекерное приспособление для обучения ST, обучение возможно только с использованием приспособления ST.

Описание	Идент. №	Часто комбинируются
Программируемый магнитный выключатель		
MMS 22-PI1-S-M8-PNP	0301160	●
MMSK 22-PI1-S-PNP	0301162	
Программируемый магнитный выключатель с боковым выходом для кабеля		
MMS 22-PI1-S-M8-PNP-SA	0301166	●
MMSK 22-PI1-S-PNP-SA	0301168	
Программируемый магнитный выключатель с корпусом из нержавеющей стали		
MMS 22-PI1-S-M8-PNP-HD	0301110	●
MMSK 22-PI1-S-PNP-HD	0301112	
Штекерное приспособление для обучения		
ST-MMS 22-PI1-PNP	0301025	

ⓘ Требуется по два датчика на узел для контроля двух положений. В качестве опции доступны удлинительные кабели и разветвители линий датчиков. Дополнительные варианты датчиков, дополнительную информацию и технические характеристики можно найти в главе каталога системы датчиков.

Программируемый магнитный выключатель MMS 22-PI2

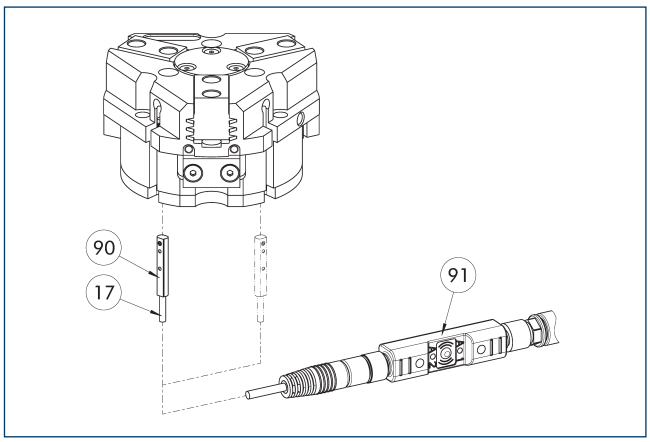

(17) Кабельный выход
(90) Датчик MMS 22...-PI2-...
(91) Штекерное приспособление для обучения ST

Контроль положения с двумя программируемыми положениями на датчик и встроенной в датчик электроникой. Программируется с помощью магнитного приспособления для обучения MT (входит в комплект поставки, ид. № 0301030) или штекерного приспособления для обучения ST (опция). Система контроля конечного положения для монтажа в С-образном пазе. Если в приведенной таблице указано штекерное приспособление для обучения ST, обучение возможно только с использованием приспособления ST.

Описание	Идент. №	Часто комбинируются
Программируемый магнитный выключатель		
MMS 22-PI2-S-M8-PNP	0301180	●
MMSK 22-PI2-S-PNP	0301182	
Программируемый магнитный выключатель с боковым выходом для кабеля		
MMS 22-PI2-S-M8-PNP-SA	0301186	●
MMSK 22-PI2-S-PNP-SA	0301188	
Программируемый магнитный выключатель с корпусом из нержавеющей стали		
MMS 22-PI2-S-M8-PNP-HD	0301130	●
MMSK 22-PI2-S-PNP-HD	0301132	
Штекерное приспособление для обучения		
ST-MMS 22-PI2-PNP	0301026	

ⓘ Требуется по одному датчику на узел для контроля двух положений. Удлинительные кабели и разветвители линий датчиков доступны в качестве опций. Дополнительные варианты датчиков, дополнительную информацию и технические характеристики можно найти в главе каталога системы датчиков.

Программируемый магнитный выключатель MMS-P

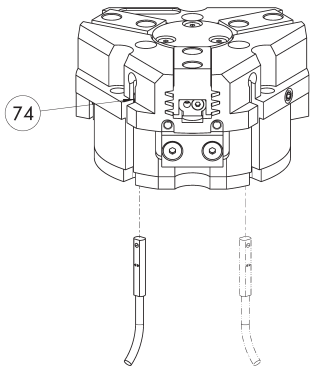

74 Ограничитель для датчика

Контроль положения с двумя программируемыми положениями на датчик.
Система контроля конечного положения для монтажа в C-образном пазе.

Описание	Идент. №	Часто комбинируются
Программируемый магнитный выключатель		
MMSK-P 22-S-PNP	0301371	
MMS-P 22-S-M8-PNP	0301370	●
Соединительные кабели		
KA GLN0804-LK-00500-A	0307767	●
KA GLN0804-LK-01000-A	0307768	
KA WLN0804-LK-00500-A	0307765	
KA WLN0804-LK-01000-A	0307766	
Зажим для штекера/розетки		
CLI-M8	0301463	
Разветвитель линий датчиков		
V2-M8-4P-2XM8-3P	0301380	

ⓘ Требуется по одному датчику на узел для контроля двух положений. Удлинительные кабели и разветвители линий датчиков доступны в качестве опций. Дополнительные варианты датчиков, дополнительную информацию и технические характеристики можно найти в главе каталога системы датчиков.

PZN-plus 64

Универсальный захват

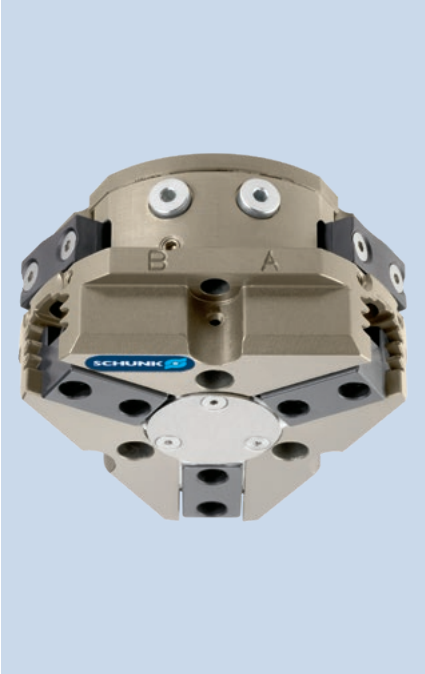

Усилие захвата, наружный захват

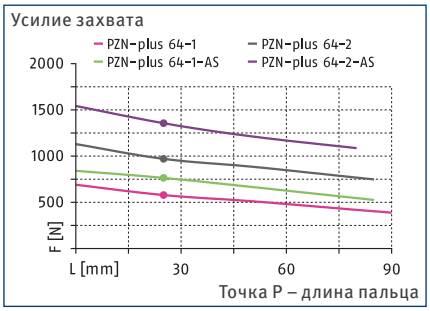

Усилие захвата, внутренний захват

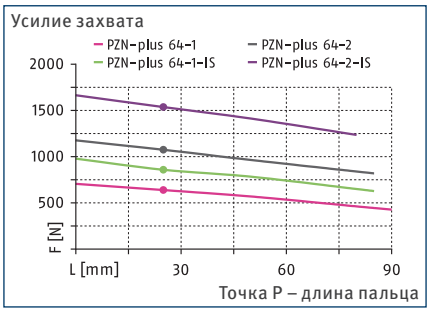

Габариты и максимальные нагрузки

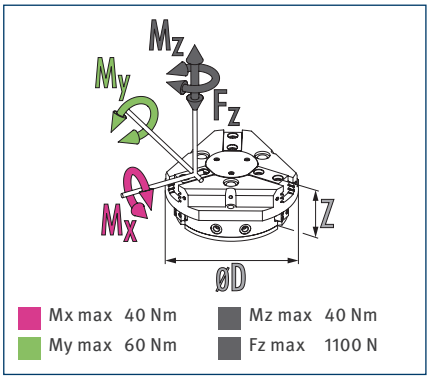

ⓘ Указанные моменты и силы являются статическими значениями, прикладываются к каждому базовому кулачку и могут действовать одновременно. Нагрузки могут возникать в дополнение к моменту, создаваемому собственно силой захвата.

Технические характеристики

Описание		PZN-plus 64-1	PZN-plus 64-2	PZN-plus 64-1-AS	PZN-plus 64-2-AS	PZN-plus 64-1-IS	PZN-plus 64-2-IS
Идент. №		0303310	0303410	0303510	0303610	0303540	0303640
Ход на кулачок	[mm]	6	3	6	3	6	3
Усилие закрытия/открытия	[N]	580/640	970/1075	765/-	1285/-	-/860	-/1535
Мин. сила пружины	[N]			185	315	220	460
Масса	[kg]	0.43	0.43	0.54	0.54	0.54	0.54
Рекомендуемая масса заготовки	[kg]	2.9	4.85	2.9	4.85	2.9	4.85
Расход среды на двойной ход	[cm³]	25	25	48	48	48	48
Мин./норм./макс. рабочее давление	[bar]	2/6/8	2/6/8	4/6/6.5	4/6/6.5	4/6/6.5	4/6/6.5
Мин./макс. давление продувки	[bar]	0.5/1	0.5/1	0.5/1	0.5/1	0.5/1	0.5/1
Время закрывания / открывания	[s]	0.03/0.03	0.03/0.03	0.02/0.04	0.02/0.04	0.04/0.02	0.04/0.02
Время закрывания/открывания с пружиной	[s]			0.08	0.08	0.08	0.08
Макс. допустимая длина пальца	[mm]	90	85	85	80	85	80
Макс. допустимая масса на палец	[kg]	0.35	0.35	0.35	0.35	0.35	0.35
Класс защиты IP		40	40	40	40	40	40
Мин./макс. температура окружающей среды	[°C]	5/90	5/90	5/90	5/90	5/90	5/90
Повторяемость	[mm]	0.01	0.01	0.01	0.01	0.01	0.01
Размеры Ø D x Z	[mm]	76 x 43.3	76 x 43.3	76 x 56.8	76 x 56.8	76 x 56.8	76 x 56.8
Варианты исполнения и их характеристики							
Пылезащитное исполнение		37303310	37303410	37303510	37303610	37303540	37303640
Класс защиты IP		64	64	64	64	64	64
Масса	[kg]	0.6	0.6	0.71	0.71	0.71	0.71
Коррозионностойкое исполнение		38303310	38303410	38303510	38303610	38303540	38303640
Высокотемпературное исполнение		39303310	39303410	39303510	39303610	39303540	39303640
Мин./макс. температура окружающей среды	[°C]	5/130	5/130	5/130	5/130	5/130	5/130
Исполнение с усилителем мощности		0372201	0372211	0372221		0372241	
Усилие закрытия/открытия	[N]	933/1083	1585/1833	1153/-		-/1250	
Масса	[kg]	0.7	0.7	0.8		0.8	
Максимальное давление	[bar]	6	6	6		6	
Макс. допустимая длина пальца	[mm]	80	64	64		64	
Прецизионное исполнение		0303340	0303440	0303490	0303590		

ⓘ Может потребоваться несколько сотен циклов захвата, прежде чем будет достигнуто полное усилие захвата (соответствующее таблице технических данных).

Главный вид

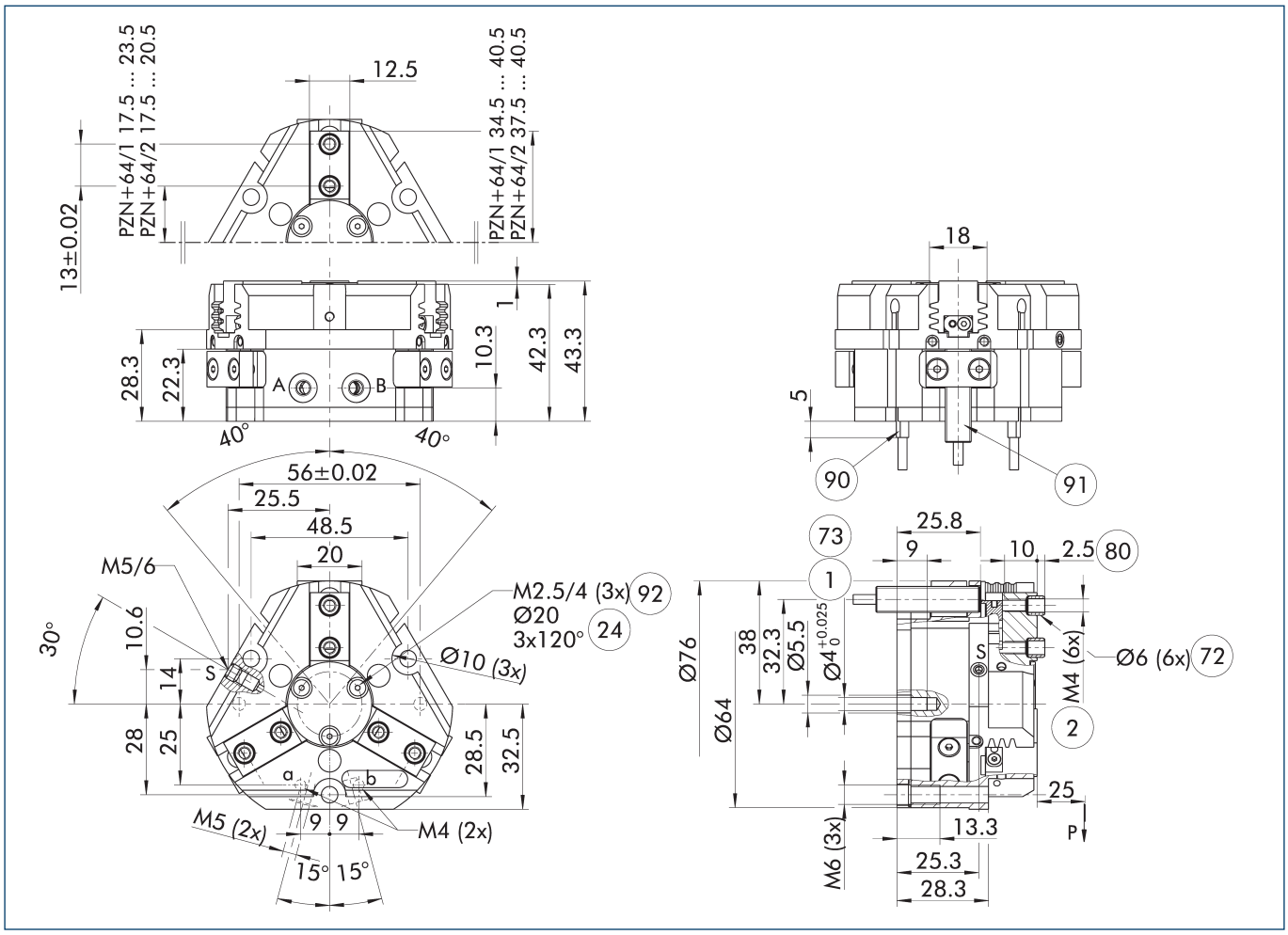

На чертеже показан захват в базовом исполнении с закрытыми губками без учета размеров описанных ниже опций.

ⓘ Клапан поддержания давления SDV-P может использоваться для внутреннего или наружного зажатия вместе с пружинным механическим устройством поддержания усилия захвата или вместо него (см. раздел каталога «Принадлежности»).

A, a Главное/прямое соединение, открытие захвата

B, b Главное/прямое соединение, закрытие захвата

S Соединение для продувки воздухом

(1) Соединение с захватом

(2) Пальцевое соединение

(24) Окружность расположения болтов

(72) Подготовка под центрирующие втулки

(73) Посадочные места для центрирующих штифтов

(80) Глубина отверстия центрирующей втулки в ответной детали

(90) Датчик MMS 22..

(91) Датчик IN ...

(92) Резьба под крышкой для крепления внешних навесных устройств

PZN-plus 64

Универсальный захват

Прямое бесшланговое соединение M4

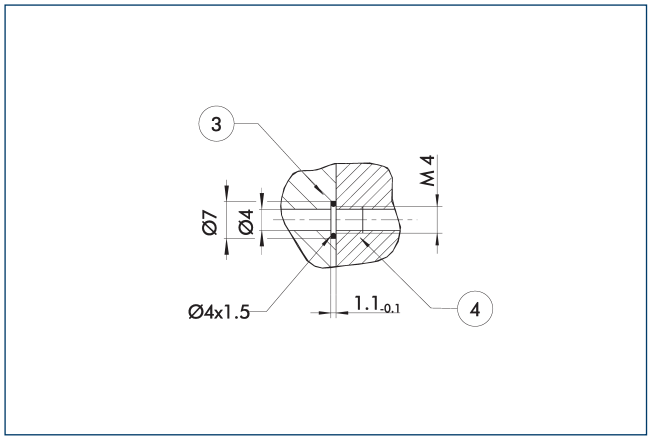

(3) Переходник

(4) Захваты

Прямое соединение используется для подачи сжатого воздуха без использования шлангов. Вместо этого сжатая среда подается через сквозные отверстия в монтажной плите.

Исполнение с поддержанием усилия захвата AS/IS

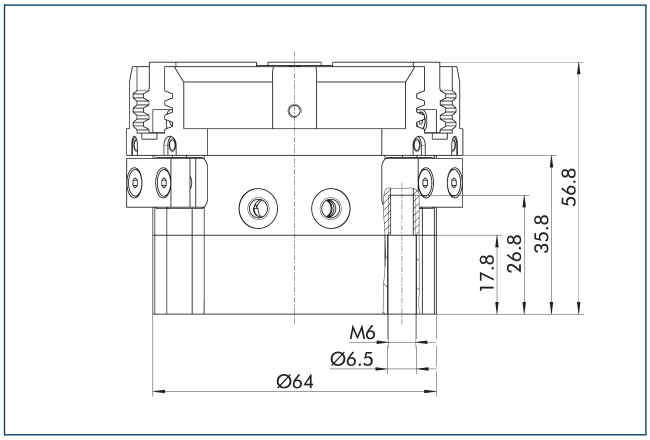

Механическое устройство поддержания усилия захвата обеспечивает минимальное необходимое зажимное усилие даже в случае падения давления. В исполнении AS/S оно работает как усилие закрывания, а в исполнении IS — как усилие открывания. Кроме этого, устройство поддержания усилия захвата может использоваться для увеличения усилия захвата или для захвата с односторонним приводом.

Пылезащитное исполнение

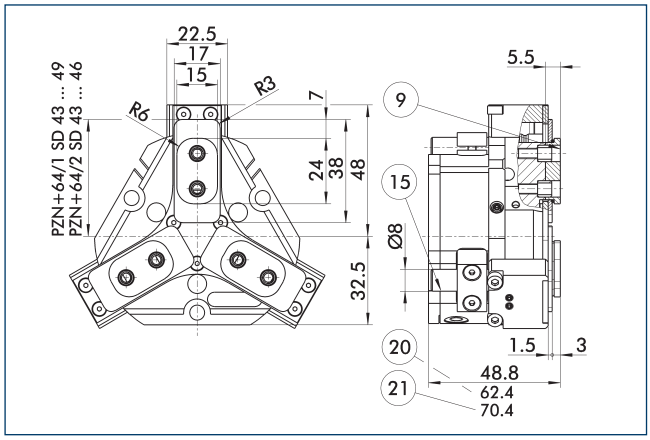

(9) Схему установки монтажных винтов см. в базовой версии

(15) Герметизирующий болт

(20) Для исполнения AS/IS

(21) Относится к версии KVZ

Пылезащищенное исполнение повышает степень защиты от проникновения посторонних веществ. Монтажный чертеж сдвигается на высоту промежуточной губки. Длина пальца все так же измеряется от верхней кромки корпуса захвата.

Исполнение с усилителем мощности

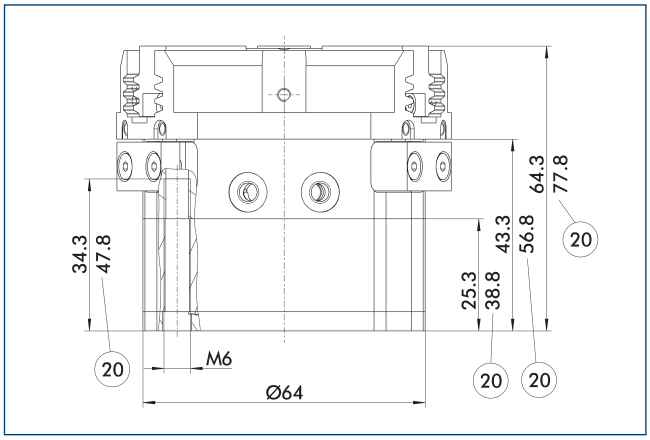

(20) Для исполнения AS/IS

Цилиндр KVZ увеличивает усилие при открывании и закрывании. Второй подсоединенный последовательно поршень также увеличивает усилие в клиновом механизме. Обратите внимание на то, что захваты, оснащенные устройством поддержания захватного усилия, выше обычных.

Прецизионное исполнение

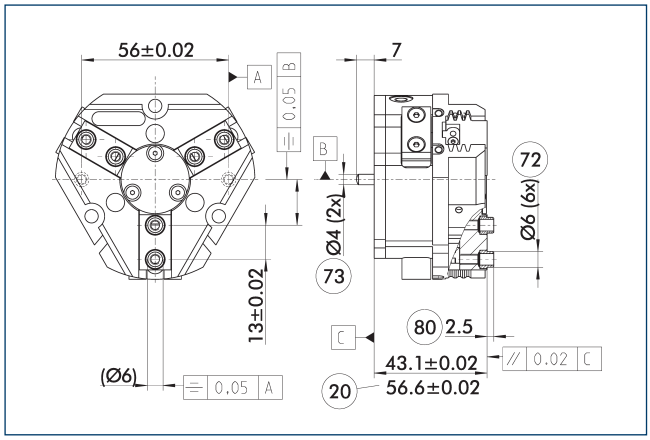

(20) Для исполнения AS/IS
(72) Подготовка под центрирующие втулки
(73) Посадочные места для центрирующих штифтов
(80) Глубина отверстия центрирующей втулки в ответной детали

Указанные допуски относятся только к вариантам прецизионным исполнений, указанным в технических характеристиках. Все остальные варианты прецизионных исполнений доступны по запросу.

Подпружиненная нажимная деталь

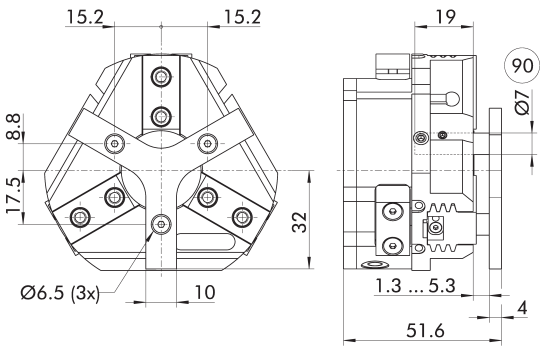

(90) Направляющий штифт

Для позиционирования заготовки под действием пружины до упора после открытия захвата. Разработано специально для загрузочных машин.

Описание	Идент. №	Ход	Мин. усилие
		[mm]	[N]
Подпружиненная нажимная деталь			
A-PZN-plus/DPZ-plus 64	0303720	4	11

ⓘ Нажимная деталь не может применяться в пылезащищенном исполнении. Свяжитесь с нами, если вам нужна нестандартная нажимная деталь.

Клапан поддержания давления SDV-P

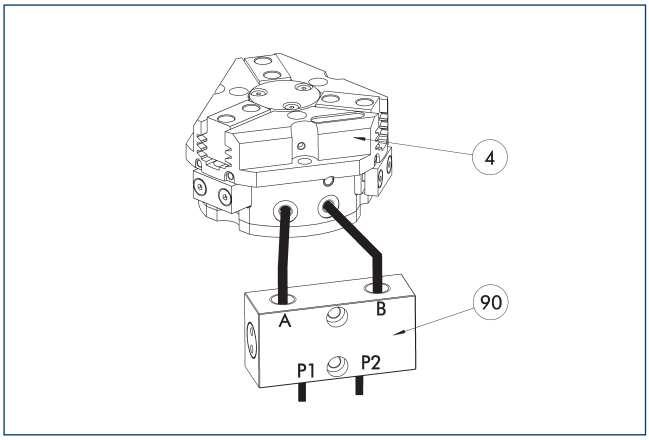

(4) Захваты

(90) Клапан поддержания давления SDV-P

Клапан поддержания давления SDV-P в случае аварийной остановки обеспечивает временное поддержание давления в поршневой камере пневматического захвата, поворотного или линейного модуля и модуля быстрой смены оснастки.

Описание	Идент. №	Рекомендованный диаметр шланга
		[mm]
Клапан поддержания давления		
SDV-P 04	0403130	6
SDV-P 07	0403131	8
Клапан поддержания давления с винтом сброса воздуха		
SDV-P 04-E	0300120	6
SDV-P 07-E	0300121	8
SDV-P 10-E	0300109	10

ⓘ Для достижения указанных для каждого варианта захвата значений времени закрывания и открывания, необходимо использовать шланг рекомендуемого диаметра. Непосредственное назначение конкретного варианта захвата для соответствующего SDV-P можно найти на сайте schunk.com.

Пневматическое позиционирующее устройство PPD

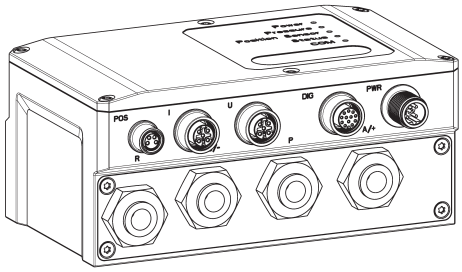

Блок PPD позволяет добиться гибкости во всех областях применения пневматических захватов за счет свободного позиционирования, регулировки силы захвата и скорости.

Описание	Идент. №	
Пневматическое позиционирующее устройство		
PPD 20-IOL	1540700	
Переходник		
A GGN0804-1204-A	1540691	
Соединительный кабель IO-Link		
KA GGN1205-1212-IOL-00100-A	1540697	
Кабель для подачи напряжения - совместимый с кабельной цепью		
KA GLN12B05-LK-01000-A	1540660	
Удлинительный кабель		
KV GGN0804-IO-00150-A	1540662	
KV GGN0804-IO-00300-A	1540663	
Сборочный комплект		
Сборочный комплект PPD	1540705	

ⓘ В дополнение к PPD необходим датчик положения (датчик SCHUNK IO-Link или аналоговый датчик (4–20 мА)).

Защитная крышка HUE PZN-plus 64

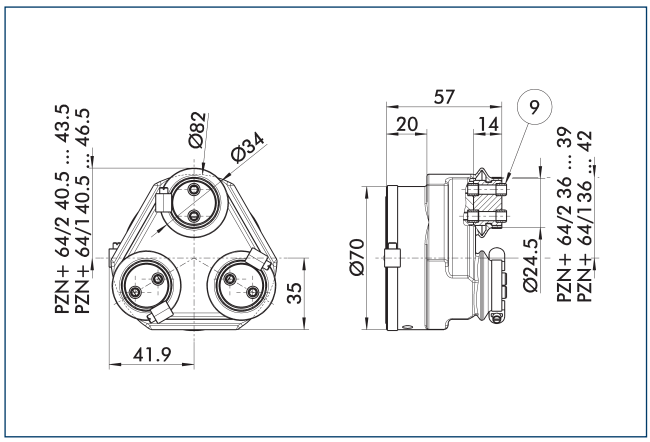

(9) Схему установки монтажных винтов см. в базовой версии

Защитная крышка HUE полностью предохраняет захват от внешних воздействий. Крышка пригодна для использования в приложениях с классом защиты до IP65 при условии наличия дополнительного уплотнения в нижней части крышки. Подробные сведения приведены в серии HUE. Схема присоединения сдвигается на высоту промежуточной губки.

Описание	Идент. №	Класс защиты IP
Защитная крышка		
HUE PZN-plus 64	0303480	65

ⓘ Контролировать с помощью индуктивного датчика положение захвата с защитной крышкой HUE невозможно. SCHUNK рекомендует использовать магнитные датчики, которые рекомендованы для подобного исполнения захвата.

Системы быстрой смены губок BSWS

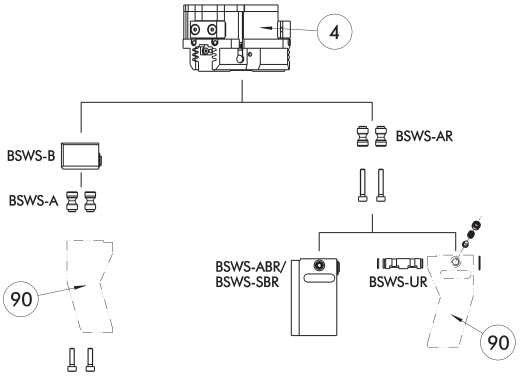

(4) Захваты

(90) Модифицированные захватные пальцы

Существуют различные системы быстрой смены губок для захватов. Подробную информацию можно найти в описании соответствующего изделия.

Описание	Идент. №	Комплект поставки
Переходный штифт системы быстрой смены губок		
BSWS-A 64	0303022	2
BSWS-AR 64	0300092	2
Основание системы быстрой смены губок		
BSWS-B 64	0303023	1
Заготовка пальца системы быстрой смены		
BSWS-ABR-PGZN-plus 64	0300072	1
BSWS-SBR-PGZN-plus 64	0300082	1
Механизм фиксации системы быстрой смены кулачков		
BSWS-UR 64	0302991	1

ⓘ Если рабочее давление превышает 6 бар, следует проверить возможность использования вне заданных ограничений приложения. Могут использоваться только системы, перечисленные в таблице.

Области применения

Серия	Размер	вариант	Пригодность
PZN-plus	64	-1 (6 бар)	■■■■
PZN-plus	64	-1-AS/1-IS (6 бар)	■■■■
PZN-plus	64	-2 (6 бар)	■■■■
PZN-plus	64	-2-AS/2-IS (6 бар)	■■□□
PZN-plus	64	-...-KVZ (6 бар)	■■□□
Обозначения			
■■■■	Может комбинироваться без ограничений		
■■□□	Использовать с ограничениями (см. пределы нагрузки)		
□□□□	нельзя сочетать		

Ограничения нагрузок в описываемых приложениях можно найти в каталоге, в главе, посвященной соответствующей принадлежности.

PZN-plus 64

Универсальный захват

Система быстрой смены губок BSWS-M

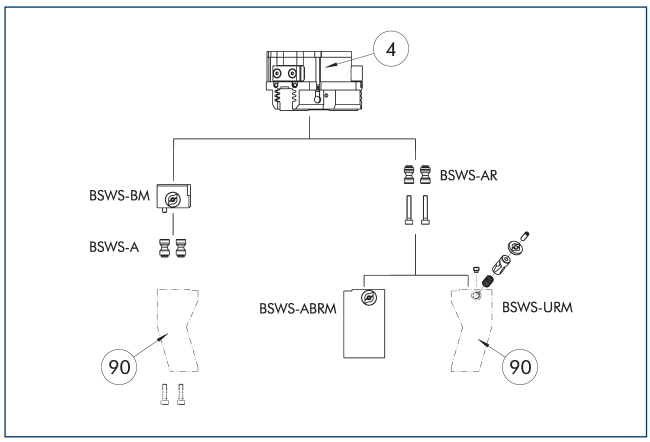

(4) Захваты

(90) Модифицированные захватные пальцы

Существуют различные системы быстрой смены губок для захватов. Подробную информацию можно найти в описании соответствующего изделия.

Описание	Идент. №	Комплект поставки
Переходный штифт системы быстрой смены губок		
BSWS-A 64	0303022	2
BSWS-AR 64	0300092	2
Основание системы быстрой смены губок		
BSWS-BM 64	1313900	1
Заготовка пальца системы быстрой смены		
BSWS-ABRM-PGZN-plus 64	1420851	1
Механизм фиксации системы быстрой смены кулачков		
BSWS-URM 64	1398401	1

ⓘ Если рабочее давление превышает 6 бар, следует проверить возможность использования вне заданных ограничений приложения. Могут использоваться только системы, перечисленные в таблице.

Области применения

Серия	Размер	вариант	Пригодность
PZN-plus	64	-1 (6 бар)	■■■■
PZN-plus	64	-1-AS/1-IS (6 бар)	■■■■
PZN-plus	64	-2 (6 бар)	■■■■
PZN-plus	64	-2-AS/2-IS (6 бар)	■■□□
PZN-plus	64	-...-KVZ (6 бар)	■■□□
Обозначения			
■■■■	Может комбинироваться без ограничений		
■■□□	Использовать с ограничениями (см. пределы нагрузки)		
□□□□	нельзя сочетать		

Ограничения нагрузок в описываемых приложениях можно найти в каталоге, в главе, посвященной соответствующей принадлежности.

Система быстрой смены кулачков BSWS-M

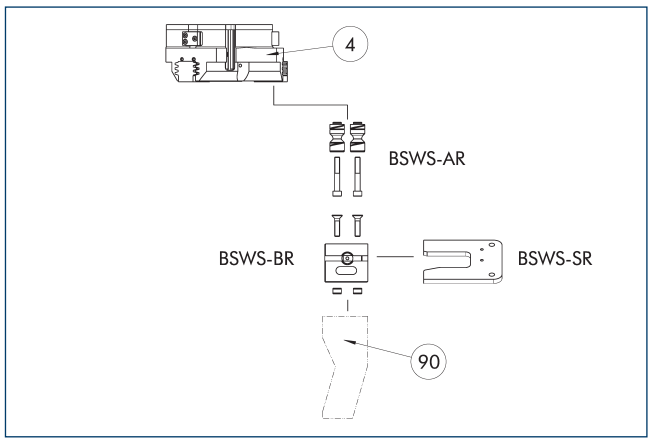

(4) Захваты

(90) Модифицированные захватные пальцы

Если рабочее давление превышает 6 бар, следует проверить возможность использования вне заданных ограничений приложения. Могут использоваться только системы, перечисленные в таблице.

Описание	Идент. №	Комплект поставки
Переходный штифт системы быстрой смены губок		
BSWS-AR 64	0300092	2
Основание системы быстрой смены губок		
BSWS-BR 64	1555914	1
Система хранения		
BSWS-SR 64	1555950	1
Монтажный комплект для бесконтактного выключателя		
AS-IN40-BSWS-SR 50/64	1561455	1
Индуктивные бесконтактные выключатели		
IN 40-S-M12	0301574	
IN 40-S-M8	0301474	
INK 40-S	0301555	

ⓘ Могут использоваться только системы, перечисленные в таблице.

Области применения

Серия	Размер	вариант	Пригодность
PZN-plus	64	-1 (6 бар)	■■■■
PZN-plus	64	-1-AS/1-IS (6 бар)	■■■■
PZN-plus	64	-2 (6 бар)	■■■■
PZN-plus	64	-2-AS/2-IS (6 бар)	■■□□
PZN-plus	64	-...-KVZ (6 бар)	■■□□
Обозначения			
■■■■	Может комбинироваться без ограничений		
■■□□	Использовать с ограничениями (см. пределы нагрузки)		
□□□□	нельзя сочетать		

Ограничения нагрузок в описываемых приложениях можно найти в каталоге, в главе, посвященной соответствующей принадлежности.

Промежуточные губки ZBA-L-plus 64

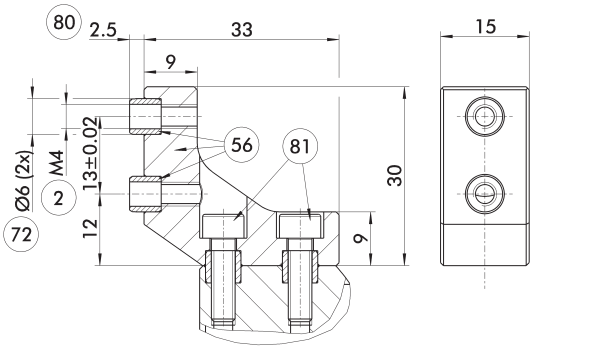

(2) Пальцевое соединение
(56) Входит в комплект поставки
(72) Подготовка под центрирующие втулки
(80) Глубина отверстия центрирующей втулки в ответной детали
(81) Не входит в комплект поставки

Опциональные промежуточные губки ZBA-L-plus позволяют повернуть сетку крепежных отверстий накладных губок на 90°. Это упрощает проектирование и изготовление накладных губок (особенно в исполнениях с большой длиной), поскольку позволяют отказаться от глубоких и сквозных отверстий.

Описание	Идент. №	Материал	Сопряжение пальца	Комплект поставки
Промежуточная губка				
ZBA-L-plus 64	0311722	Алюминий	PGN-plus 64	1

Универсальная промежуточная губка UZB 64

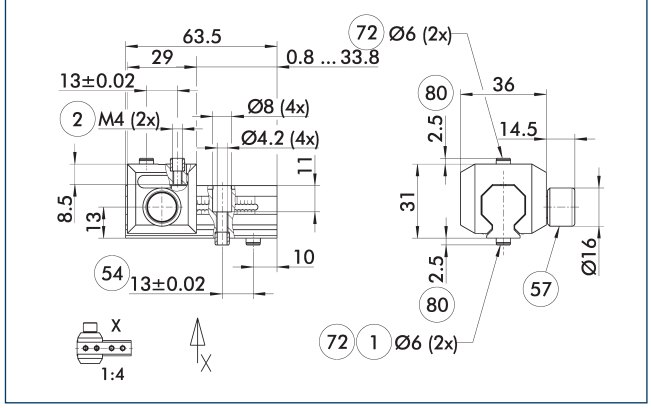

(1) Соединение с захватом
(2) Пальцевое соединение
(54) Опциональное правое или левое соединение
(57) Фиксация
(72) Подготовка под центрирующие втулки
(80) Глубина отверстия центрирующей втулки в ответной детали

На чертеже показана универсальная промежуточная губка UZB.

Описание	Идент. №	Размер сетки
		[mm]
Универсальная промежуточная губка		
UZB 64	0300042	1.5
Заготовка пальца		
ABR-PGZN-plus 64	0300010	
SBR-PGZN-plus 64	0300020	

ⓘ Если рабочее давление превышает 6 бар, следует проверить возможность использования вне заданных ограничений приложения.

Области применения

Серия	Размер	вариант	Пригодность
PZN-plus	64	-1 (6 бар)	■■■■
PZN-plus	64	-1-AS/1-IS (6 бар)	■■□□
PZN-plus	64	-2 (6 бар)	□□□□
PZN-plus	64	-2-AS/2-IS (6 бар)	□□□□
PZN-plus	64	-...-KVZ (6 бар)	□□□□
Обозначения			
■■■■	Может комбинироваться без ограничений		
■■□□	Использовать с ограничениями (см. пределы нагрузки)		
□□□□	нельзя сочетать		

Ограничения нагрузок в описываемых приложениях можно найти в каталоге, в главе, посвященной соответствующей принадлежности.

PZN-plus 64

Универсальный захват

Заготовки пальцев ABR/SBR-PGZN-plus 64

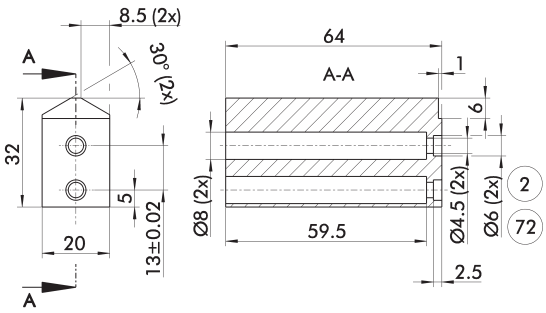

(2) Пальцевое соединение

(72) Подготовка под центрирующие втулки

На чертеже показана заготовка пальца, предназначенная для доработки заказчиком.

Описание	Идент. №	Материал	Комплект поставки
Заготовка пальца			
ABR-PGZN-plus 64	0300010	Алюминий (3.4365)	1
SBR-PGZN-plus 64	0300020	Сталь (1.7131)	1

ⓘ В захватах серии PGL-plus-P применение заготовок для пальцев приводит к ограничению хода закрытия. Проверьте это заранее, используя данные CAD, и соответствующим образом уточните процедуру изготовления пальцев.

Блок компенсации допусков TCU

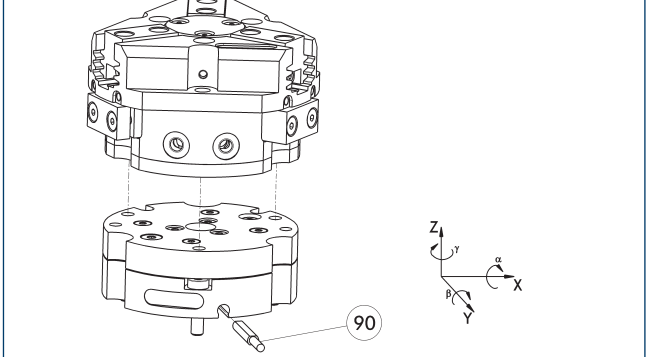

(90) Контроль блокировки

Захваты могут монтироваться непосредственно, без адаптерной плиты. Блок компенсации допусков и захват имеют одинаковые схемы винтового соединения. Поэтому блоки компенсации допусков могут монтироваться позднее. Учитывайте увеличение высоты при установке блока компенсации допусков. Подробную информацию можно найти в разделе каталога «Принадлежности для роботов».

Описание	Идент. №	Фиксация	Отклонение	Часто комбинируются
Компенсирующий блок				
TCU-Z-064-3-MV	0324766	да	±1°/±1°/±1°	●
TCU-Z-064-3-OV	0324767	нет	±1°/±1°/±1°	

Компенсационный модуль AGE-F

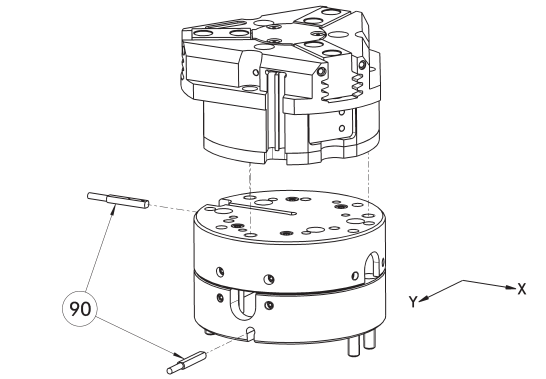

(90) Контроль

Захваты могут монтироваться непосредственно, без адаптерной плиты. Подробную информацию можно найти в разделах «Захватные системы» или «Принадлежности для роботов» нашего каталога.

Описание	Идент. №	Компенсация по осям X-Y	Возвращающее усилие	Часто комбинируются
		[mm]	[N]	
Компенсирующий блок				
AGE-F-XY-063-1	0324940	± 4	12	
AGE-F-XY-063-2	0324941	± 4	16	
AGE-F-XY-063-3	0324942	± 4	20	●

Модульная сборочная автоматика

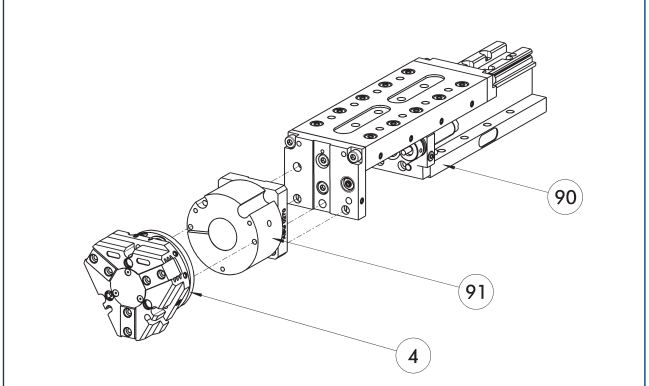

(4) Захваты

(90) Линейный модуль CLM/KLM/LM/ELP/ELM/ELS/HLM

(91) Адаптерная плита ASG

Захваты и линейные модули могут комбинироваться со стандартными адаптерными плитами из системы модульной сборки. Более подробную информацию можно найти в нашем основном каталоге «Автоматика модульной сборки».

Индуктивные бесконтактные выключатели

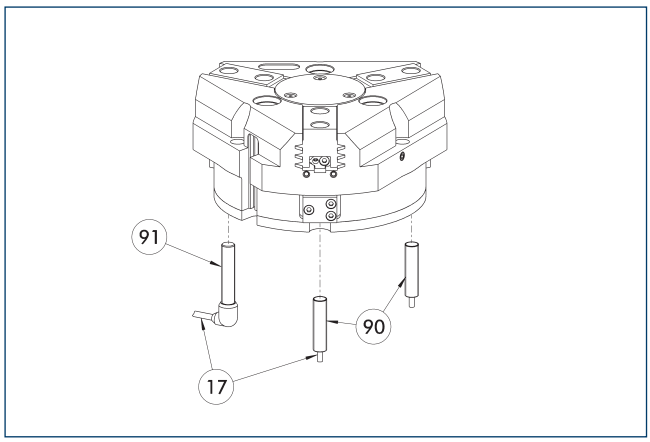

(17) Кабельный выход
(90) Датчик IN ...
(91) Датчик IN..-SA

Непосредственно смонтированная система контроля конечного положения

Описание	Идент. №	Часто комбинируются
Индуктивные бесконтактные выключатели		
IN 80-S-M12	0301578	
IN 80-S-M8	0301478	●
INK 80-S	0301550	
Индуктивный бесконтактный выключатель с боковым выводом кабеля		
IN 80-S-M12-SA	0301587	
IN 80-S-M8-SA	0301483	●
INK 80-S-SA	0301566	
Соединительные кабели		
KA BG08-L 3P-0300-PNP	0301622	●
KA BG08-L 3P-0500-PNP	0301623	
KA BG12-L 3P-0500-PNP	30016369	
KA BW08-L 3P-0300-PNP	0301594	
KA BW08-L 3P-0500-PNP	0301502	
KA BW12-L 3P-0300-PNP	0301503	
KA BW12-L 3P-0500-PNP	0301507	
Зажим для штекера/розетки		
CLI-M12	0301464	
CLI-M8	0301463	
Удлинительный кабель		
KV BG12-SG12 3P-0030-PNP	0301999	
KV BG12-SG12 3P-0060-PNP	0301998	
KV BW08-SG08 3P-0030-PNP	0301495	
KV BW08-SG08 3P-0100-PNP	0301496	
KV BW08-SG08 3P-0200-PNP	0301497	●
KV BW12-SG12 3P-0030-PNP	0301595	
KV BW12-SG12 3P-0100-PNP	0301596	
KV BW12-SG12 3P-0200-PNP	0301597	
Разветвитель линий датчиков		
V2-M12	0301776	●
V2-M8	0301775	●
V4-M8	0301746	
V8-M8	0301751	

ⓘ Требуется по два датчика на узел для контроля двух положений. В качестве опции доступны удлинительные кабели и разветвители линий датчиков. Дополнительные варианты датчиков, дополнительную информацию и технические характеристики можно найти в главе каталога системы датчиков.

Универсальный датчик положения

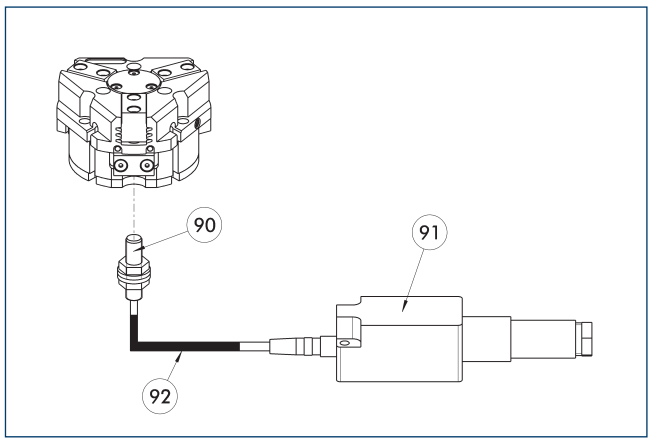

(90) Датчик FPS-S
(91) Анализирующая электроника FPS-F5
(92) Удлинительный кабель

Гибкий контроль положения (до пяти позиций)

Описание	Идент. №	
Монтажный комплект для FPS		
AS-FPS-PGZN-plus 64-1/80-2	0301630	
Датчик		
FPS-S M8	0301704	
Анализирующая электроника		
FPS-F5	0301805	
Удлинительный кабель		
KV BG08-SG08 3P-0050	0301598	
KV BG08-SG08 3P-0100	0301599	

ⓘ В случае использования системы FPS на каждый захват требуются датчик FPS (FPS-S), электронный процессор (FPS-F5 / F5 T), а также монтажный комплект (AS), если он указан. Удлинительные кабели (KV) из раздела «Принадлежности» доступны по дополнительному заказу.

Электронный магнитный выключатель MMS

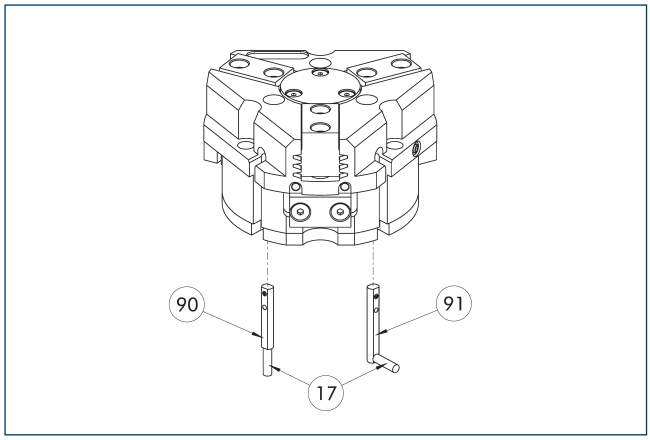

(17) Кабельный выход
(90) Датчик MMS 22..
(91) Датчик MMS 22...-SA

Система контроля конечного положения для монтажа в С-образном пазе.

Описание	Идент. №	Часто комбинируются
Электронный магнитный выключатель		
MMS 22-S-M8-PNP	0301032	●
MMSK 22-S-PNP	0301034	
Электронные магнитные выключатели MMS с боковым выходом кабеля		
MMS 22-S-M8-PNP-SA	0301042	●
MMSK 22-S-PNP-SA	0301044	
Соединительные кабели		
KA BG08-L 3P-0300-PNP	0301622	●
KA BG08-L 3P-0500-PNP	0301623	
KA BW08-L 3P-0300-PNP	0301594	
KA BW08-L 3P-0500-PNP	0301502	
Зажим для штекера/розетки		
CLI-M8	0301463	
Удлинительный кабель		
KV BW08-SG08 3P-0030-PNP	0301495	
KV BW08-SG08 3P-0100-PNP	0301496	
KV BW08-SG08 3P-0200-PNP	0301497	●
Разветвитель линий датчиков		
V2-M8	0301775	●
V4-M8	0301746	
V8-M8	0301751	

ⓘ Требуется по два датчика на узел для контроля двух положений. В качестве опции доступны удлинительные кабели и разветвители линий датчиков. Дополнительные варианты датчиков, дополнительную информацию и технические характеристики можно найти в главе каталога системы датчиков.

Программируемый магнитный выключатель MMS 22-PI1

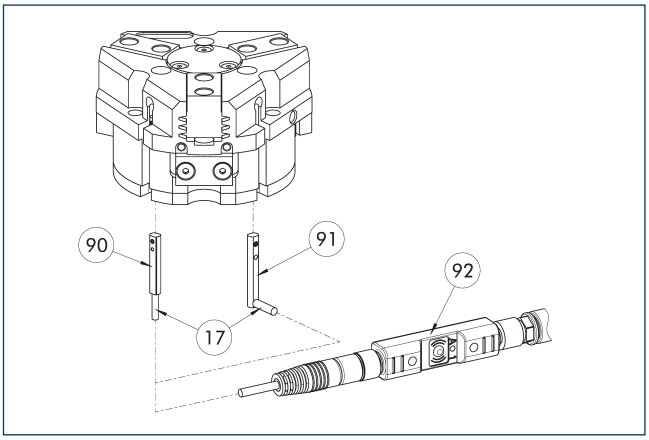

(17) Кабельный выход
(90) Датчик MMS 22 PI1-...
(91) Датчик MMS 22 ..-PI1-...-SA
(92) Штекерное приспособление для обучения ST

Контроль положения с одним программируемым положением на датчик и встроенной в датчик электроникой. Программируется с помощью магнитного приспособления для обучения MT (входит в комплект поставки, ид. № 0301030) или штекерного приспособления для обучения ST (опция). Система контроля конечного положения для монтажа в С-образном пазе. Если в приведенной таблице указано штекерное приспособление для обучения ST, обучение возможно только с использованием приспособления ST.

Описание	Идент. №	Часто комбинируются
Программируемый магнитный выключатель		
MMS 22-PI1-S-M8-PNP	0301160	●
MMSK 22-PI1-S-PNP	0301162	
Программируемый магнитный выключатель с боковым выходом для кабеля		
MMS 22-PI1-S-M8-PNP-SA	0301166	●
MMSK 22-PI1-S-PNP-SA	0301168	
Программируемый магнитный выключатель с корпусом из нержавеющей стали		
MMS 22-PI1-S-M8-PNP-HD	0301110	●
MMSK 22-PI1-S-PNP-HD	0301112	
Штекерное приспособление для обучения		
ST-MMS 22-PI1-PNP	0301025	

ⓘ Требуется по два датчика на узел для контроля двух положений. В качестве опции доступны удлинительные кабели и разветвители линий датчиков. Дополнительные варианты датчиков, дополнительную информацию и технические характеристики можно найти в главе каталога системы датчиков.

Программируемый магнитный выключатель MMS 22-PI2

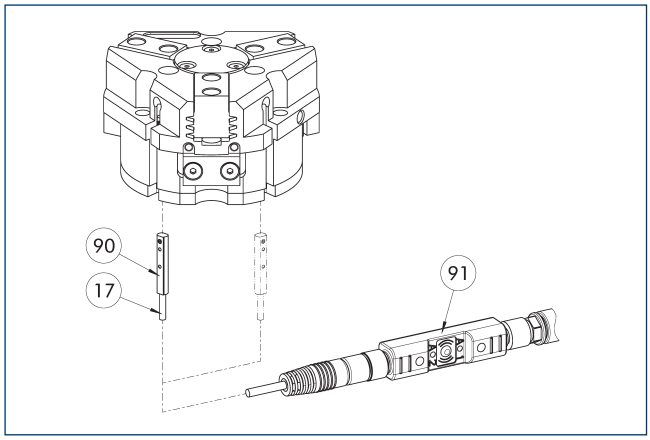

(17) Кабельный выход
(90) Датчик MMS 22...-PI2-...
(91) Штекерное приспособление для обучения ST

Контроль положения с двумя программируемыми положениями на датчик и встроенной в датчик электроникой. Программируется с помощью магнитного приспособления для обучения MT (входит в комплект поставки, ид. № 0301030) или штекерного приспособления для обучения ST (опция). Система контроля конечного положения для монтажа в C-образном пазе. Если в приведенной таблице указано штекерное приспособление для обучения ST, обучение возможно только с использованием приспособления ST.

Описание	Идент. №	Часто комбинируются
Программируемый магнитный выключатель		
MMS 22-PI2-S-M8-PNP	0301180	●
MMSK 22-PI2-S-PNP	0301182	
Программируемый магнитный выключатель с боковым выходом для кабеля		
MMS 22-PI2-S-M8-PNP-SA	0301186	●
MMSK 22-PI2-S-PNP-SA	0301188	
Программируемый магнитный выключатель с корпусом из нержавеющей стали		
MMS 22-PI2-S-M8-PNP-HD	0301130	●
MMSK 22-PI2-S-PNP-HD	0301132	
Штекерное приспособление для обучения		
ST-MMS 22-PI2-PNP	0301026	

ⓘ Требуется по одному датчику на узел для контроля двух положений. Удлинительные кабели и разветвители линий датчиков доступны в качестве опций. Дополнительные варианты датчиков, дополнительную информацию и технические характеристики можно найти в главе каталога системы датчиков.

Программируемый магнитный выключатель MMS-P

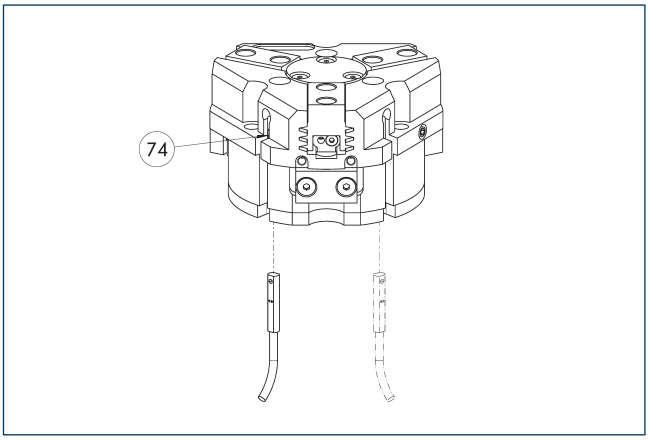

(74) Ограничитель для датчика

Контроль положения с двумя программируемыми положениями на датчик. Система контроля конечного положения для монтажа в C-образном пазе.

Описание	Идент. №	Часто комбинируются
Программируемый магнитный выключатель		
MMSK-P 22-S-PNP	0301371	
MMS-P 22-S-M8-PNP	0301370	●
Соединительные кабели		
KA GLN0804-LK-00500-A	0307767	●
KA GLN0804-LK-01000-A	0307768	
KA WLN0804-LK-00500-A	0307765	
KA WLN0804-LK-01000-A	0307766	
Зажим для штекера/розетки		
CLI-M8	0301463	
Разветвитель линий датчиков		
V2-M8-4P-2XM8-3P	0301380	

ⓘ Требуется по одному датчику на узел для контроля двух положений. Удлинительные кабели и разветвители линий датчиков доступны в качестве опций. Дополнительные варианты датчиков, дополнительную информацию и технические характеристики можно найти в главе каталога системы датчиков.

Программируемый магнитный выключатель MMS-IO-Link

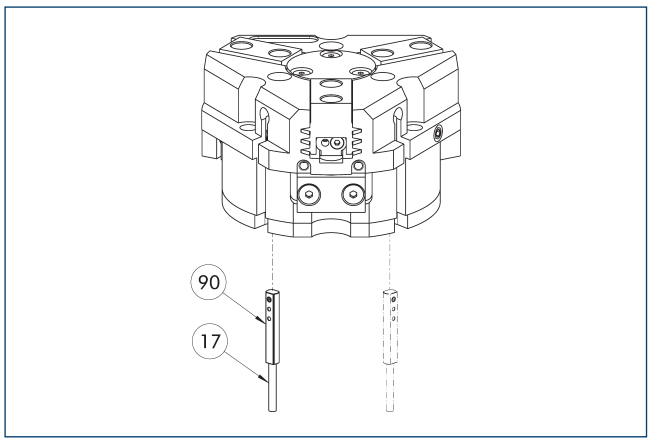

(17) Кабельный выход

(90) Датчик MMS 22-IOL-...

Датчик для многопозиционного контроля путем определения полного хода захвата. Датчик установлен прямо в C-образный слот захвата. Датчик программируется на захватном устройстве через интерфейс IO-Link или с помощью штекерного приспособления для обучения ST (не входит в комплект поставки; ид. № 0301026). Программирование с помощью магнитного обучающего инструмента MT невозможно. Для работы требуется главное устройство IO-Link.

Описание	Идент. №	
Программируемый магнитный выключатель		
MMS 22-IOL-M08	0315830	
MMS 22-IOL-M12	0315835	

ⓘ На каждый захват требуется один датчик. Дополнительные монтажные комплекты не нужны — захват оснащен всем необходимым для установки датчика по умолчанию. Дополнительную информацию и технические характеристики можно найти в главе каталога системы датчиков.

Аналоговый датчик положения APS-Z80

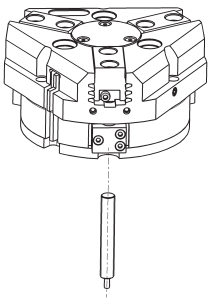

Бесконтактное измерение, аналоговый многопозиционный контроль для любого количества положений.

Описание	Идент. №	Часто комбинируются
Монтажный комплект для APS-Z80		
AS-APS-Z80-PGZN-plus 64-1	0302105	
AS-APS-Z80-PGZN-plus 64-2	0302106	
Аналоговый датчик положения		
APS-Z80-K	0302072	
APS-Z80-M8	0302070	●

ⓘ В случае использования системы APS на каждый захват требуются один крепежный комплект (AS-APS-Z80) и один датчик APS-Z80. Разрешение датчика может снижаться в периферийных зонах захвата. Подробную информацию об изделии можно найти в руководстве по эксплуатации.

Аналоговый датчик положения APS-M1

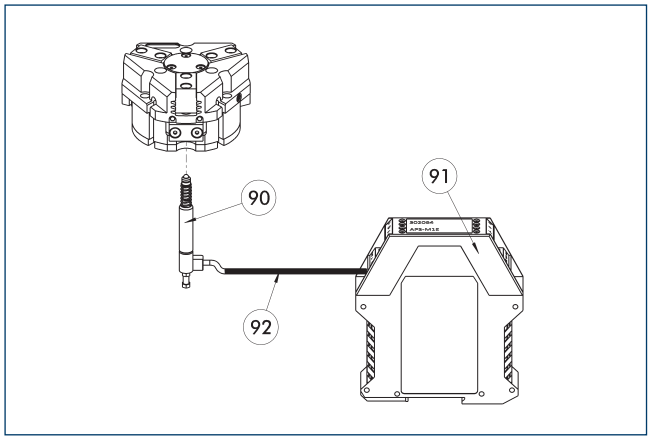

90 Датчик APS-M1S
91 Процессор APS-M1E
92 Удлинительный кабель APS-K

Аналоговый многопозиционный контроль для любых положений

Описание	Идент. №	
Монтажный комплект для APS-M1		
AS-APS-M1-PGZN-plus 64-1	0302075	
AS-APS-M1-PGZN-plus 64-2	0302076	
Аналоговый датчик положения		
APS-M1S	0302062	
Соединительные кабели		
APS-K0200	0302066	
APS-K0700	0302068	
Анализирующая электроника		
APS-M1E	0302064	

ⓘ В случае использования системы APS на каждый захват требуются монтажный комплект (AS-APS-M1), датчик APS-M1S (с 3 м кабеля) и электронный блок (APS-M1e). В качестве опции, между датчиком и блоком электроники может быть включен удлинительный кабель (APS-K). Максимальная длина кабеля от датчика до блока электроники составляет 10 м, от блока электроники до блока управления (ПЛК) – 1 м.

Цилиндрические герконы

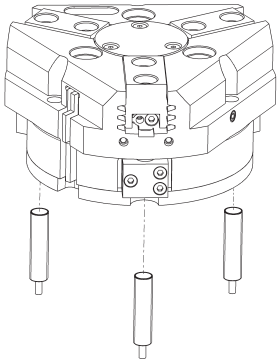

Система контроля конечного положения может быть смонтирована с помощью монтажного комплекта

Описание	Идент. №	
Монтажный комплект для бесконтактного выключателя		
AS-RMS 80 PGN/PZN-plus 64/80	0377725	
Герконы		
RMS 80-S-M8	0377721	

ⓘ На каждый модуль требуется два датчика (нормально разомкнутых/HP), удлинительные кабели доступны в виде опции. Этот монтажный комплект заказывается отдельно, как аксессуар. Для каждого захвата необходимо два монтажных комплекта. Соблюдайте требования по минимальному допустимому радиусу изгиба кабелей датчиков. Обычно он составляет 35 мм.

PZN-plus 80

Универсальный захват

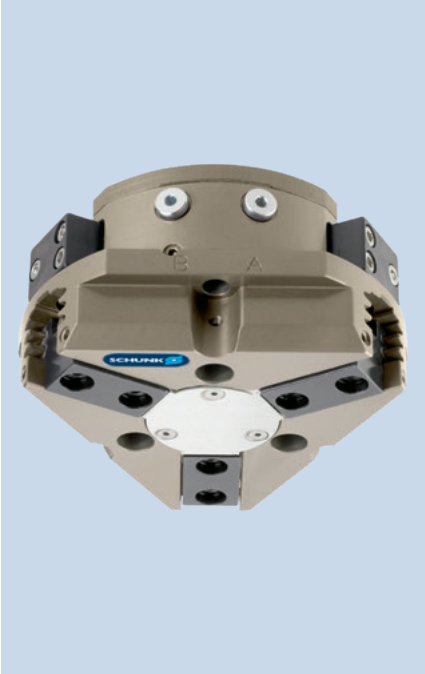

Усилие захвата, наружный захват

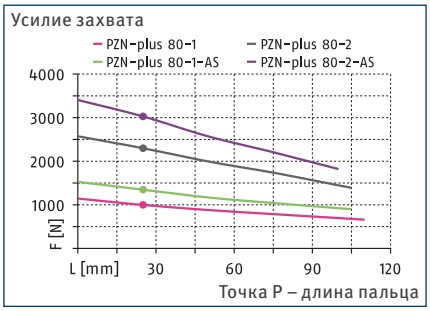

Усилие захвата, внутренний захват

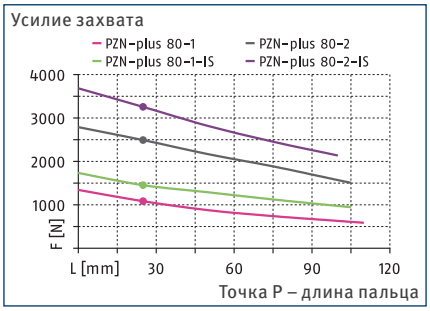

Габариты и максимальные нагрузки

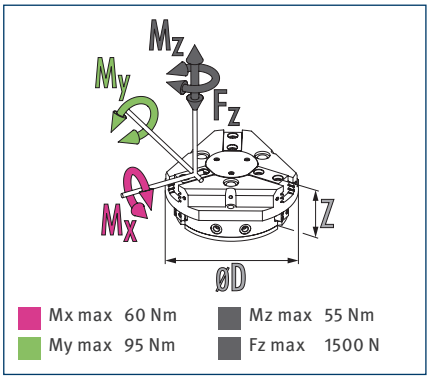

ⓘ Указанные моменты и силы являются статическими значениями, прикладываются к каждому базовому кулачку и могут действовать одновременно. Нагрузки могут возникать в дополнение к моменту, создаваемому собственно силой захвата.

Технические характеристики

Описание		PZN-plus 80-1	PZN-plus 80-2	PZN-plus 80-1-AS	PZN-plus 80-2-AS	PZN-plus 80-1-IS	PZN-plus 80-2-IS
Идент. №		0303311	0303411	0303511	0303611	0303541	0303641
Ход на кулачок	[mm]	8	4	8	4	8	4
Усилие закрытия/открытия	[N]	1000/1080	2300/2490	1350/-	3030/-	-/1450	-/3250
Мин. сила пружины	[N]			350	730	370	760
Масса	[kg]	0.79	0.79	0.96	0.96	0.96	0.96
Рекомендуемая масса заготовки	[kg]	5	11.5	5	11.5	5	11.5
Расход среды на двойной ход	[cm³]	60	60	108	108	108	108
Мин./норм./макс. рабочее давление	[bar]	2/6/8	2/6/8	4/6/6.5	4/6/6.5	4/6/6.5	4/6/6.5
Мин./макс. давление продувки	[bar]	0.5/1	0.5/1	0.5/1	0.5/1	0.5/1	0.5/1
Время закрывания / открывания	[s]	0.05/0.05	0.05/0.05	0.03/0.05	0.03/0.05	0.06/0.04	0.06/0.04
Время закрывания/открывания с пружиной	[s]			0.19	0.19	0.19	0.19
Макс. допустимая длина пальца	[mm]	110	105	105	100	105	100
Макс. допустимая масса на палец	[kg]	0.6	0.6	0.6	0.6	0.6	0.6
Класс защиты IP		40	40	40	40	40	40
Мин./макс. температура окружающей среды	[°C]	5/90	5/90	5/90	5/90	5/90	5/90
Повторяемость	[mm]	0.01	0.01	0.01	0.01	0.01	0.01
Размеры Ø D x Z	[mm]	96 x 49.3	96 x 49.3	96 x 64.3	96 x 64.3	96 x 64.3	96 x 64.3
Варианты исполнения и их характеристики							
Пылезащитное исполнение		37303311	37303411	37303511	37303611	37303541	37303641
Класс защиты IP		64	64	64	64	64	64
Масса	[kg]	1	1	1.17	1.17	1.17	1.17
Коррозионностойкое исполнение		38303311	38303411	38303511	38303611	38303541	38303641
Высокотемпературное исполнение		39303311	39303411	39303511	39303611	39303541	39303641
Мин./макс. температура окружающей среды	[°C]	5/130	5/130	5/130	5/130	5/130	5/130
Исполнение с усилителем мощности		0372202	0372212	0372222		0372242	
Усилие закрытия/открытия	[N]	1654/1685	3866/4182	1971/-		-/2032	
Масса	[kg]	1.2	1.2	1.4		1.4	
Максимальное давление	[bar]	6	6	6		6	
Макс. допустимая длина пальца	[mm]	100	80	80		80	
Прецизионное исполнение		0303341	0303441	0303491	0303591		

ⓘ Может потребоваться несколько сотен циклов захвата, прежде чем будет достигнуто полное усилие захвата (соответствующее таблице технических данных).

Главный вид

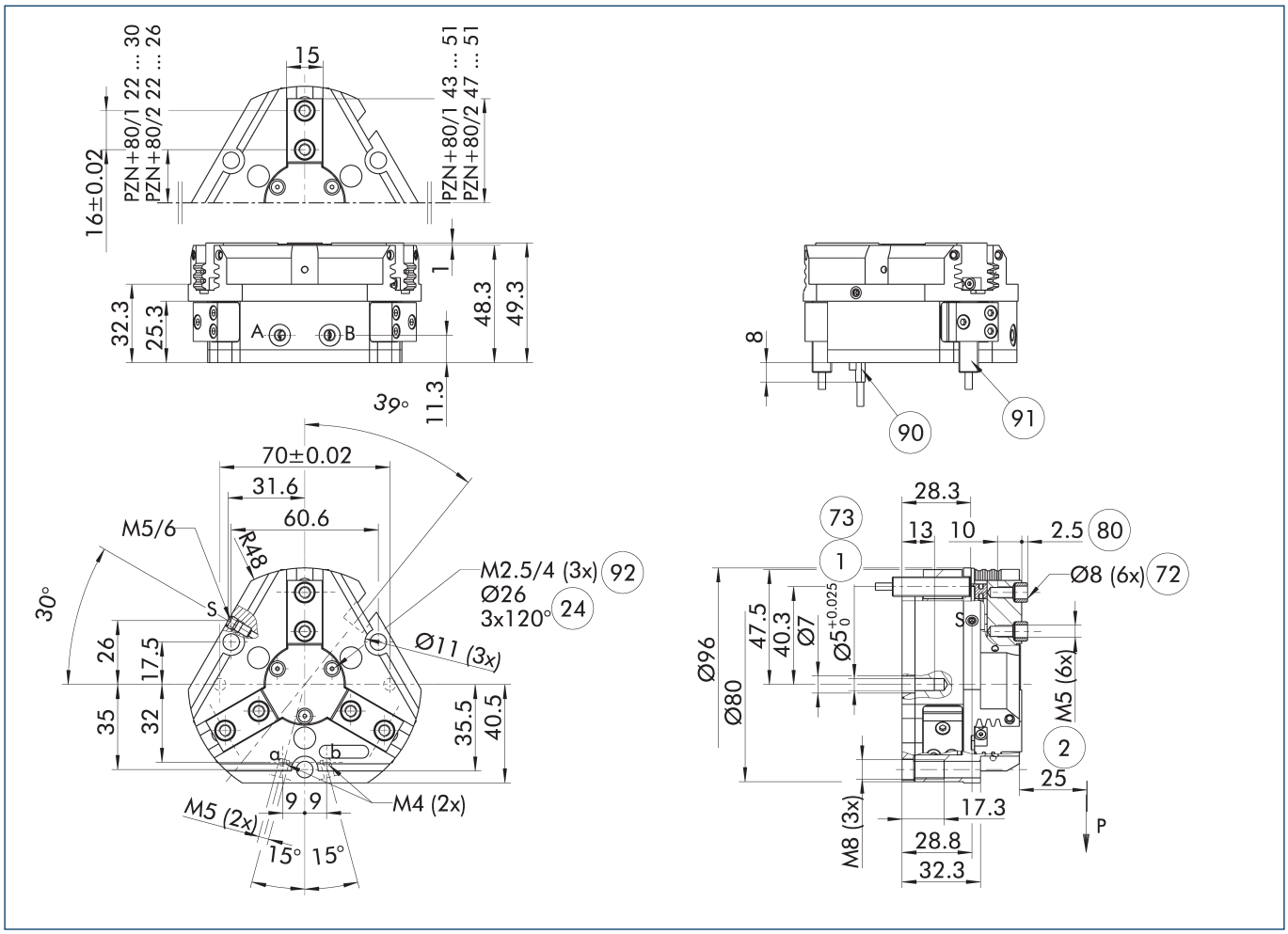

На чертеже показан захват в базовом исполнении с закрытыми губками без учета размеров описанных ниже опций.

ⓘ Клапан поддержания давления SDV-P может использоваться для внутреннего или наружного зажатия вместе с пружинным механическим устройством поддержания усилия захвата или вместо него (см. раздел каталога «Принадлежности»).

A, a Главное/прямое соединение, открытие захвата

B, b Главное/прямое соединение, закрытие захвата

S Соединение для продувки воздухом

(1) Соединение с захватом

(2) Пальцевое соединение

(24) Окружность расположения болтов

(72) Подготовка под центрирующие втулки

(73) Посадочные места для центрирующих штифтов

(80) Глубина отверстия центрирующей втулки в ответной детали

(90) Датчик MMS 22..

(91) Датчик IN ...

(92) Резьба под крышкой для крепления внешних навесных устройств

PZN-plus 80

Универсальный захват

Прямое бесшланговое соединение M4

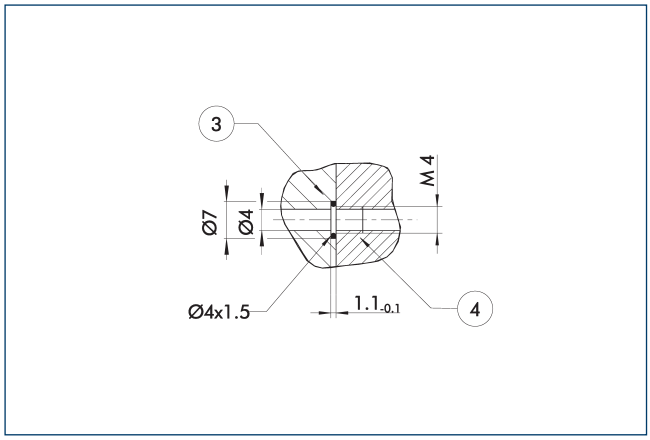

(3) Переходник

(4) Захваты

Прямое соединение используется для подачи сжатого воздуха без использования шлангов. Вместо этого сжатая среда подается через сквозные отверстия в монтажной плите.

Исполнение с поддержанием усилия захвата AS/IS

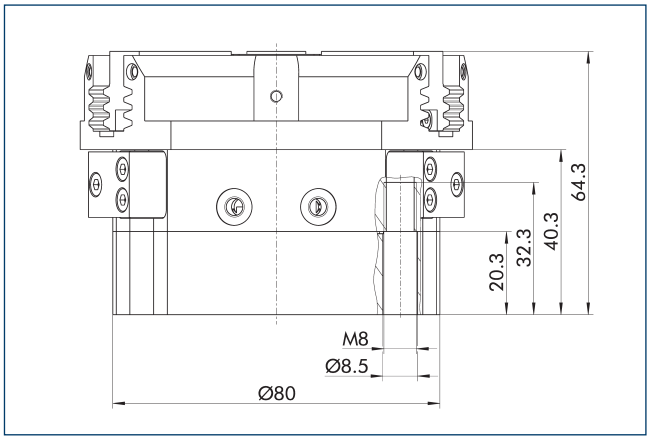

Механическое устройство поддержания усилия захвата обеспечивает минимальное необходимое зажимное усилие даже в случае падения давления. В исполнении AS/S оно работает как усилие закрывания, а в исполнении IS — как усилие открывания. Кроме этого, устройство поддержания усилия захвата может использоваться для увеличения усилия захвата или для захвата с односторонним приводом.

Пылезащитное исполнение

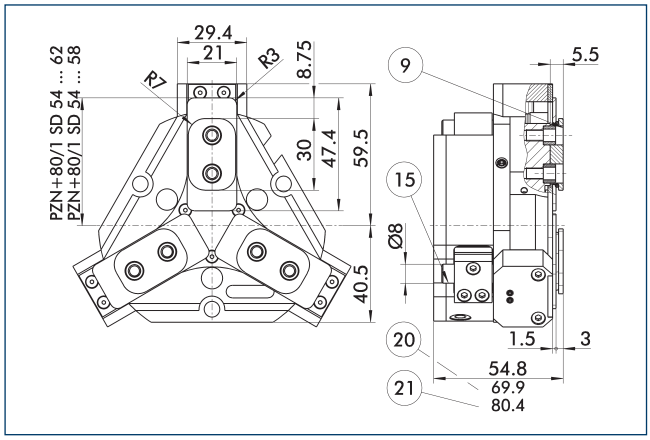

(9) Схему установки монтажных винтов см. в базовой версии

(15) Герметизирующий болт

(20) Для исполнения AS/IS

(21) Относится к версии KVZ

Пылезащищенное исполнение повышает степень защиты от проникновения посторонних веществ. Монтажный чертеж сдвигается на высоту промежуточной губки. Длина пальца все так же измеряется от верхней кромки корпуса захвата.

Исполнение с усилителем мощности

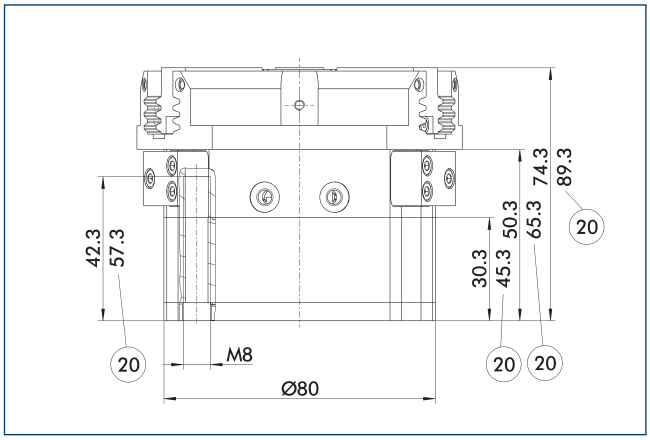

(20) Для исполнения AS/IS

Цилиндр KVZ увеличивает усилие при открывании и закрывании. Второй подсоединенный последовательно поршень также увеличивает усилие в клиновом механизме. Обратите внимание на то, что захваты, оснащенные устройством поддержания захватного усилия, выше обычных.

Прецизионное исполнение

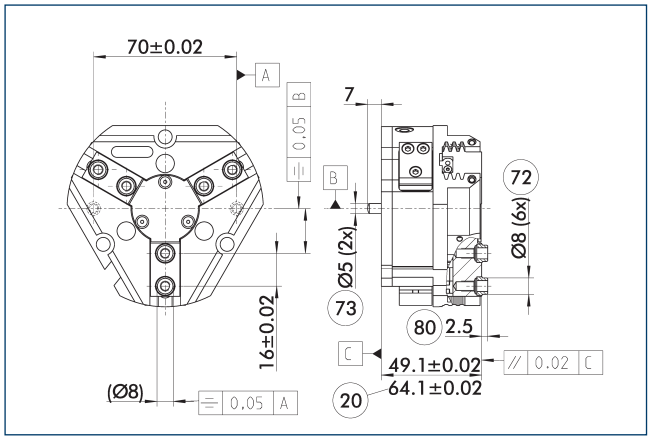

(20) Для исполнения AS/IS
(72) Подготовка под центрирующие втулки
(73) Посадочные места для центрирующих штифтов
(80) Глубина отверстия центрирующей втулки в ответной детали

Указанные допуски относятся только к вариантам прецизионным исполнений, указанным в технических характеристиках. Все остальные варианты прецизионных исполнений доступны по запросу.

Подпружиненная нажимная деталь

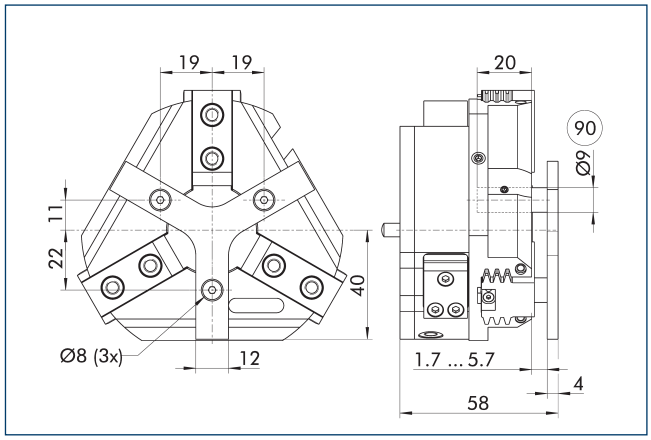

(90) Направляющий штифт

Для позиционирования заготовки под действием пружины до упора после открытия захвата. Разработано специально для загрузочных машин.

Описание	Идент. №	Ход	Мин. усилие
		[mm]	[N]
Подпружиненная нажимная деталь			
A-PZN-plus/DPZ-plus 80	0303721	4	18

ⓘ Нажимная деталь не может применяться в пылезащищенном исполнении. Свяжитесь с нами, если вам нужна нестандартная нажимная деталь.

Клапан поддержания давления SDV-P

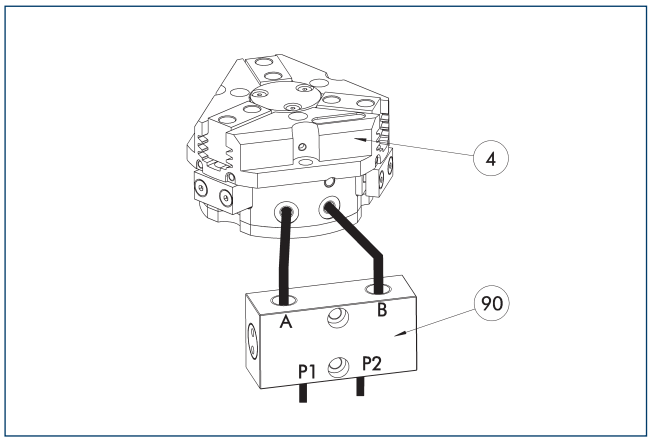

(4) Захваты
(90) Клапан поддержания давления SDV-P

Клапан поддержания давления SDV-P в случае аварийной остановки обеспечивает временное поддержание давления в поршневой камере пневматического захвата, поворотного или линейного модуля и модуля быстрой смены оснастки.

Описание	Идент. №	Рекомендованный диаметр шланга
		[mm]
Клапан поддержания давления		
SDV-P 07	0403131	8
Клапан поддержания давления с винтом сброса воздуха		
SDV-P 07-E	0300121	8
SDV-P 10-E	0300109	10

ⓘ Для достижения указанных для каждого варианта захвата значений времени закрывания и открывания, необходимо использовать шланг рекомендуемого диаметра. Непосредственное назначение конкретного варианта захвата для соответствующего SDV-P можно найти на сайте schunk.com.

Пневматическое позиционирующее устройство PPD

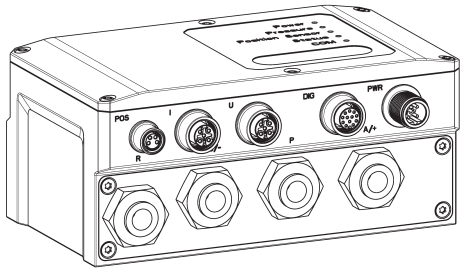

Блок PPD позволяет добиться гибкости во всех областях применения пневматических захватов за счет свободного позиционирования, регулировки силы захвата и скорости.

Описание	Идент. №	
Пневматическое позиционирующее устройство		
PPD 20-IOL	1540700	
Переходник		
A GGN0804-1204-A	1540691	
Соединительный кабель IO-Link		
KA GGN1205-1212-IOL-00100-A	1540697	
Кабель для подачи напряжения - совместимый с кабельной цепью		
KA GLN12B05-LK-01000-A	1540660	
Удлинительный кабель		
KV GGN0804-IO-00150-A	1540662	
KV GGN0804-IO-00300-A	1540663	
Сборочный комплект		
Сборочный комплект PPD	1540705	

ⓘ В дополнение к PPD необходим датчик положения (датчик SCHUNK IO-Link или аналоговый датчик (4–20 мА)).

Защитная крышка HUE PZN-plus 80

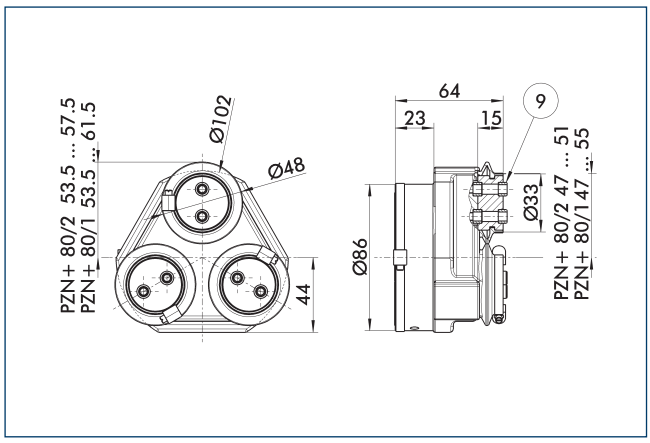

(9) Схему установки монтажных винтов см. в базовой версии

Защитная крышка HUE полностью предохраняет захват от внешних воздействий. Крышка пригодна для использования в приложениях с классом защиты до IP65 при условии наличия дополнительного уплотнения в нижней части крышки. Подробные сведения приведены в серии HUE. Схема присоединения сдвигается на высоту промежуточной губки.

Описание	Идент. №	Класс защиты IP
Защитная крышка		
HUE PZN-plus 80	0303481	65

ⓘ Контролировать с помощью индуктивного датчика положение захвата с защитной крышкой HUE невозможно. SCHUNK рекомендует использовать магнитные датчики, которые рекомендованы для подобного исполнения захвата.

Системы быстрой смены губок BSWS

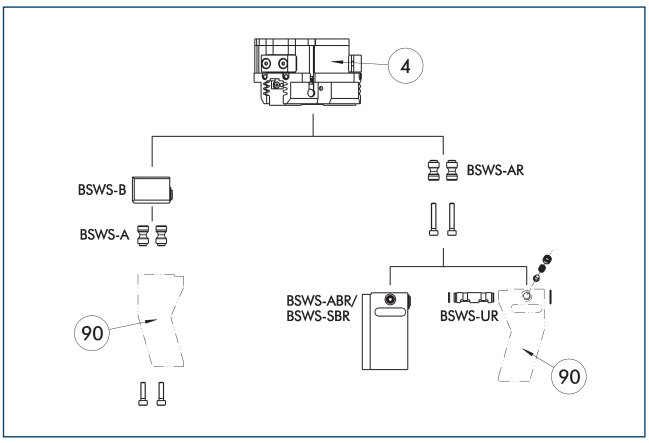

(4) Захваты

(90) Модифицированные захватные пальцы

Существуют различные системы быстрой смены губок для захватов. Подробную информацию можно найти в описании соответствующего изделия.

Описание	Идент. №	Комплект поставки
Переходный штифт системы быстрой смены губок		
BSWS-A 80	0303024	2
BSWS-AR 80	0300093	2
Основание системы быстрой смены губок		
BSWS-B 80	0303025	1
Заготовка пальца системы быстрой смены		
BSWS-ABR-PGZN-plus 80	0300073	1
BSWS-SBR-PGZN-plus 80	0300083	1
Механизм фиксации системы быстрой смены кулачков		
BSWS-UR 80	0302992	1

ⓘ Если рабочее давление превышает 6 бар, следует проверить возможность использования вне заданных ограничений приложения. Могут использоваться только системы, перечисленные в таблице.

Области применения

Серия	Размер	вариант	Пригодность
PZN-plus	80	-1 (6 бар)	■■■■
PZN-plus	80	-1-AS/1-IS (6 бар)	■■■■
PZN-plus	80	-2 (6 бар)	■■■■
PZN-plus	80	-2-AS/2-IS (6 бар)	■■□□
PZN-plus	80	-...-KVZ (6 бар)	■■□□
Обозначения			
■■■■	Может комбинироваться без ограничений		
■■□□	Использовать с ограничениями (см. пределы нагрузки)		
□□□□	нельзя сочетать		

Ограничения нагрузок в описываемых приложениях можно найти в каталоге, в главе, посвященной соответствующей принадлежности.

PZN-plus 80

Универсальный захват

Система быстрой смены губок BSWS-M

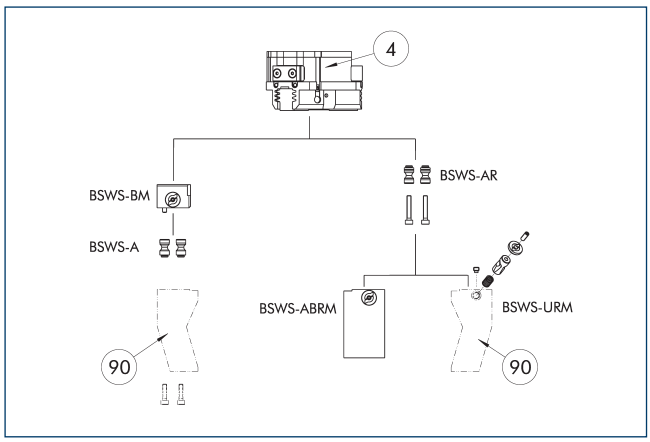

(4) Захваты

(90) Модифицированные захватные пальцы

Существуют различные системы быстрой смены губок для захватов. Подробную информацию можно найти в описании соответствующего изделия.

Описание	Идент. №	Комплект поставки
Переходный штифт системы быстрой смены губок		
BSWS-A 80	0303024	2
BSWS-AR 80	0300093	2
Основание системы быстрой смены губок		
BSWS-BM 80	1313901	1
Заготовка пальца системы быстрой смены		
BSWS-ABRM-PGZN-plus 80	1420852	1
Механизм фиксации системы быстрой смены кулачков		
BSWS-URM 80	1398402	1

ⓘ Если рабочее давление превышает 6 бар, следует проверить возможность использования вне заданных ограничений приложения. Могут использоваться только системы, перечисленные в таблице.

Области применения

Серия	Размер	вариант	Пригодность
PZN-plus	80	-1 (6 бар)	■■■■
PZN-plus	80	-1-AS/1-IS (6 бар)	■■■■
PZN-plus	80	-2 (6 бар)	■■■■
PZN-plus	80	-2-AS/2-IS (6 бар)	■■□□
PZN-plus	80	-...-KVZ (6 бар)	■■□□
Обозначения			
■■■■	Может комбинироваться без ограничений		
■■□□	Использовать с ограничениями (см. пределы нагрузки)		
□□□□	нельзя сочетать		

Ограничения нагрузок в описываемых приложениях можно найти в каталоге, в главе, посвященной соответствующей принадлежности.

Система быстрой смены кулачков BSWS-M

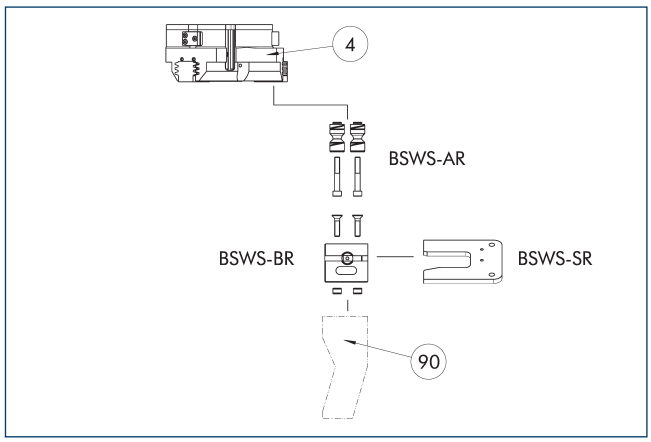

(4) Захваты

(90) Модифицированные захватные пальцы

Если рабочее давление превышает 6 бар, следует проверить возможность использования вне заданных ограничений приложения. Могут использоваться только системы, перечисленные в таблице.

Описание	Идент. №	Комплект поставки
Переходный штифт системы быстрой смены губок		
BSWS-AR 80	0300093	2
Основание системы быстрой смены губок		
BSWS-BR 80	1555917	1
Система хранения		
BSWS-SR 80	1555951	1
Монтажный комплект для бесконтактного выключателя		
AS-IN40-BSWS-SR 80/100	1561458	1
Индуктивные бесконтактные выключатели		
IN 40-S-M12	0301574	
IN 40-S-M8	0301474	
INK 40-S	0301555	

ⓘ Могут использоваться только системы, перечисленные в таблице.

Области применения

Серия	Размер	вариант	Пригодность
PZN-plus	80	-1 (6 бар)	■■■■
PZN-plus	80	-1-AS/1-IS (6 бар)	■■■■
PZN-plus	80	-2 (6 бар)	■■■■
PZN-plus	80	-2-AS/2-IS (6 бар)	■■□□
PZN-plus	80	-...-KVZ (6 бар)	■■□□
Обозначения			
■■■■	Может комбинироваться без ограничений		
■■□□	Использовать с ограничениями (см. пределы нагрузки)		
□□□□	нельзя сочетать		

Ограничения нагрузок в описываемых приложениях можно найти в каталоге, в главе, посвященной соответствующей принадлежности.

Промежуточные губки ZBA-L-plus 80

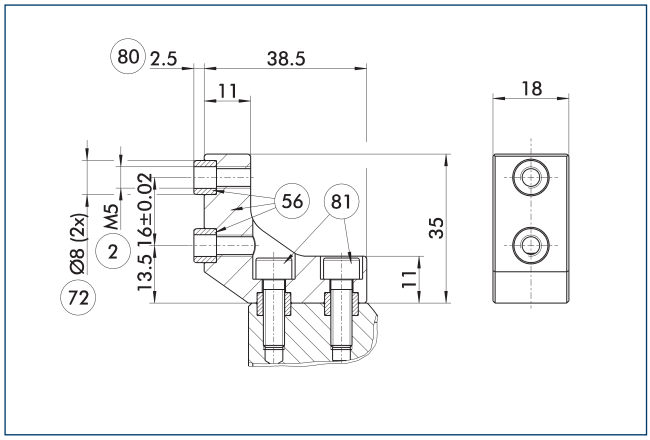

(2) Пальцевое соединение
(56) Входит в комплект поставки
(72) Подготовка под центрирующие втулки
(80) Глубина отверстия центрирующей втулки в ответной детали
(81) Не входит в комплект поставки

Опциональные промежуточные губки ZBA-L-plus позволяют повернуть сетку крепежных отверстий накладных губок на 90°. Это упрощает проектирование и изготовление накладных губок (особенно в исполнениях с большой длиной), поскольку позволяют отказаться от глубоких и сквозных отверстий.

Описание	Идент. №	Материал	Сопряжение пальца	Комплект поставки
Промежуточная губка				
ZBA-L-plus 80	0311732	Алюминий	PGN-plus 80	1

Универсальная промежуточная губка UZB 80

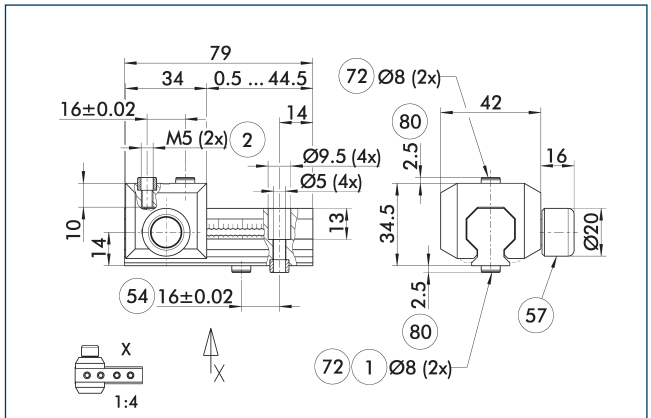

(1) Соединение с захватом
(2) Пальцевое соединение
(54) Опциональное правое или левое соединение
(57) Фиксация
(72) Подготовка под центрирующие втулки
(80) Глубина отверстия центрирующей втулки в ответной детали

На чертеже показана универсальная промежуточная губка UZB. Полностью съемный скользящий элемент UZB-S (может также заказываться отдельно) обеспечивает быструю смену губок.

Описание	Идент. №	Размер сетки
		[mm]
Универсальная промежуточная губка		
UZB 80	0300043	2
Заготовка пальца		
ABR-PGZN-plus 80	0300011	
SBR-PGZN-plus 80	0300021	
Ползун для универсальной промежуточной губки		
UZB-S 80	5518271	2

ⓘ Если рабочее давление превышает 6 бар, следует проверить возможность использования вне заданных ограничений приложения.

Области применения

Серия	Размер	вариант	Пригодность
PZN-plus	80	-1 (6 бар)	■■■■
PZN-plus	80	-1-AS/1-IS (6 бар)	■■□□
PZN-plus	80	-2 (6 бар)	□□□□
PZN-plus	80	-2-AS/2-IS (6 бар)	□□□□
PZN-plus	80	-...-KVZ (6 бар)	□□□□
Обозначения			
■■■■	Может комбинироваться без ограничений		
■■□□	Использовать с ограничениями (см. пределы нагрузки)		
□□□□	нельзя сочетать		

Ограничения нагрузок в описываемых приложениях можно найти в каталоге, в главе, посвященной соответствующей принадлежности.

PZN-plus 80

Универсальный захват

Заготовки пальцев ABR/SBR-PGZN-plus 80

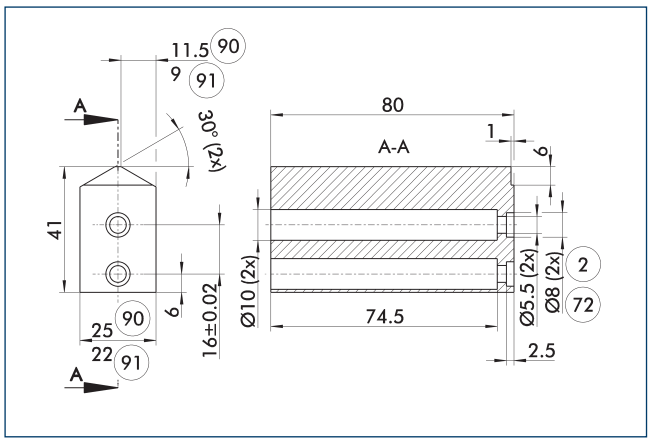

(2) Пальцевое соединение

(72) Подготовка под центрирующие втулки

(90) ABR-PGZN-plus

(91) SBR-PGZN-plus

На чертеже показана заготовка пальца, предназначенная для доработки заказчиком.

Описание	Идент. №	Материал	Комплект поставки
Заготовка пальца			
ABR-PGZN-plus 80	0300011	Алюминий (3.4365)	1
SBR-PGZN-plus 80	0300021	Сталь (1.7131)	1

ⓘ В захватах серии PGL-plus-P применение заготовок для пальцев приводит к ограничению хода закрытия. Проверьте это заранее, используя данные CAD, и соответствующим образом уточните процедуру изготовления пальцев.

Блок компенсации допусков TCU

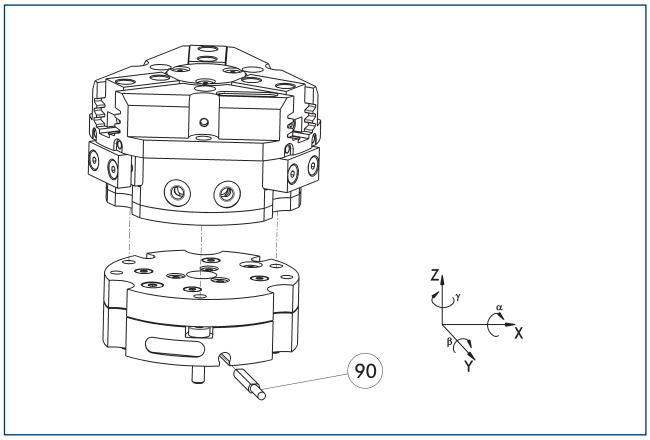

(90) Контроль блокировки

Захваты могут монтироваться непосредственно, без адаптерной плиты. Блок компенсации допусков и захват имеют одинаковые схемы винтового соединения. Поэтому блоки компенсации допусков могут монтироваться позднее. Учитывайте увеличение высоты при установке блока компенсации допусков. Подробную информацию можно найти в разделе каталога «Принадлежности для роботов».

Описание	Идент. №	Фиксация	Отклонение	Часто комбинируются
Компенсирующий блок				
TCU-Z-080-3-MV	0324784	да	±1°/±1°/±1°	●
TCU-Z-080-3-OV	0324785	нет	±1°/±1°/±1°	

Компенсационный модуль AGE-F

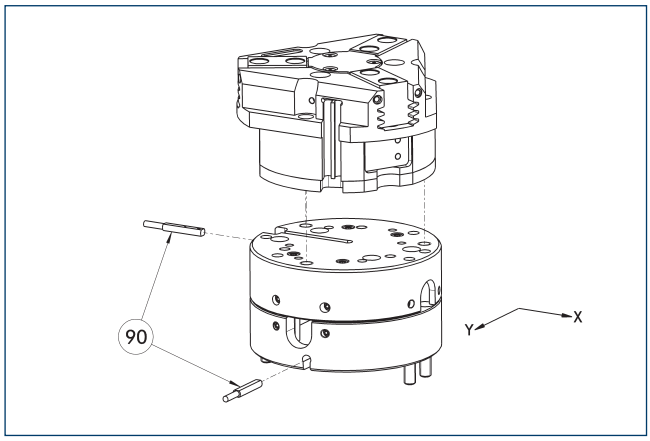

(90) Контроль

Захваты могут монтироваться непосредственно, без адаптерной плиты. Подробную информацию можно найти в разделах «Захватные системы» или «Принадлежности для роботов» нашего каталога.

Описание	Идент. №	Компенсация по осям X-Y	Возвращающее усилие	Часто комбинируются
		[mm]	[N]	
Компенсирующий блок				
AGE-F-XY-063-1	0324940	± 4	12	
AGE-F-XY-063-2	0324941	± 4	16	
AGE-F-XY-063-3	0324942	± 4	20	●

Модульная сборочная автоматика

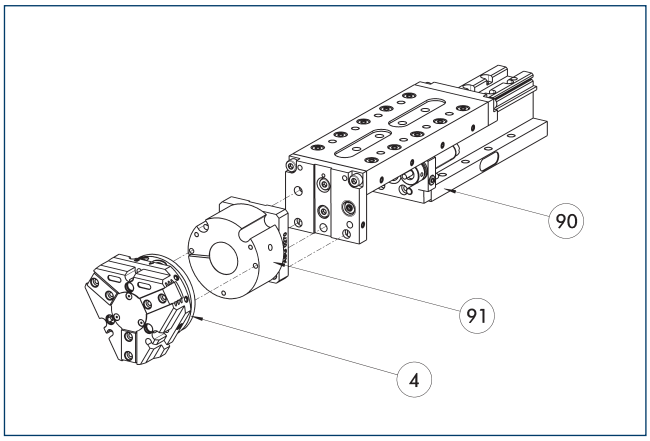

(4) Захваты

(90) Линейный модуль CLM/KLM/LM/ELP/ELM/ELS/HLM

(91) Адаптерная плита ASG

Захваты и линейные модули могут комбинироваться со стандартными адаптерными плитами из системы модульной сборки. Более подробную информацию можно найти в нашем основном каталоге «Автоматика модульной сборки».

Индуктивные бесконтактные выключатели

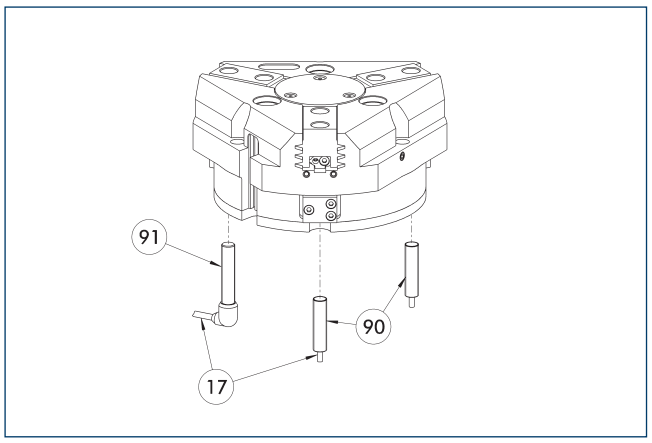

(17) Кабельный выход
(91) Датчик IN..-SA
(90) Датчик IN ...

Непосредственно смонтированная система контроля конечного положения

Описание	Идент. №	Часто комбинируются
Индуктивные бесконтактные выключатели		
IN 80-S-M12	0301578	
IN 80-S-M8	0301478	●
INK 80-S	0301550	
Индуктивный бесконтактный выключатель с боковым выводом кабеля		
IN 80-S-M12-SA	0301587	
IN 80-S-M8-SA	0301483	●
INK 80-S-SA	0301566	
Соединительные кабели		
KA BG08-L 3P-0300-PNP	0301622	●
KA BG08-L 3P-0500-PNP	0301623	
KA BG12-L 3P-0500-PNP	30016369	
KA BW08-L 3P-0300-PNP	0301594	
KA BW08-L 3P-0500-PNP	0301502	
KA BW12-L 3P-0300-PNP	0301503	
KA BW12-L 3P-0500-PNP	0301507	
Зажим для штекера/розетки		
CLI-M12	0301464	
CLI-M8	0301463	
Удлинительный кабель		
KV BG12-SG12 3P-0030-PNP	0301999	
KV BG12-SG12 3P-0060-PNP	0301998	
KV BW08-SG08 3P-0030-PNP	0301495	
KV BW08-SG08 3P-0100-PNP	0301496	
KV BW08-SG08 3P-0200-PNP	0301497	●
KV BW12-SG12 3P-0030-PNP	0301595	
KV BW12-SG12 3P-0100-PNP	0301596	
KV BW12-SG12 3P-0200-PNP	0301597	
Разветвитель линий датчиков		
V2-M12	0301776	●
V2-M8	0301775	●
V4-M8	0301746	
V8-M8	0301751	

ⓘ Требуется по два датчика на узел для контроля двух положений. В качестве опции доступны удлинительные кабели и разветвители линий датчиков. Дополнительные варианты датчиков, дополнительную информацию и технические характеристики можно найти в главе каталога системы датчиков.

Универсальный датчик положения

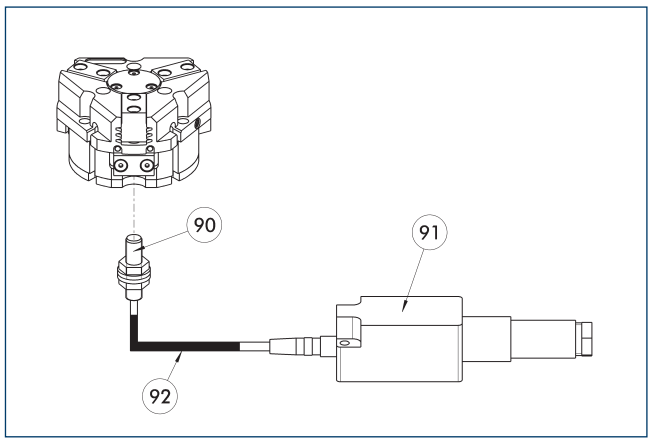

(90) Датчик FPS-S
(91) Анализирующая электроника FPS-F5
(92) Удлинительный кабель

Гибкий контроль положения (до пяти позиций)

Описание	Идент. №	
Монтажный комплект для FPS		
AS-FPS-PGZN-plus 64-1/80-2	0301630	
AS-FPS-PGZN-plus 80-1/PZB 80/PZB 100	0301632	
Датчик		
FPS-S M8	0301704	
Анализирующая электроника		
FPS-F5	0301805	
Удлинительный кабель		
KV BG08-SG08 3P-0050	0301598	
KV BG08-SG08 3P-0100	0301599	

ⓘ В случае использования системы FPS на каждый захват требуются датчик FPS (FPS-S), электронный процессор (FPS-F5 / F5 T), а также монтажный комплект (AS), если он указан. Удлинительные кабели (KV) из раздела «Принадлежности» доступны по дополнительному заказу.

Электронный магнитный выключатель MMS

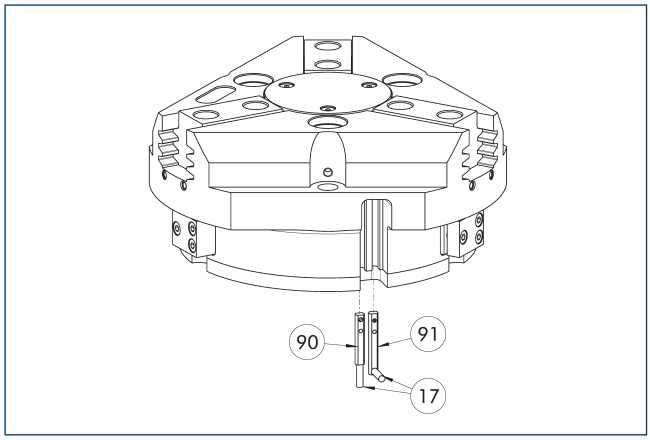

(17) Кабельный выход
(91) Датчик MMS 22...-SA
(90) Датчик MMS 22..

Система контроля конечного положения для монтажа в С-образном пазе.

Описание	Идент. №	Часто комбинируются
Электронный магнитный выключатель		
MMS 22-S-M8-PNP	0301032	●
MMSK 22-S-PNP	0301034	
Электронные магнитные выключатели MMS с боковым выходом кабеля		
MMS 22-S-M8-PNP-SA	0301042	●
MMSK 22-S-PNP-SA	0301044	
Соединительные кабели		
KA BG08-L 3P-0300-PNP	0301622	●
KA BG08-L 3P-0500-PNP	0301623	
KA BW08-L 3P-0300-PNP	0301594	
KA BW08-L 3P-0500-PNP	0301502	
Зажим для штекера/розетки		
CLI-M8	0301463	
Удлинительный кабель		
KV BW08-SG08 3P-0030-PNP	0301495	
KV BW08-SG08 3P-0100-PNP	0301496	
KV BW08-SG08 3P-0200-PNP	0301497	●
Разветвитель линий датчиков		
V2-M8	0301775	●
V4-M8	0301746	
V8-M8	0301751	

ⓘ Требуется по два датчика на узел для контроля двух положений. В качестве опции доступны удлинительные кабели и разветвители линий датчиков. Дополнительные варианты датчиков, дополнительную информацию и технические характеристики можно найти в главе каталога системы датчиков.

Программируемый магнитный выключатель MMS 22-PI1

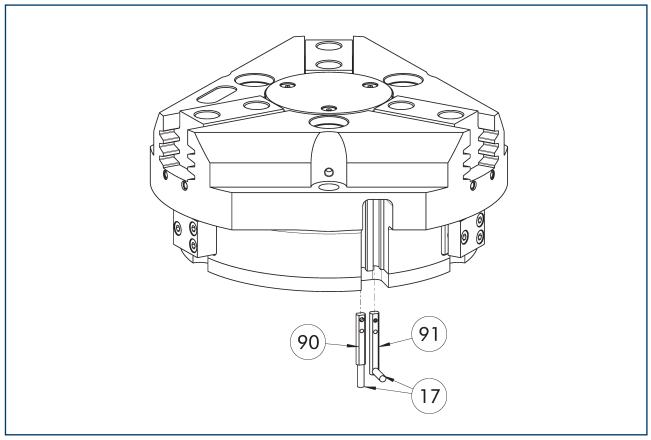

(17) Кабельный выход
(91) Датчик MMS 22 ..-PI1-...-SA
(90) Датчик MMS 22 PI1-...

Контроль положения с одним программируемым положением на датчик и встроенной в датчик электроникой. Программируется с помощью магнитного приспособления для обучения MT (входит в комплект поставки, ид. № 0301030) или штекерного приспособления для обучения ST (опция). Система контроля конечного положения для монтажа в С-образном пазе. Если в приведенной таблице указано штекерное приспособление для обучения ST, обучение возможно только с использованием приспособления ST.

Описание	Идент. №	Часто комбинируются
Программируемый магнитный выключатель		
MMS 22-PI1-S-M8-PNP	0301160	●
MMSK 22-PI1-S-PNP	0301162	
Программируемый магнитный выключатель с боковым выходом для кабеля		
MMS 22-PI1-S-M8-PNP-SA	0301166	●
MMSK 22-PI1-S-PNP-SA	0301168	
Программируемый магнитный выключатель с корпусом из нержавеющей стали		
MMS 22-PI1-S-M8-PNP-HD	0301110	●
MMSK 22-PI1-S-PNP-HD	0301112	

ⓘ Требуется по два датчика на узел для контроля двух положений. В качестве опции доступны удлинительные кабели и разветвители линий датчиков. Дополнительные варианты датчиков, дополнительную информацию и технические характеристики можно найти в главе каталога системы датчиков.

Программируемый магнитный выключатель MMS 22-PI2

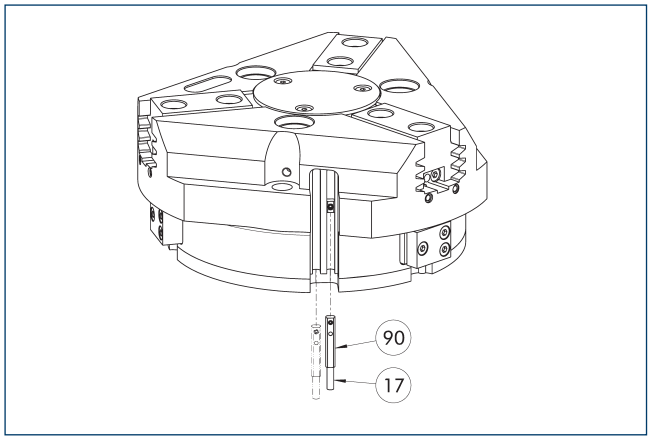

(17) Кабельный выход

(90) Датчик MMS 22...-PI2-...

Контроль положения с двумя программируемыми положениями на датчик и встроенной в датчик электроникой. Программируется с помощью магнитного приспособления для обучения MT (входит в комплект поставки, ид. № 0301030) или штекерного приспособления для обучения ST (опция). Система контроля конечного положения для монтажа в С-образном пазе. Если в приведенной таблице указано штекерное приспособление для обучения ST, обучение возможно только с использованием приспособления ST.

Описание	Идент. №	Часто комбинируются
Программируемый магнитный выключатель		
MMS 22-PI2-S-M8-PNP	0301180	●
MMSK 22-PI2-S-PNP	0301182	
Программируемый магнитный выключатель с боковым выходом для кабеля		
MMS 22-PI2-S-M8-PNP-SA	0301186	●
MMSK 22-PI2-S-PNP-SA	0301188	
Программируемый магнитный выключатель с корпусом из нержавеющей стали		
MMS 22-PI2-S-M8-PNP-HD	0301130	●
MMSK 22-PI2-S-PNP-HD	0301132	

ⓘ Требуется по одному датчику на узел для контроля двух положений. Удлинительные кабели и разветвители линий датчиков доступны в качестве опций. Дополнительные варианты датчиков, дополнительную информацию и технические характеристики можно найти в главе каталога системы датчиков.

Программируемый магнитный выключатель MMS-P

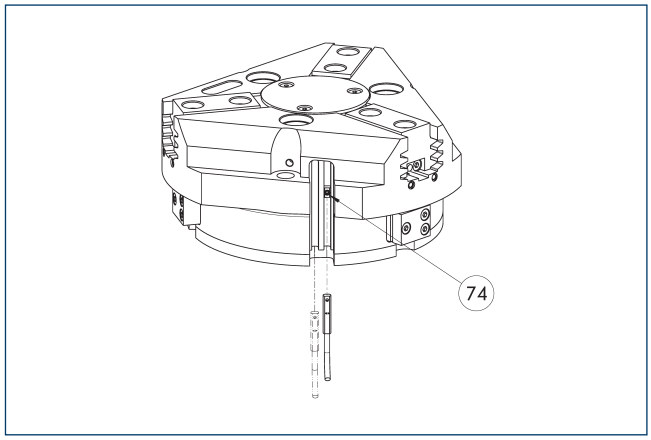

(74) Ограничитель для датчика

Контроль положения с двумя программируемыми положениями на датчик. Система контроля конечного положения для монтажа в С-образном пазе.

Описание	Идент. №	Часто комбинируются
Программируемый магнитный выключатель		
MMSK-P 22-S-PNP	0301371	
MMS-P 22-S-M8-PNP	0301370	●
Соединительные кабели		
KA GLN0804-LK-00500-A	0307767	●
KA GLN0804-LK-01000-A	0307768	
KA WLN0804-LK-00500-A	0307765	
KA WLN0804-LK-01000-A	0307766	
Зажим для штекера/розетки		
CLI-M8	0301463	
Разветвитель линий датчиков		
V2-M8-4P-2XM8-3P	0301380	

ⓘ Требуется по одному датчику на узел для контроля двух положений. Удлинительные кабели и разветвители линий датчиков доступны в качестве опций. Дополнительные варианты датчиков, дополнительную информацию и технические характеристики можно найти в главе каталога системы датчиков.

Программируемый магнитный выключатель MMS-IO-Link

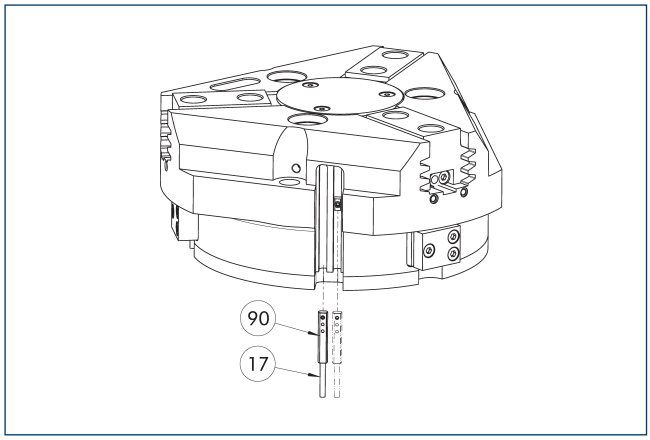

(17) Кабельный выход

(90) Датчик MMS 22-IOL-...

Датчик для многопозиционного контроля путем определения полного хода захвата. Датчик установлен прямо в C-образный слот захвата. Датчик программируется на захватном устройстве через интерфейс IO-Link, с помощью магнитного приспособления для обучения MT (входит в комплект поставки; ид. № 0301030) или штекерного приспособления для обучения ST (не входит в комплект поставки; ид. № 0301026). Для работы требуется главное устройство IO-Link.

Описание	Идент. №	
Программируемый магнитный выключатель		
MMS 22-IOL-M08	0315830	
MMS 22-IOL-M12	0315835	

ⓘ На каждый захват требуется один датчик. Дополнительные монтажные комплекты не нужны — захват оснащен всем необходимым для установки датчика по умолчанию. Дополнительную информацию и технические характеристики можно найти в главе каталога системы датчиков.

Аналоговый датчик положения APS-Z80

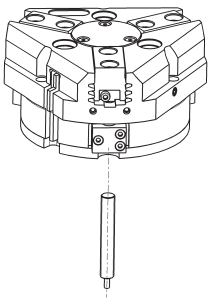

Бесконтактное измерение, аналоговый многопозиционный контроль для любого количества положений.

Описание	Идент. №	Часто комбинируются
Монтажный комплект для APS-Z80		
AS-APS-Z80-PGZN-plus 80-1	0302107	
AS-APS-Z80-PGZN-plus 80-2	0302108	
Аналоговый датчик положения		
APS-Z80-K	0302072	
APS-Z80-M8	0302070	●

ⓘ В случае использования системы APS на каждый захват требуются один крепежный комплект (AS-APS-Z80) и один датчик APS-Z80. Разрешение датчика может снижаться в периферийных зонах захвата. Подробную информацию об изделии можно найти в руководстве по эксплуатации.

Аналоговый датчик положения APS-M1

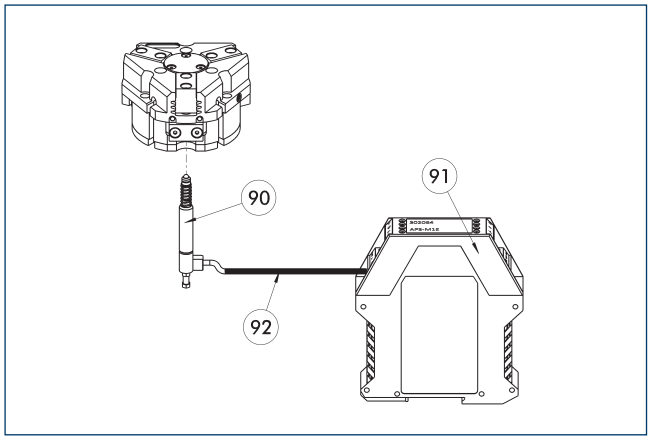

(90) Датчик APS-M1S
(91) Процессор APS-M1E
(92) Удлинительный кабель APS-K

Аналоговый многопозиционный контроль для любых положений

Описание	Идент. №	
Монтажный комплект для APS-M1		
AS-APS-M1-PGZN-plus 80-1	0302077	
AS-APS-M1-PGZN-plus 80-2	0302078	
Аналоговый датчик положения		
APS-M1S	0302062	
Соединительные кабели		
APS-K0200	0302066	
APS-K0700	0302068	
Анализирующая электроника		
APS-M1E	0302064	

ⓘ В случае использования системы APS на каждый захват требуются монтажный комплект (AS-APS-M1), датчик APS-M1S (с 3 м кабеля) и электронный блок (APS-M1e). В качестве опции, между датчиком и блоком электроники может быть включен удлинительный кабель (APS-K). Максимальная длина кабеля от датчика до блока электроники составляет 10 м, от блока электроники до блока управления (ПЛК) – 1 м.

Цилиндрические герконы

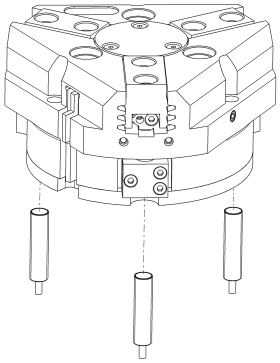

Система контроля конечного положения может быть смонтирована с помощью монтажного комплекта

Описание	Идент. №	
Монтажный комплект для бесконтактного выключателя		
AS-RMS 80 PGN/PZN-plus 64/80	0377725	
Герконы		
RMS 80-S-M8	0377721	

ⓘ На каждый модуль требуется два датчика (нормально разомкнутых/HP), удлинительные кабели доступны в виде опции. Этот монтажный комплект заказывается отдельно, как аксессуар. Для каждого захвата необходимо два монтажных комплекта. Соблюдайте требования по минимальному допустимому радиусу изгиба кабелей датчиков. Обычно он составляет 35 мм.

PZN-plus 100

Универсальный захват

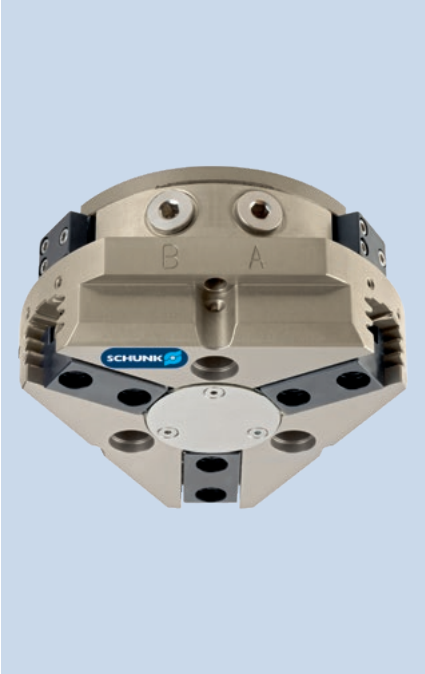

Усилие захвата, наружный захват

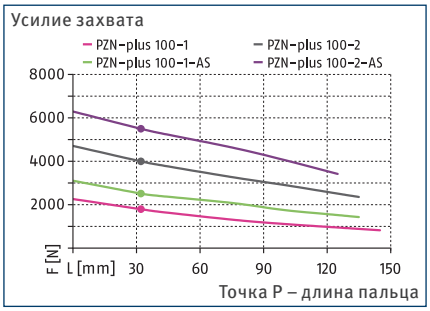

Усилие захвата, внутренний захват

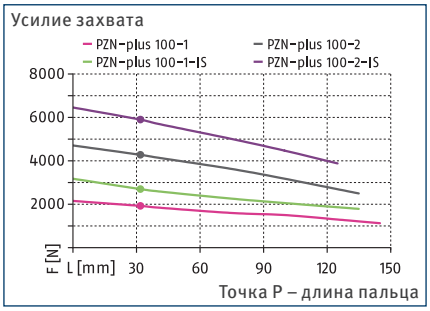

Габариты и максимальные нагрузки

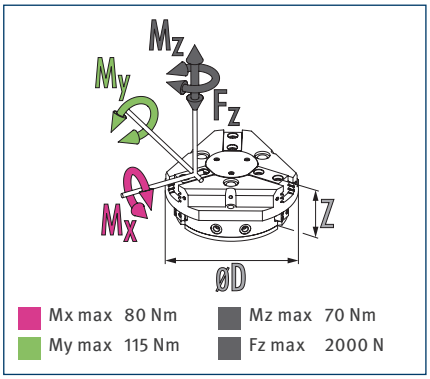

ⓘ Указанные моменты и силы являются статическими значениями, прикладываются к каждому базовому кулачку и могут действовать одновременно. Нагрузки могут возникать в дополнение к моменту, создаваемому собственно силой захвата.

Технические характеристики

Описание		PZN-plus 100-1	PZN-plus 100-2	PZN-plus 100-1-AS	PZN-plus 100-2-AS	PZN-plus 100-1-IS	PZN-plus 100-2-IS
Идент. №		0303312	0303412	0303512	0303612	0303542	0303642
Ход на кулачок	[mm]	10	5	10	5	10	5
Усилие закрытия/открытия	[N]	1800/1920	4000/4280	2520/-	5500/-	-/2700	-/5900
Мин. сила пружины	[N]			720	1500	780	1620
Масса	[kg]	1.41	1.41	1.95	1.95	1.95	1.95
Рекомендуемая масса заготовки	[kg]	9	20	9	20	9	20
Расход среды на двойной ход	[cm³]	120	120	210	210	210	210
Мин./норм./макс. рабочее давление	[bar]	2/6/8	2/6/8	4/6/6.5	4/6/6.5	4/6/6.5	4/6/6.5
Мин./макс. давление продувки	[bar]	0.5/1	0.5/1	0.5/1	0.5/1	0.5/1	0.5/1
Время закрывания / открывания	[s]	0.1/0.1	0.1/0.1	0.1/0.2	0.1/0.2	0.2/0.1	0.2/0.1
Время закрывания/открывания с пружиной	[s]			0.25	0.25	0.25	0.25
Макс. допустимая длина пальца	[mm]	145	135	135	125	135	125
Макс. допустимая масса на палец	[kg]	1.1	1.1	1.1	1.1	1.1	1.1
Класс защиты IP		40	40	40	40	40	40
Мин./макс. температура окружающей среды	[°C]	5/90	5/90	5/90	5/90	5/90	5/90
Повторяемость	[mm]	0.01	0.01	0.01	0.01	0.01	0.01
Размеры Ø D x Z	[mm]	120 x 59.3	120 x 59.3	120 x 79.3	120 x 79.3	120 x 79.3	120 x 79.3
Варианты исполнения и их характеристики							
Пылезащитное исполнение		37303312	37303412	37303512	37303612	37303542	37303642
Класс защиты IP		64	64	64	64	64	64
Масса	[kg]	1.9	1.9	2.44	2.44	2.44	2.44
Коррозионностойкое исполнение		38303312	38303412	38303512	38303612	38303542	38303642
Высокотемпературное исполнение		39303312	39303412	39303512	39303612	39303542	39303642
Мин./макс. температура окружающей среды	[°C]	5/130	5/130	5/130	5/130	5/130	5/130
Исполнение с усилителем мощности		0372203	0372213	0372223		0372243	
Усилие закрытия/открытия	[N]	2774/3222	6493/7274	3372/-		-/3755	
Масса	[kg]	2.3	2.3	2.7		2.7	
Максимальное давление	[bar]	6	6	6		6	
Макс. допустимая длина пальца	[mm]	100	80	80		80	
Прецизионное исполнение		0303342	0303442	0303492	0303592		

ⓘ Может потребоваться несколько сотен циклов захвата, прежде чем будет достигнуто полное усилие захвата (соответствующее таблице технических данных).

Главный вид

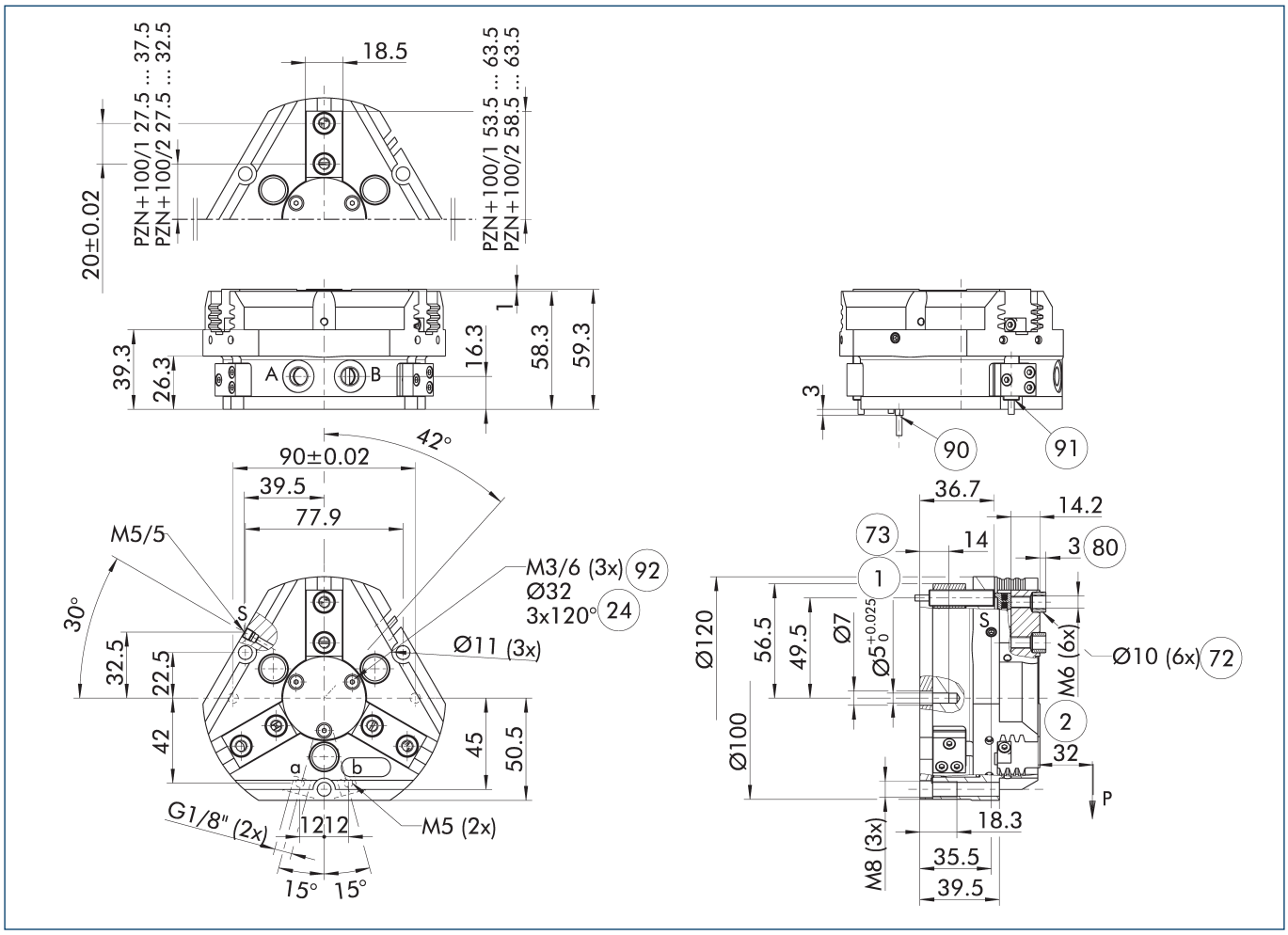

На чертеже показан захват в базовом исполнении с закрытыми губками без учета размеров описанных ниже опций.

ⓘ Клапан поддержания давления SDV-P может использоваться для внутреннего или наружного зажатия вместе с пружинным механическим устройством поддержания усилия захвата или вместо него (см. раздел каталога «Принадлежности»).

A, a Главное/прямое соединение, открытие захвата

B, b Главное/прямое соединение, закрытие захвата

S Соединение для продувки воздухом

(1) Соединение с захватом

(2) Пальцевое соединение

(24) Окружность расположения болтов

(72) Подготовка под центрирующие втулки

(73) Посадочные места для центрирующих штифтов

(80) Глубина отверстия центрирующей втулки в ответной детали

(90) Датчик MMS 22..

(91) Датчик IN ...

(92) Резьба под крышкой для крепления внешних навесных устройств

PZN-plus 100

Универсальный захват

Прямое бесшланговое соединение M5

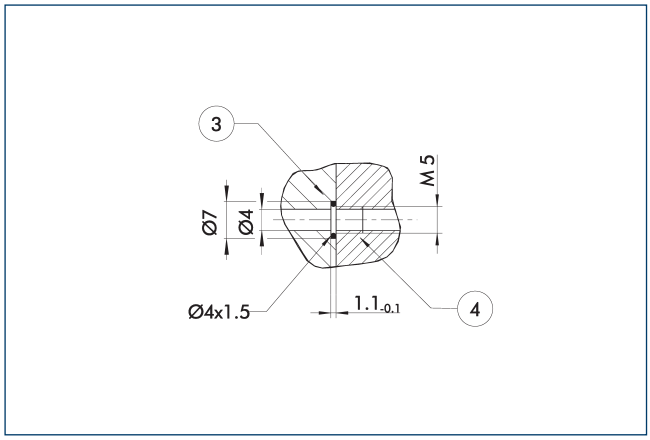

(3) Переходник

(4) Захваты

Прямое соединение используется для подачи сжатого воздуха без использования шлангов. Вместо этого сжатая среда подается через сквозные отверстия в монтажной плите.

Исполнение с поддержанием усилия захвата AS/IS

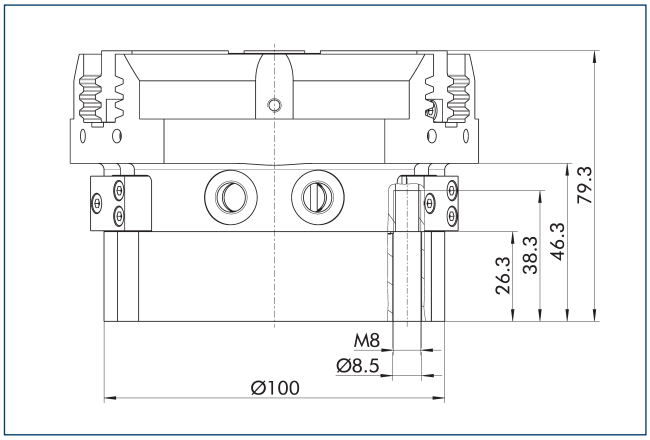

Механическое устройство поддержания усилия захвата обеспечивает минимальное необходимое зажимное усилие даже в случае падения давления. В исполнении AS/S оно работает как усилие закрывания, а в исполнении IS — как усилие открывания. Кроме этого, устройство поддержания усилия захвата может использоваться для увеличения усилия захвата или для захвата с односторонним приводом.

Пылезащитное исполнение

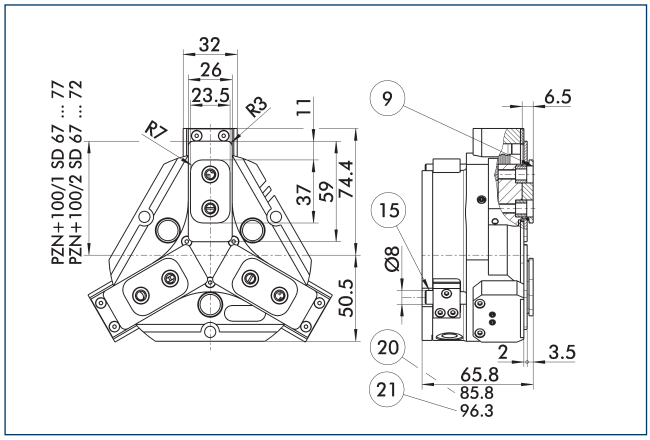

(9) Схему установки монтажных винтов см. в базовой версии

(15) Герметизирующий болт

(20) Для исполнения AS/IS

(21) Относится к версии KVZ

Пылезащищенное исполнение повышает степень защиты от проникновения посторонних веществ. Монтажный чертеж сдвигается на высоту промежуточной губки. Длина пальца все так же измеряется от верхней кромки корпуса захвата.

Исполнение с усилителем мощности

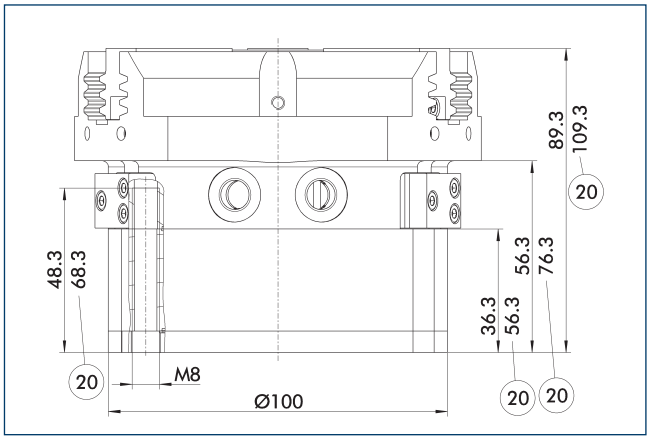

(20) Для исполнения AS/IS

Цилиндр KVZ увеличивает усилие при открывании и закрывании. Второй подсоединенный последовательно поршень также увеличивает усилие в клиновом механизме. Обратите внимание на то, что захваты, оснащенные устройством поддержания захватного усилия, выше обычных.

Прецизионное исполнение

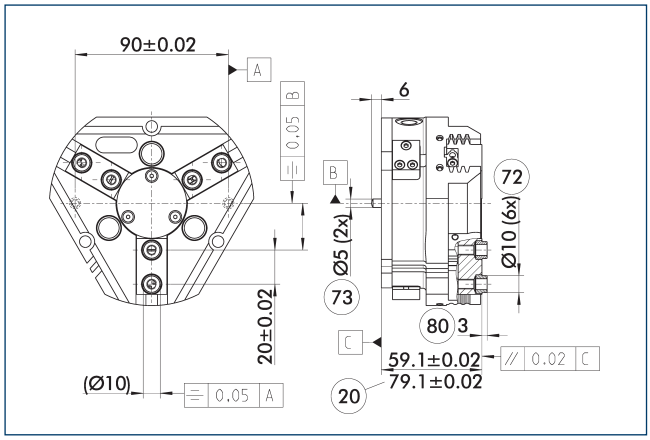

(20) Для исполнения AS/IS
(72) Подготовка под центрирующие втулки
(73) Посадочные места для центрирующих штифтов
(80) Глубина отверстия центрирующей втулки в ответной детали

Указанные допуски относятся только к вариантам прецизионным исполнений, указанным в технических характеристиках. Все остальные варианты прецизионных исполнений доступны по запросу.

Подпружиненная нажимная деталь

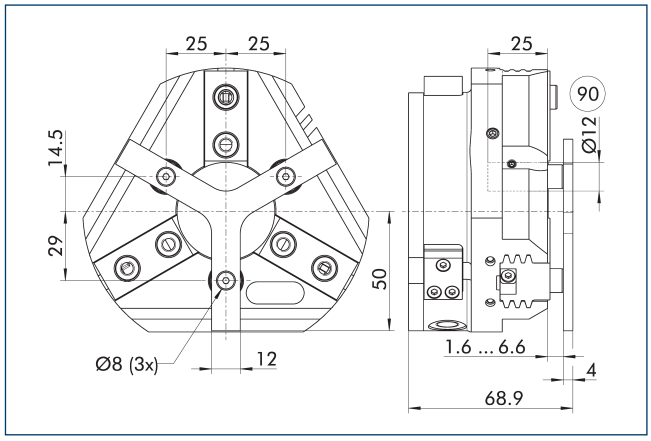

(90) Направляющий штифт

Для позиционирования заготовки под действием пружины до упора после открытия захвата. Разработано специально для загрузочных машин.

Описание	Идент. №	Ход	Мин. усилие
		[mm]	[N]
Подпружиненная нажимная деталь			
A-PZN-plus/DPZ-plus 100	0303722	5	35

ⓘ Нажимная деталь не может применяться в пылезащищенном исполнении. Свяжитесь с нами, если вам нужна нестандартная нажимная деталь.

Клапан поддержания давления SDV-P

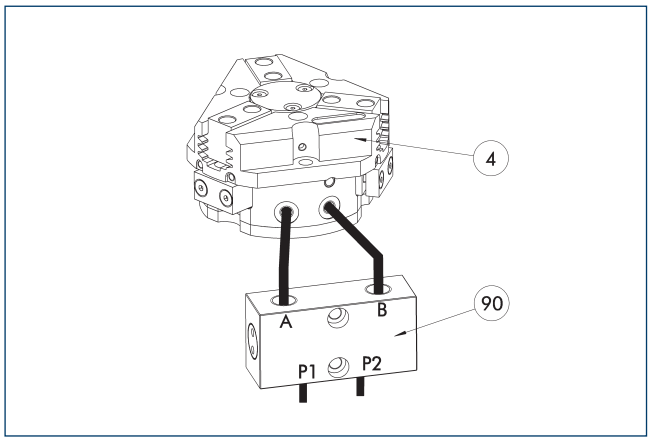

(4) Захваты
(90) Клапан поддержания давления SDV-P

Клапан поддержания давления SDV-P в случае аварийной остановки обеспечивает временное поддержание давления в поршневой камере пневматического захвата, поворотного или линейного модуля и модуля быстрой смены оснастки.

Описание	Идент. №	Рекомендованный диаметр шланга
		[mm]
Клапан поддержания давления		
SDV-P 07	0403131	8
Клапан поддержания давления с винтом сброса воздуха		
SDV-P 07-E	0300121	8

ⓘ Для достижения указанных для каждого варианта захвата значений времени закрывания и открывания, необходимо использовать шланг рекомендуемого диаметра. Непосредственное назначение конкретного варианта захвата для соответствующего SDV-P можно найти на сайте schunk.com.

Пневматическое позиционирующее устройство PPD

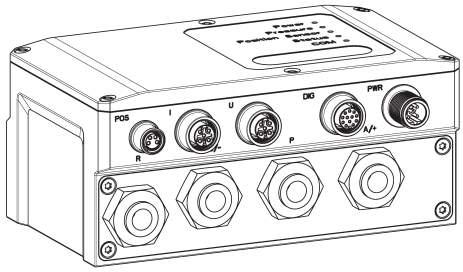

Блок PPD позволяет добиться гибкости во всех областях применения пневматических захватов за счет свободного позиционирования, регулировки силы захвата и скорости.

Описание	Идент. №	
Пневматическое позиционирующее устройство		
PPD 20-IOL	1540700	
Переходник		
A GGN0804-1204-A	1540691	
Соединительный кабель IO-Link		
KA GGN1205-1212-IOL-00100-A	1540697	
Кабель для подачи напряжения - совместимый с кабельной цепью		
KA GLN12B05-LK-01000-A	1540660	
Удлинительный кабель		
KV GGN0804-IO-00150-A	1540662	
KV GGN0804-IO-00300-A	1540663	
Сборочный комплект		
Сборочный комплект PPD	1540705	

ⓘ В дополнение к PPD необходим датчик положения (датчик SCHUNK IO-Link или аналоговый датчик (4–20 мА)).

Защитная крышка HUE PZN-plus 100

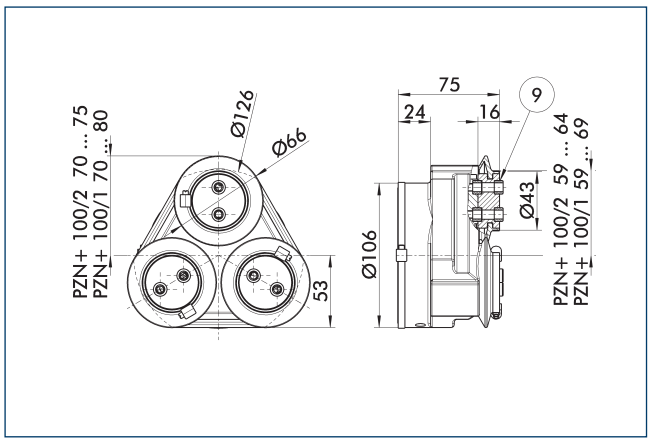

(9) Схему установки монтажных винтов см. в базовой версии

Защитная крышка HUE полностью предохраняет захват от внешних воздействий. Крышка пригодна для использования в приложениях с классом защиты до IP65 при условии наличия дополнительного уплотнения в нижней части крышки. Подробные сведения приведены в серии HUE. Схема присоединения сдвигается на высоту промежуточной губки.

Описание	Идент. №	Класс защиты IP
Защитная крышка		
HUE PZN-plus 100	0303482	65

ⓘ Контролировать с помощью индуктивного датчика положение захвата с защитной крышкой HUE невозможно. SCHUNK рекомендует использовать магнитные датчики, которые рекомендованы для подобного исполнения захвата.

Системы быстрой смены губок BSWS

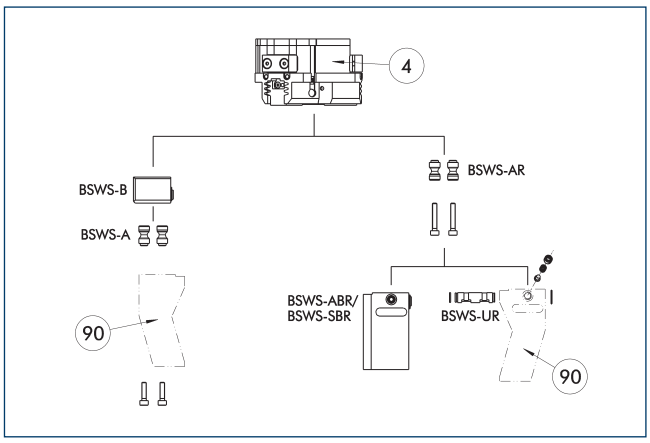

(4) Захваты

(90) Модифицированные захватные пальцы

Существуют различные системы быстрой смены губок для захватов. Подробную информацию можно найти в описании соответствующего изделия.

Описание	Идент. №	Комплект поставки
Переходный штифт системы быстрой смены губок		
BSWS-A 100	0303026	2
BSWS-AR 100	0300094	2
Основание системы быстрой смены губок		
BSWS-B 100	0303027	1
Заготовка пальца системы быстрой смены		
BSWS-ABR-PGZN-plus 100	0300074	1
BSWS-SBR-PGZN-plus 100	0300084	1
Механизм фиксации системы быстрой смены кулачков		
BSWS-UR 100	0302993	1

ⓘ Если рабочее давление превышает 6 бар, следует проверить возможность использования вне заданных ограничений приложения. Могут использоваться только системы, перечисленные в таблице.

Области применения

Серия	Размер	вариант	Пригодность
PZN-plus	100	-1 (6 бар)	■■■■
PZN-plus	100	-1-AS/1-IS (6 бар)	■■■■
PZN-plus	100	-2 (6 бар)	■■□□
PZN-plus	100	-2-AS/2-IS (6 бар)	■■□□
PZN-plus	100	-...-KVZ (6 бар)	■■□□
Обозначения			
■■■■	Может комбинироваться без ограничений		
■■□□	Использовать с ограничениями (см. пределы нагрузки)		
□□□□	нельзя сочетать		

Ограничения нагрузок в описываемых приложениях можно найти в каталоге, в главе, посвященной соответствующей принадлежности.

PZN-plus 100

Универсальный захват

Система быстрой смены губок BSWS-M

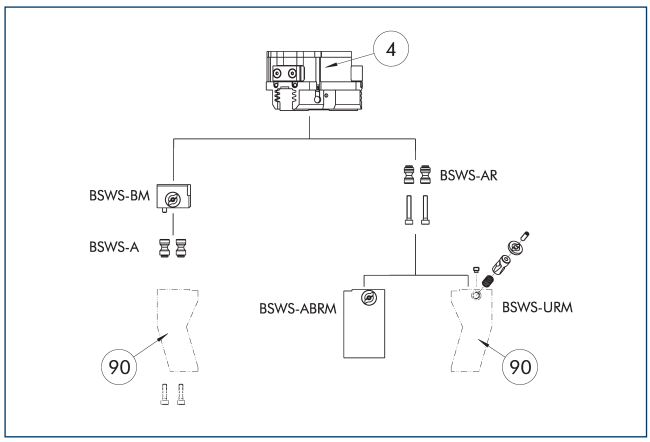

(4) Захваты

(90) Модифицированные захватные пальцы

Существуют различные системы быстрой смены губок для захватов. Подробную информацию можно найти в описании соответствующего изделия.

Описание	Идент. №	Комплект поставки
Переходный штифт системы быстрой смены губок		
BSWS-A 100	0303026	2
BSWS-AR 100	0300094	2
Основание системы быстрой смены губок		
BSWS-BM 100	1313902	1
Заготовка пальца системы быстрой смены		
BSWS-ABRM-PGZN-plus 100	1420853	1
Механизм фиксации системы быстрой смены кулачков		
BSWS-URM 100	1398403	1

ⓘ Если рабочее давление превышает 6 бар, следует проверить возможность использования вне заданных ограничений приложения. Могут использоваться только системы, перечисленные в таблице.

Области применения

Серия	Размер	вариант	Пригодность
PZN-plus	100	-1 (6 бар)	■■■■
PZN-plus	100	-1-AS/1-IS (6 бар)	■■■■
PZN-plus	100	-2 (6 бар)	■■□□
PZN-plus	100	-2-AS/2-IS (6 бар)	■■□□
PZN-plus	100	-...-KVZ (6 бар)	■■□□
Обозначения			
■■■■	Может комбинироваться без ограничений		
■■□□	Использовать с ограничениями (см. пределы нагрузки)		
□□□□	нельзя сочетать		

Ограничения нагрузок в описываемых приложениях можно найти в каталоге, в главе, посвященной соответствующей принадлежности.

Система быстрой смены кулачков BSWS-M

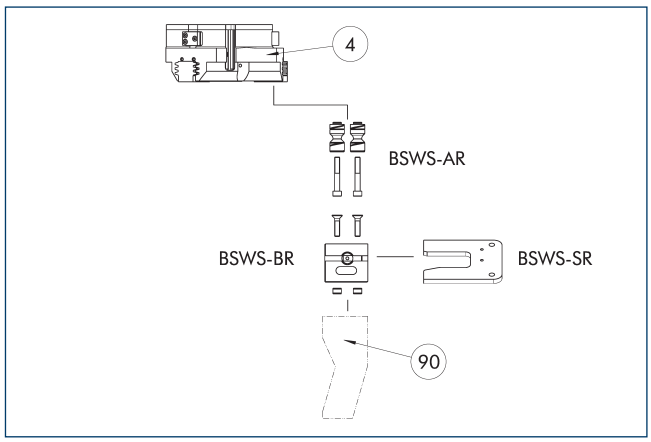

(4) Захваты

(90) Модифицированные захватные пальцы

Если рабочее давление превышает 6 бар, следует проверить возможность использования вне заданных ограничений приложения. Могут использоваться только системы, перечисленные в таблице.

Описание	Идент. №	Комплект поставки
Переходный штифт системы быстрой смены губок		
BSWS-AR 100	0300094	2
Основание системы быстрой смены губок		
BSWS-BR 100	1555933	1
Система хранения		
BSWS-SR 100	1555959	1
Монтажный комплект для бесконтактного выключателя		
AS-IN40-BSWS-SR 80/100	1561458	1
Индуктивные бесконтактные выключатели		
IN 40-S-M12	0301574	
IN 40-S-M8	0301474	
INK 40-S	0301555	

ⓘ Могут использоваться только системы, перечисленные в таблице.

Области применения

Серия	Размер	вариант	Пригодность
PZN-plus	100	-1 (6 бар)	■■■■
PZN-plus	100	-1-AS/1-IS (6 бар)	■■■■
PZN-plus	100	-2 (6 бар)	■■□□
PZN-plus	100	-2-AS/2-IS (6 бар)	■■□□
PZN-plus	100	-...-KVZ (6 бар)	■■□□
Обозначения			
■■■■	Может комбинироваться без ограничений		
■■□□	Использовать с ограничениями (см. пределы нагрузки)		
□□□□	нельзя сочетать		

Ограничения нагрузок в описываемых приложениях можно найти в каталоге, в главе, посвященной соответствующей принадлежности.

Промежуточные губки ZBA-L-plus 100

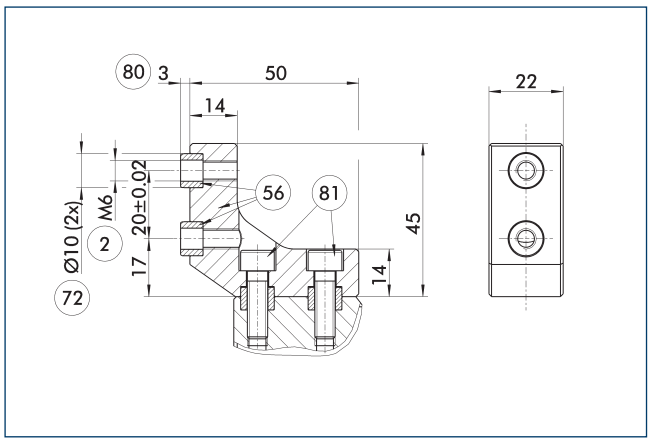

(2) Пальцевое соединение
(56) Входит в комплект поставки
(72) Подготовка под центрирующие втулки
(80) Глубина отверстия центрирующей втулки в ответной детали
(81) Не входит в комплект поставки

Опциональные промежуточные губки ZBA-L-plus позволяют повернуть сетку крепежных отверстий накладных губок на 90°. Это упрощает проектирование и изготовление накладных губок (особенно в исполнениях с большой длиной), поскольку позволяют отказаться от глубоких и сквозных отверстий.

Описание	Идент. №	Материал	Сопряжение пальца	Комплект поставки
Промежуточная губка				
ZBA-L-plus 100	0311742	Алюминий	PGN-plus 100	1

Универсальная промежуточная губка UZB 100

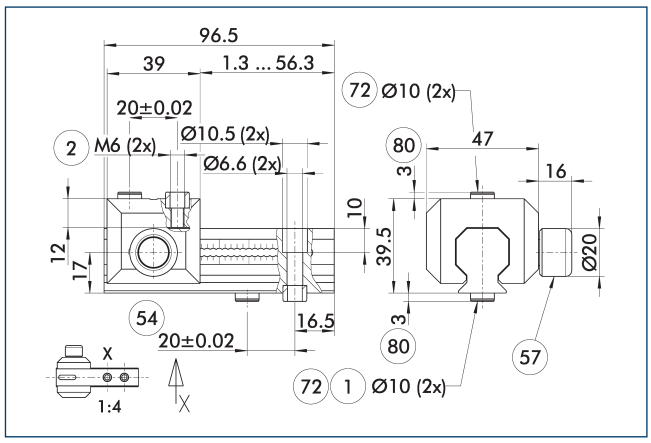

(1) Соединение с захватом
(2) Пальцевое соединение
(54) Опциональное правое или левое соединение
(57) Фиксация
(72) Подготовка под центрирующие втулки
(80) Глубина отверстия центрирующей втулки в ответной детали

На чертеже показана универсальная промежуточная губка UZB. Полностью съемный скользящий элемент UZB-S (может также заказываться отдельно) обеспечивает быструю смену губок.

Описание	Идент. №	Размер сетки
		[mm]
Универсальная промежуточная губка		
UZB 100	0300044	2.5
Заготовка пальца		
ABR-PGZN-plus 100	0300012	
SBR-PGZN-plus 100	0300022	
Ползун для универсальной промежуточной губки		
UZB-S 100	5518272	2.5

ⓘ Если рабочее давление превышает 6 бар, следует проверить возможность использования вне заданных ограничений приложения.

Области применения

Серия	Размер	вариант	Пригодность
PZN-plus	100	-1 (6 бар)	■■■■
PZN-plus	100	-1-AS/1-IS (6 бар)	■■□□
PZN-plus	100	-2 (6 бар)	□□□□
PZN-plus	100	-2-AS/2-IS (6 бар)	□□□□
PZN-plus	100	-...-KVZ (6 бар)	□□□□
Обозначения			
■■■■	Может комбинироваться без ограничений		
■■□□	Использовать с ограничениями (см. пределы нагрузки)		
□□□□	нельзя сочетать		

Ограничения нагрузок в описываемых приложениях можно найти в каталоге, в главе, посвященной соответствующей принадлежности.

PZN-plus 100

Универсальный захват

Заготовки пальцев ABR/SBR-PGZN-plus 100

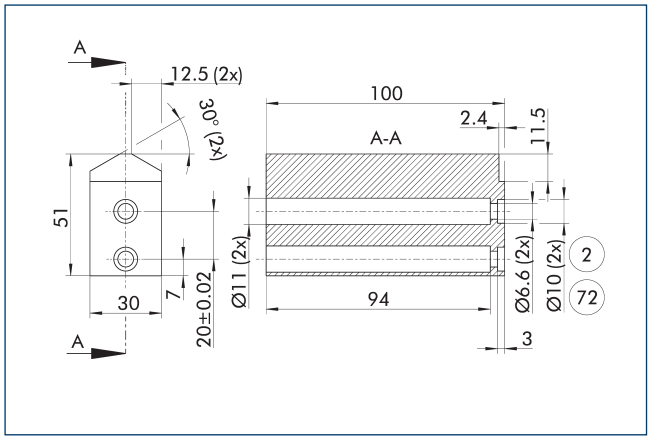

(2) Пальцевое соединение

(72) Подготовка под центрирующие втулки

На чертеже показана заготовка пальца, предназначенная для доработки заказчиком.

Описание	Идент. №	Материал	Комплект поставки
Заготовка пальца			
ABR-PGZN-plus 100	0300012	Алюминий (3.4365)	1
SBR-PGZN-plus 100	0300022	Сталь (1.7131)	1

ⓘ В захватах серии PGL-plus-P применение заготовок для пальцев приводит к ограничению хода закрытия. Проверьте это заранее, используя данные CAD, и соответствующим образом уточните процедуру изготовления пальцев.

Блок компенсации допусков TCU

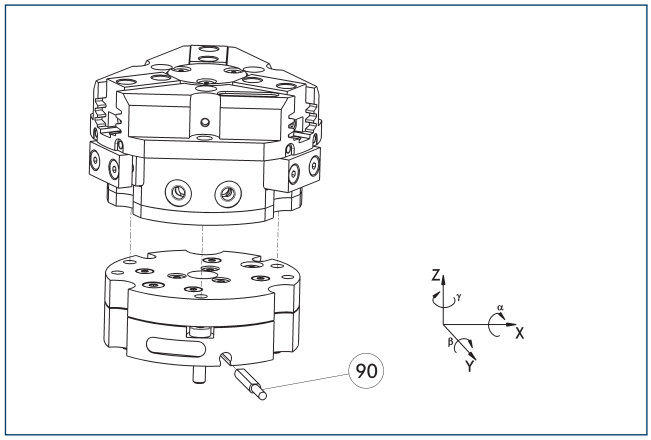

(90) Контроль блокировки

Захваты могут монтироваться непосредственно, без адаптерной плиты. Блок компенсации допусков и захват имеют одинаковые схемы винтового соединения. Поэтому блоки компенсации допусков могут монтироваться позднее. Учитывайте увеличение высоты при установке блока компенсации допусков. Подробную информацию можно найти в разделе каталога «Принадлежности для роботов».

Описание	Идент. №	Фиксация	Отклонение	Часто комбинируются
Компенсирующий блок				
TCU-Z-100-2-MV	0324798	да	±1°/±1°/±1°	●
TCU-Z-100-2-OV	0324799	нет	±1°/±1°/±1°	

Компенсационный модуль AGE-F

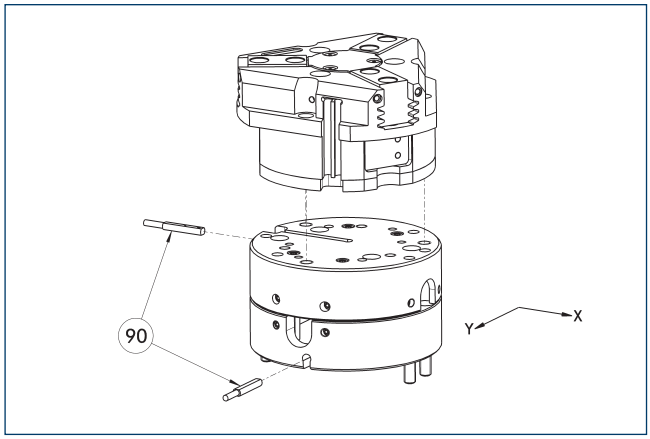

(90) Контроль

Захваты могут монтироваться непосредственно, без адаптерной плиты. Подробную информацию можно найти в разделах «Захватные системы» или «Принадлежности для роботов» нашего каталога.

Описание	Идент. №	Компенсация по осям X-Y	Возвращающее усилие	Часто комбинируются
		[mm]	[N]	
Компенсирующий блок				
AGE-F-XY-080-1	0324960	± 5	39	
AGE-F-XY-080-2	0324961	± 5	85	
AGE-F-XY-080-3	0324962	± 5	90	●

Модульная сборочная автоматика

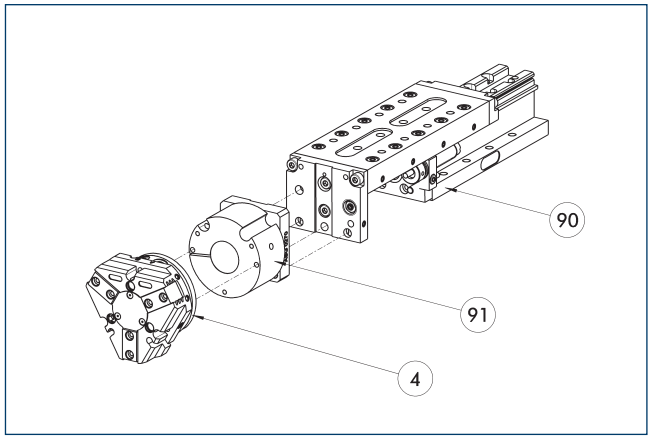

(4) Захваты

(90) Линейный модуль CLM/KLM/LM/ELP/ELM/ELS/HLM

(91) Адаптерная плита ASG

Захваты и линейные модули могут комбинироваться со стандартными адаптерными плитами из системы модульной сборки. Более подробную информацию можно найти в нашем основном каталоге «Автоматика модульной сборки».

Индуктивные бесконтактные выключатели

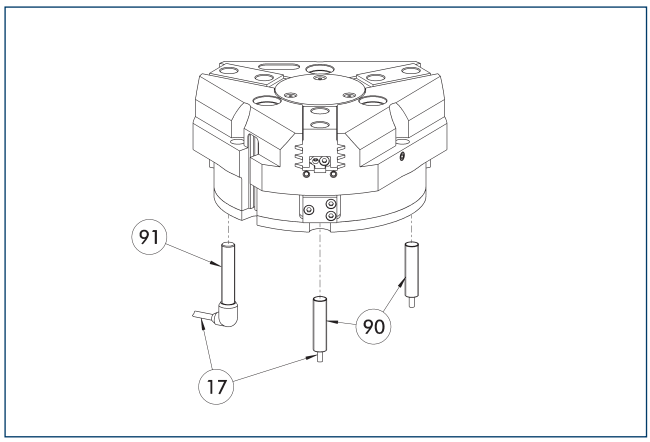

(17) Кабельный выход
(90) Датчик IN ...
(91) Датчик IN..-SA

Непосредственно смонтированная система контроля конечного положения

Описание	Идент. №	Часто комбинируются
Индуктивные бесконтактные выключатели		
IN 80-S-M12	0301578	
IN 80-S-M8	0301478	●
INK 80-S	0301550	
Индуктивный бесконтактный выключатель с боковым выводом кабеля		
IN 80-S-M12-SA	0301587	
IN 80-S-M8-SA	0301483	●
INK 80-S-SA	0301566	
Соединительные кабели		
KA BG08-L 3P-0300-PNP	0301622	●
KA BG08-L 3P-0500-PNP	0301623	
KA BG12-L 3P-0500-PNP	30016369	
KA BW08-L 3P-0300-PNP	0301594	
KA BW08-L 3P-0500-PNP	0301502	
KA BW12-L 3P-0300-PNP	0301503	
KA BW12-L 3P-0500-PNP	0301507	
Зажим для штекера/розетки		
CLI-M12	0301464	
CLI-M8	0301463	
Удлинительный кабель		
KV BG12-SG12 3P-0030-PNP	0301999	
KV BG12-SG12 3P-0060-PNP	0301998	
KV BW08-SG08 3P-0030-PNP	0301495	
KV BW08-SG08 3P-0100-PNP	0301496	
KV BW08-SG08 3P-0200-PNP	0301497	●
KV BW12-SG12 3P-0030-PNP	0301595	
KV BW12-SG12 3P-0100-PNP	0301596	
KV BW12-SG12 3P-0200-PNP	0301597	
Разветвитель линий датчиков		
V2-M12	0301776	●
V2-M8	0301775	●
V4-M8	0301746	
V8-M8	0301751	

ⓘ Требуется по два датчика на узел для контроля двух положений. В качестве опции доступны удлинительные кабели и разветвители линий датчиков. Дополнительные варианты датчиков, дополнительную информацию и технические характеристики можно найти в главе каталога системы датчиков.

Универсальный датчик положения

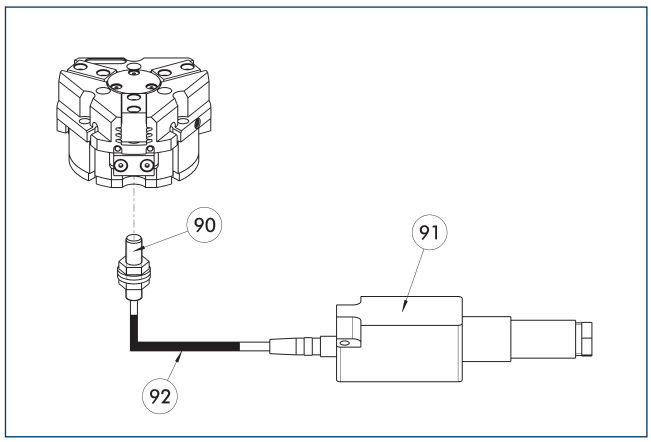

(90) Датчик FPS-S
(91) Анализирующая электроника FPS-F5
(92) Удлинительный кабель

Гибкий контроль положения (до пяти позиций)

Описание	Идент. №	
Монтажный комплект для FPS		
AS-FPS-PGZN-plus 100-1	0301634	
AS-FPS-PGZN-plus 100-2/PZB 125	0301635	
Датчик		
FPS-S M8	0301704	
Анализирующая электроника		
FPS-F5	0301805	
Удлинительный кабель		
KV BG08-SG08 3P-0050	0301598	
KV BG08-SG08 3P-0100	0301599	

ⓘ В случае использования системы FPS на каждый захват требуются датчик FPS (FPS-S), электронный процессор (FPS-F5 / F5 T), а также монтажный комплект (AS), если он указан. Удлинительные кабели (KV) из раздела «Принадлежности» доступны по дополнительному заказу.

Электронный магнитный выключатель MMS

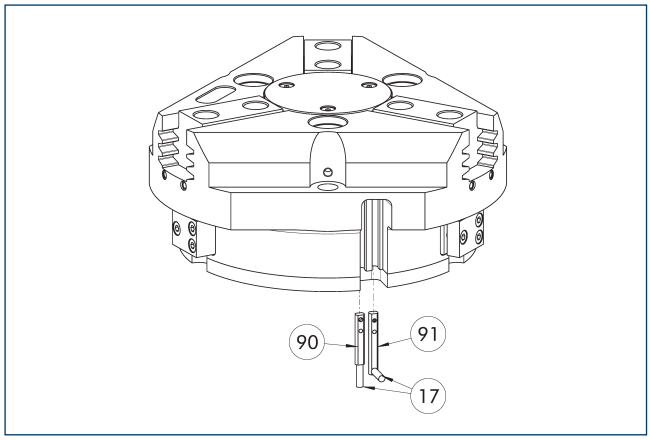

(17) Кабельный выход
(90) Датчик MMS 22..
(91) Датчик MMS 22...-SA

Система контроля конечного положения для монтажа в С-образном пазе.

Описание	Идент. №	Часто комбинируются
Электронный магнитный выключатель		
MMS 22-S-M8-PNP	0301032	●
MMSK 22-S-PNP	0301034	
Электронные магнитные выключатели MMS с боковым выходом кабеля		
MMS 22-S-M8-PNP-SA	0301042	●
MMSK 22-S-PNP-SA	0301044	
Герконы		
RMS 22-S-M8	0377720	●
Соединительные кабели		
KA BG08-L 3P-0300-PNP	0301622	●
KA BG08-L 3P-0500-PNP	0301623	
KA BW08-L 3P-0300-PNP	0301594	
KA BW08-L 3P-0500-PNP	0301502	
Зажим для штекера/розетки		
CLI-M8	0301463	
Удлинительный кабель		
KV BW08-SG08 3P-0030-PNP	0301495	
KV BW08-SG08 3P-0100-PNP	0301496	
KV BW08-SG08 3P-0200-PNP	0301497	●
Разветвитель линий датчиков		
V2-M8	0301775	●
V4-M8	0301746	
V8-M8	0301751	

ⓘ Требуется по два датчика на узел для контроля двух положений. В качестве опции доступны удлинительные кабели и разветвители линий датчиков. Дополнительные варианты датчиков, дополнительную информацию и технические характеристики можно найти в главе каталога системы датчиков.

Программируемый магнитный выключатель MMS 22-PI1

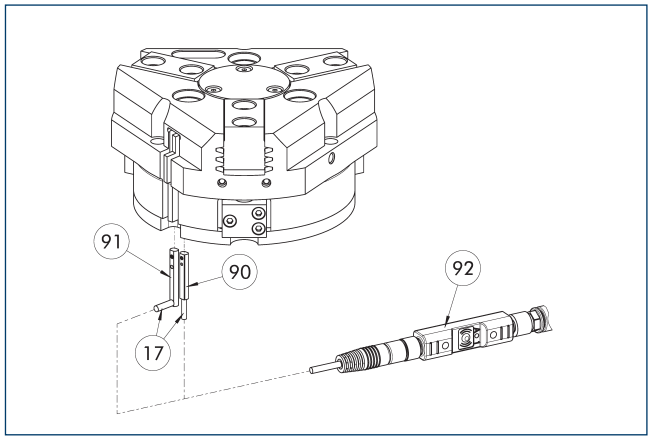

(17) Кабельный выход
(90) Датчик MMS 22 PI1-...
(91) Датчик MMS 22 ..-PI1-...-SA
(92) Штекерное приспособление для обучения ST

Контроль положения с одним программируемым положением на датчик и встроенной в датчик электроникой. Программируется с помощью магнитного приспособления для обучения MT (входит в комплект поставки, ид. № 0301030) или штекерного приспособления для обучения ST (опция). Система контроля конечного положения для монтажа в С-образном пазе. Если в приведенной таблице указано штекерное приспособление для обучения ST, обучение возможно только с использованием приспособления ST.

Описание	Идент. №	Часто комбинируются
Программируемый магнитный выключатель		
MMS 22-PI1-S-M8-PNP	0301160	●
MMSK 22-PI1-S-PNP	0301162	
Программируемый магнитный выключатель с боковым выходом для кабеля		
MMS 22-PI1-S-M8-PNP-SA	0301166	●
MMSK 22-PI1-S-PNP-SA	0301168	
Программируемый магнитный выключатель с корпусом из нержавеющей стали		
MMS 22-PI1-S-M8-PNP-HD	0301110	●
MMSK 22-PI1-S-PNP-HD	0301112	
Штекерное приспособление для обучения		
ST-MMS 22-PI1-PNP	0301025	

ⓘ Требуется по два датчика на узел для контроля двух положений. В качестве опции доступны удлинительные кабели и разветвители линий датчиков. Дополнительные варианты датчиков, дополнительную информацию и технические характеристики можно найти в главе каталога системы датчиков.

Программируемый магнитный выключатель MMS 22-PI2

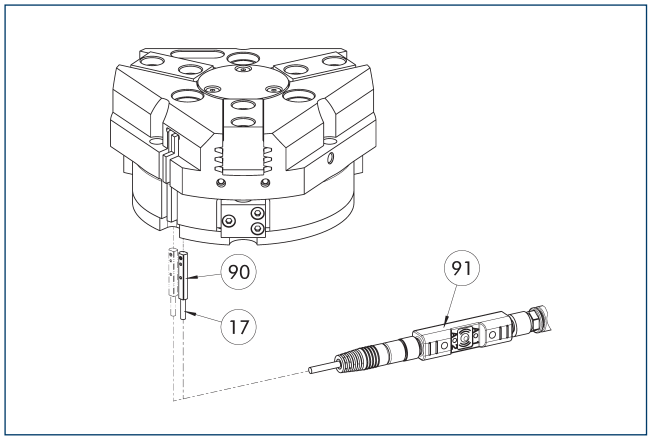

(17) Кабельный выход
(90) Датчик MMS 22...-PI2-...
(91) Штекерное приспособление для обучения ST

Контроль положения с двумя программируемыми положениями на датчик и встроенной в датчик электроникой. Программируется с помощью магнитного приспособления для обучения MT (входит в комплект поставки, ид. № 0301030) или штекерного приспособления для обучения ST (опция). Система контроля конечного положения для монтажа в C-образном пазе. Если в приведенной таблице указано штекерное приспособление для обучения ST, обучение возможно только с использованием приспособления ST.

Описание	Идент. №	Часто комбинируются
Программируемый магнитный выключатель		
MMS 22-PI2-S-M8-PNP	0301180	●
MMSK 22-PI2-S-PNP	0301182	
Программируемый магнитный выключатель с боковым выходом для кабеля		
MMS 22-PI2-S-M8-PNP-SA	0301186	●
MMSK 22-PI2-S-PNP-SA	0301188	
Программируемый магнитный выключатель с корпусом из нержавеющей стали		
MMS 22-PI2-S-M8-PNP-HD	0301130	●
MMSK 22-PI2-S-PNP-HD	0301132	
Штекерное приспособление для обучения		
ST-MMS 22-PI2-PNP	0301026	

ⓘ Требуется по одному датчику на узел для контроля двух положений. Удлинительные кабели и разветвители линий датчиков доступны в качестве опций. Дополнительные варианты датчиков, дополнительную информацию и технические характеристики можно найти в главе каталога системы датчиков.

Программируемый магнитный выключатель MMS-P

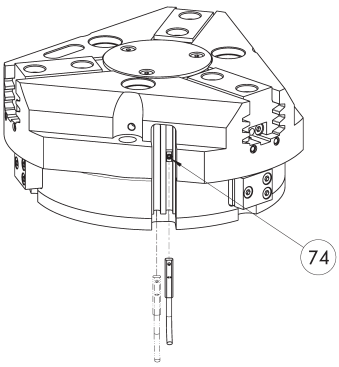

(74) Ограничитель для датчика

Контроль положения с двумя программируемыми положениями на датчик. Система контроля конечного положения для монтажа в C-образном пазе.

Описание	Идент. №	Часто комбинируются
Программируемый магнитный выключатель		
MMSK-P 22-S-PNP	0301371	
MMS-P 22-S-M8-PNP	0301370	●
Соединительные кабели		
KA GLN0804-LK-00500-A	0307767	●
KA GLN0804-LK-01000-A	0307768	
KA WLN0804-LK-00500-A	0307765	
KA WLN0804-LK-01000-A	0307766	
Зажим для штекера/розетки		
CLI-M8	0301463	
Разветвитель линий датчиков		
V2-M8-4P-2XM8-3P	0301380	

ⓘ Требуется по одному датчику на узел для контроля двух положений. Удлинительные кабели и разветвители линий датчиков доступны в качестве опций. Дополнительные варианты датчиков, дополнительную информацию и технические характеристики можно найти в главе каталога системы датчиков.

Программируемый магнитный выключатель MMS-IO-Link

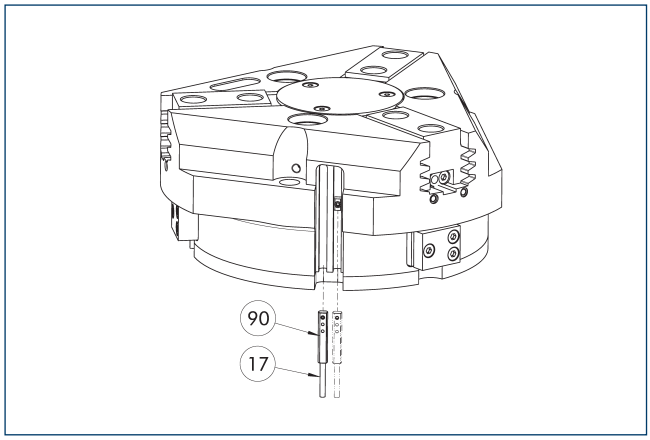

(17) Кабельный выход

(90) Датчик MMS 22-IOL-...

Датчик для многопозиционного контроля путем определения полного хода захвата. Датчик установлен прямо в C-образный слот захвата. Датчик программируется на захватном устройстве через интерфейс IO-Link или с помощью штекерного приспособления для обучения ST (не входит в комплект поставки; ид. № 0301026). Программирование с помощью магнитного обучающего инструмента MT невозможно. Для работы требуется главное устройство IO-Link.

Описание	Идент. №	
Программируемый магнитный выключатель		
MMS 22-IOL-M08	0315830	
MMS 22-IOL-M12	0315835	

ⓘ На каждый захват требуется один датчик. Дополнительные монтажные комплекты не нужны — захват оснащен всем необходимым для установки датчика по умолчанию. Дополнительную информацию и технические характеристики можно найти в главе каталога системы датчиков.

Аналоговый датчик положения APS-Z80

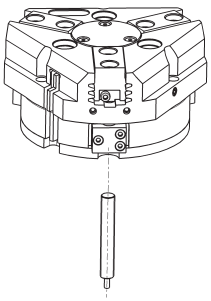

Бесконтактное измерение, аналоговый многопозиционный контроль для любого количества положений.

Описание	Идент. №	Часто комбинируются
Монтажный комплект для APS-Z80		
AS-APS-Z80-PGZN-plus 100-1	0302109	
AS-APS-Z80-PGZN-plus 100-2	0302110	
Аналоговый датчик положения		
APS-Z80-K	0302072	
APS-Z80-M8	0302070	●

ⓘ В случае использования системы APS на каждый захват требуются один крепежный комплект (AS-APS-Z80) и один датчик APS-Z80. Разрешение датчика может снижаться в периферийных зонах захвата. Подробную информацию об изделии можно найти в руководстве по эксплуатации.

Аналоговый датчик положения APS-M1

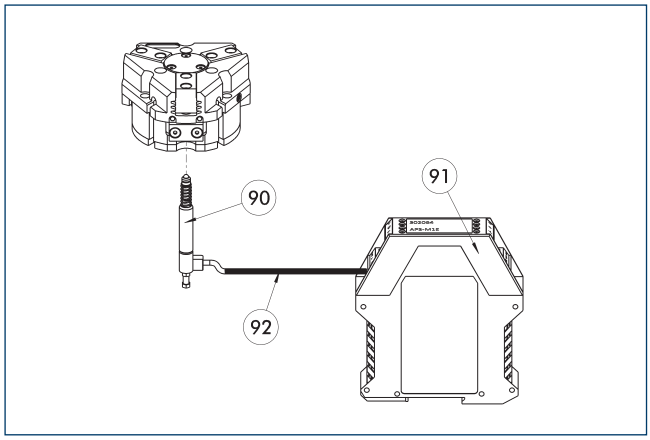

(90) Датчик APS-M1S
(91) Процессор APS-M1E
(92) Удлинительный кабель APS-K

Аналоговый многопозиционный контроль для любых положений

Описание	Идент. №	
Монтажный комплект для APS-M1		
AS-APS-M1-PGZN-plus 100-1	0302079	
AS-APS-M1-PGZN-plus 100-2	0302080	
Аналоговый датчик положения		
APS-M1S	0302062	
Соединительные кабели		
APS-K0200	0302066	
APS-K0700	0302068	
Анализирующая электроника		
APS-M1E	0302064	

ⓘ В случае использования системы APS на каждый захват требуются монтажный комплект (AS-APS-M1), датчик APS-M1S (с 3 м кабеля) и электронный блок (APS-M1e). В качестве опции, между датчиком и блоком электроники может быть включен удлинительный кабель (APS-K). Максимальная длина кабеля от датчика до блока электроники составляет 10 м, от блока электроники до блока управления (ПЛК) – 1 м.

Цилиндрические герконы

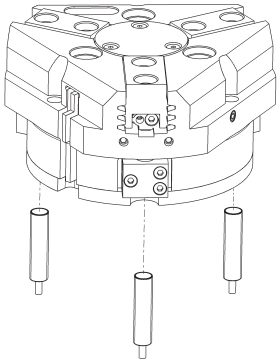

Система контроля конечного положения может быть смонтирована с помощью монтажного комплекта

Описание	Идент. №	
Монтажный комплект для бесконтактного выключателя		
AS-RMS 80 PGN/PZN-plus 100/125	0377726	
Герконы		
RMS 80-S-M8	0377721	

ⓘ На каждый модуль требуется два датчика (нормально разомкнутых/НР), удлинительные кабели доступны в виде опции. Этот монтажный комплект заказывается отдельно, как аксессуар. Для каждого захвата необходимо два монтажных комплекта. Соблюдайте требования по минимальному допустимому радиусу изгиба кабелей датчиков. Обычно он составляет 35 мм.

PZN-plus 125

Универсальный захват



Усилие захвата, наружный захват

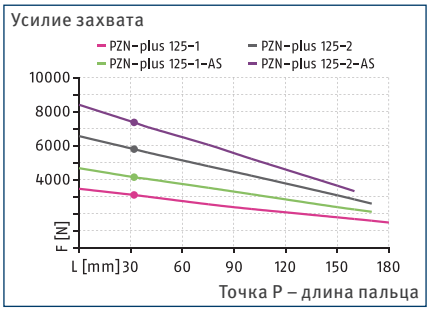

Усилие захвата, внутренний захват

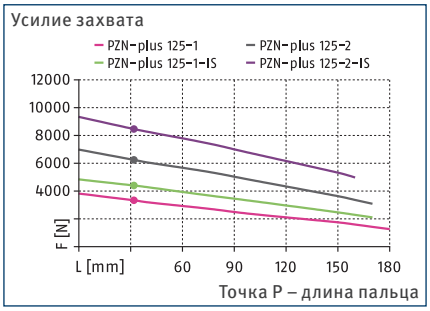

Габариты и максимальные нагрузки

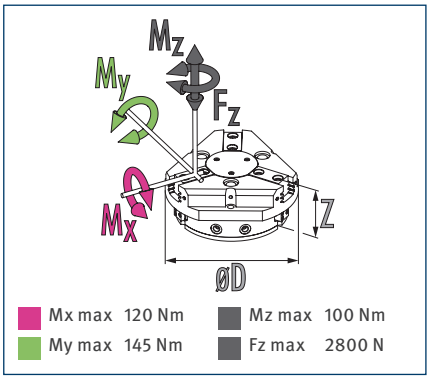

Mx max 120 Nm
Mz max 100 Nm
My max 145 Nm
Fz max 2800 N

ⓘ Указанные моменты и силы являются статическими значениями, прикладываются к каждому базовому кулачку и могут действовать одновременно. Нагрузки могут возникать в дополнение к моменту, создаваемому собственно силой захвата.

Технические характеристики

Описание		PZN-plus 125-1	PZN-plus 125-2	PZN-plus 125-1-AS	PZN-plus 125-2-AS	PZN-plus 125-1-IS	PZN-plus 125-2-IS
Идент. №		0303313	0303413	0303513	0303613	0303543	0303643
Ход на кулачок	[mm]	13	6	13	6	13	6
Усилие закрытия/открытия	[N]	3100/3330	5800/6240	4150/-	7970/-	-/4400	-/8450
Мин. сила пружины	[N]			1050	2170	1070	2210
Масса	[kg]	2.47	2.47	3.34	3.34	3.34	3.34
Рекомендуемая масса заготовки	[kg]	15.5	29	15.5	29	15.5	29
Расход среды на двойной ход	[cm³]	230	230	383	383	383	383
Мин./норм./макс. рабочее давление	[bar]	2/6/8	2/6/8	4/6/6.5	4/6/6.5	4/6/6.5	4/6/6.5
Мин./макс. давление продувки	[bar]	0.5/1	0.5/1	0.5/1	0.5/1	0.5/1	0.5/1
Время закрывания / открывания	[s]	0.2/0.2	0.2/0.2	0.17/0.35	0.17/0.35	0.35/0.17	0.35/0.17
Время закрывания/открывания с пружиной	[s]			0.40	0.40	0.40	0.40
Макс. допустимая длина пальца	[mm]	180	170	170	160	170	160
Макс. допустимая масса на палец	[kg]	2.1	2.1	2.1	2.1	2.1	2.1
Класс защиты IP		40	40	40	40	40	40
Мин./макс. температура окружающей среды	[°C]	5/90	5/90	5/90	5/90	5/90	5/90
Повторяемость	[mm]	0.01	0.01	0.01	0.01	0.01	0.01
Размеры Ø D x Z	[mm]	150 x 67	150 x 67	150 x 91.5	150 x 91.5	150 x 91.5	150 x 91.5
Варианты исполнения и их характеристики							
Пылезащитное исполнение		37303313	37303413	37303513	37303613	37303543	37303643
Класс защиты IP		64	64	64	64	64	64
Масса	[kg]	2.9	2.9	3.7	3.7	3.7	3.7
Коррозионностойкое исполнение		38303313	38303413	38303513	38303613	38303543	38303643
Высокотемпературное исполнение		39303313	39303413	39303513	39303613	39303543	39303643
Мин./макс. температура окружающей среды	[°C]	5/130	5/130	5/130	5/130	5/130	5/130
Исполнение с усилителем мощности		0372204	0372214	0372224		0372244	
Усилие закрытия/открытия	[N]	5209/5450	9674/10489	6097/-		-/6565	
Масса	[kg]	3.7	3.7	4.5		4.5	
Максимальное давление	[bar]	6	6	6		6	
Макс. допустимая длина пальца	[mm]	125	100	100		100	
Прецизионное исполнение		0303343	0303443	0303493	0303593		

ⓘ Может потребоваться несколько сотен циклов захвата, прежде чем будет достигнуто полное усилие захвата (соответствующее таблице технических данных).

Главный вид

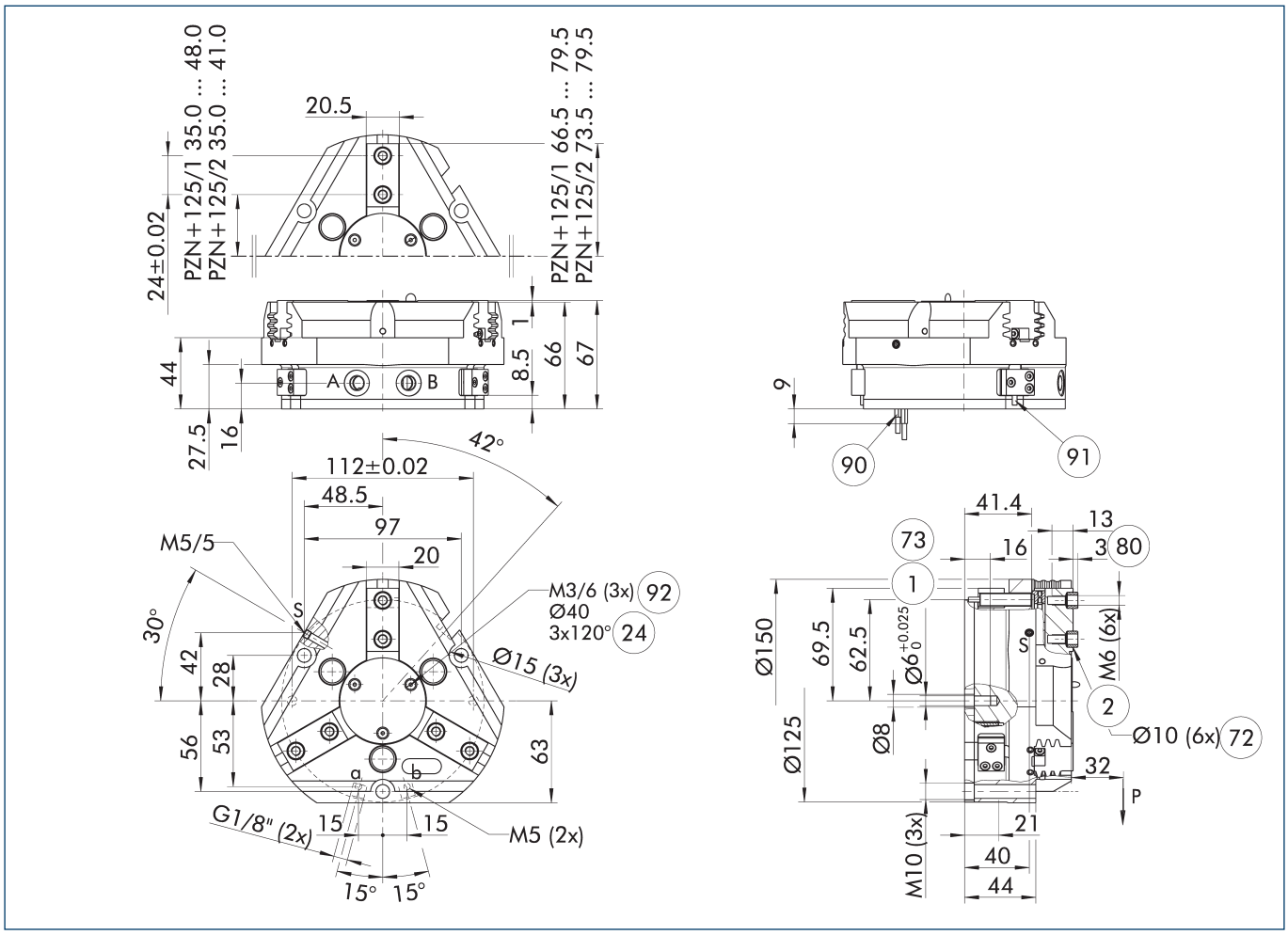

На чертеже показан захват в базовом исполнении с закрытыми губками без учета размеров описанных ниже опций.

ⓘ Клапан поддержания давления SDV-P может использоваться для внутреннего или наружного зажатия вместе с пружинным механическим устройством поддержания усилия захвата или вместо него (см. раздел каталога «Принадлежности»).

A, a Главное/прямое соединение, открытие захвата

B, b Главное/прямое соединение, закрытие захвата

S Соединение для продувки воздухом

(1) Соединение с захватом

(2) Пальцевое соединение

(24) Окружность расположения болтов

(72) Подготовка под центрирующие втулки

(73) Посадочные места для центрирующих штифтов

(80) Глубина отверстия центрирующей втулки в ответной детали

(90) Датчик MMS 22..

(91) Датчик IN ...

(92) Резьба под крышкой для крепления внешних навесных устройств

PZN-plus 125

Универсальный захват

Прямое бесшланговое соединение M5

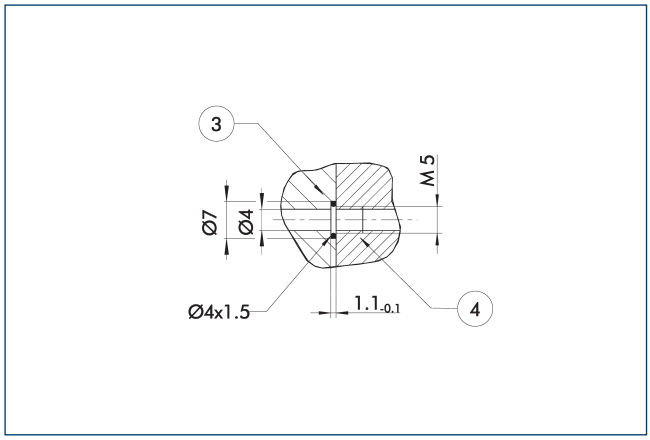

(3) Переходник

(4) Захваты

Прямое соединение используется для подачи сжатого воздуха без использования шлангов. Вместо этого сжатая среда подается через сквозные отверстия в монтажной плите.

Исполнение с поддержанием усилия захвата AS/IS

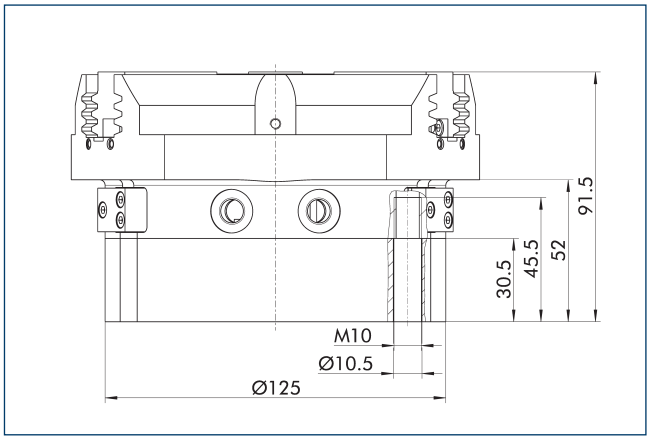

Механическое устройство поддержания усилия захвата обеспечивает минимальное необходимое зажимное усилие даже в случае падения давления. В исполнении AS/S оно работает как усилие закрывания, а в исполнении IS — как усилие открывания. Кроме этого, устройство поддержания усилия захвата может использоваться для увеличения усилия захвата или для захвата с односторонним приводом.

Пылезащитное исполнение

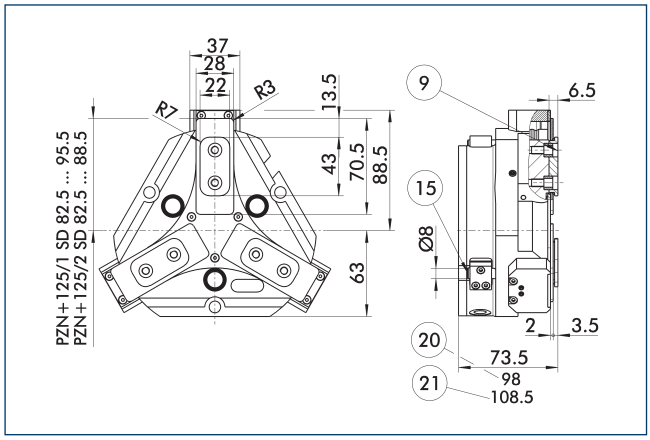

(9) Схему установки монтажных винтов см. в базовой версии

(15) Герметизирующий болт

(20) Для исполнения AS/IS

(21) Относится к версии KVZ

Пылезащищенное исполнение повышает степень защиты от проникновения посторонних веществ. Монтажный чертеж сдвигается на высоту промежуточной губки. Длина пальца все так же измеряется от верхней кромки корпуса захвата.

Исполнение с усилителем мощности

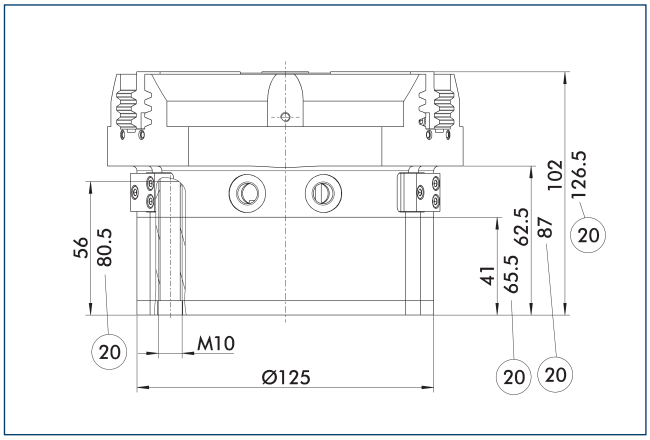

(20) Для исполнения AS/IS

Цилиндр KVZ увеличивает усилие при открывании и закрывании. Второй подсоединенный последовательно поршень также увеличивает усилие в клиновом механизме. Обратите внимание на то, что захваты, оснащенные устройством поддержания захватного усилия, выше обычных.

Прецизионное исполнение

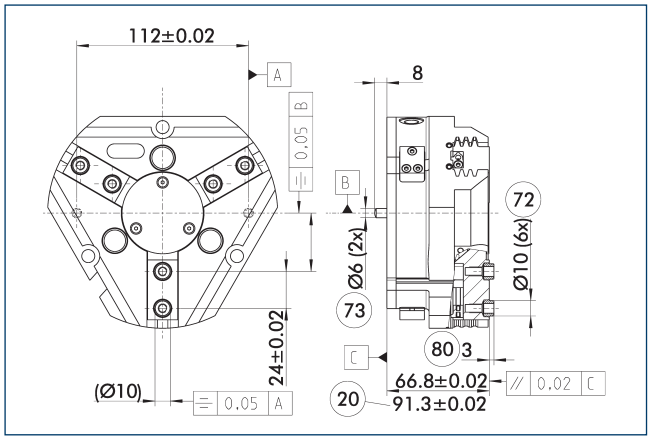

(20) Для исполнения AS/IS
(72) Подготовка под центрирующие втулки
(73) Посадочные места для центрирующих штифтов
(80) Глубина отверстия центрирующей втулки в ответной детали

Указанные допуски относятся только к вариантам прецизионным исполнений, указанным в технических характеристиках. Все остальные варианты прецизионных исполнений доступны по запросу.

Подпружиненная нажимная деталь

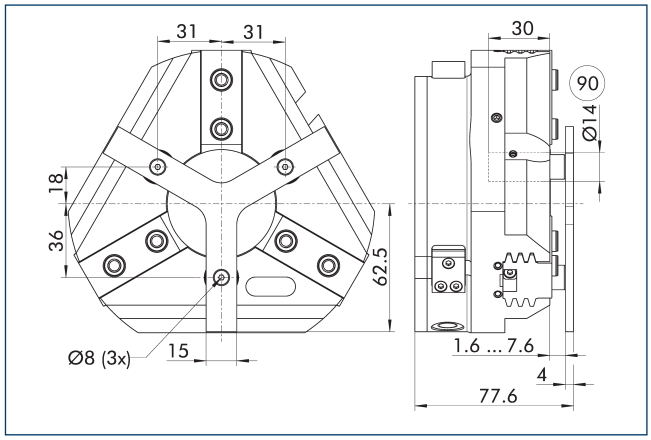

(90) Направляющий штифт

Для позиционирования заготовки под действием пружины до упора после открытия захвата. Разработано специально для загрузочных машин.

Описание	Идент. №	Ход	Мин. усилие
		[mm]	[N]
Подпружиненная нажимная деталь			
A-PZN-plus/DPZ-plus 125	0303723	6	105

ⓘ Нажимная деталь не может применяться в пылезащищенном исполнении. Свяжитесь с нами, если вам нужна нестандартная нажимная деталь.

Клапан поддержания давления SDV-P

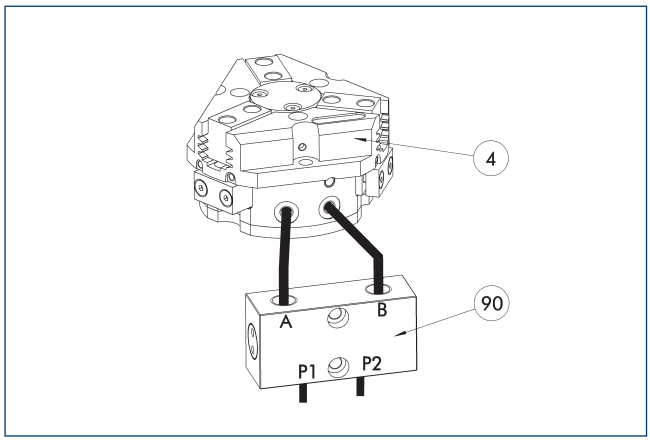

(4) Захваты
(90) Клапан поддержания давления SDV-P

Клапан поддержания давления SDV-P в случае аварийной остановки обеспечивает временное поддержание давления в поршневой камере пневматического захвата, поворотного или линейного модуля и модуля быстрой смены оснастки.

Описание	Идент. №	Рекомендованный диаметр шланга
		[mm]
Клапан поддержания давления		
SDV-P 07	0403131	8
Клапан поддержания давления с винтом сброса воздуха		
SDV-P 07-E	0300121	8

ⓘ Для достижения указанных для каждого варианта захвата значений времени закрывания и открывания, необходимо использовать шланг рекомендуемого диаметра. Непосредственное назначение конкретного варианта захвата для соответствующего SDV-P можно найти на сайте schunk.com.

Пневматическое позиционирующее устройство PPD

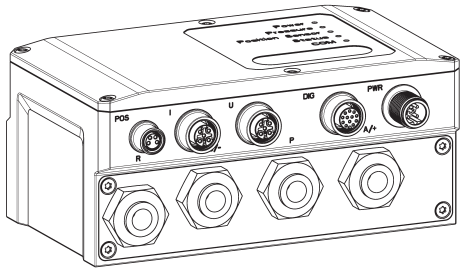

Блок PPD позволяет добиться гибкости во всех областях применения пневматических захватов за счет свободного позиционирования, регулировки силы захвата и скорости.

Описание	Идент. №	
Пневматическое позиционирующее устройство		
PPD 20-IOL	1540700	
Переходник		
A GGN0804-1204-A	1540691	
Соединительный кабель IO-Link		
KA GGN1205-1212-IOL-00100-A	1540697	
Кабель для подачи напряжения - совместимый с кабельной цепью		
KA GLN12B05-LK-01000-A	1540660	
Удлинительный кабель		
KV GGN0804-IO-00150-A	1540662	
KV GGN0804-IO-00300-A	1540663	
Сборочный комплект		
Сборочный комплект PPD	1540705	

ⓘ В дополнение к PPD необходим датчик положения (датчик SCHUNK IO-Link или аналоговый датчик (4–20 мА)).

Защитная крышка HUE PZN-plus 125

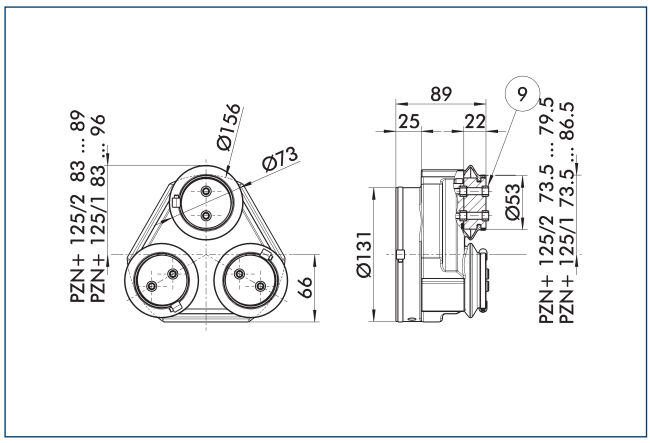

(9) Схему установки монтажных винтов см. в базовой версии

Защитная крышка HUE полностью предохраняет захват от внешних воздействий. Крышка пригодна для использования в приложениях с классом защиты до IP65 при условии наличия дополнительного уплотнения в нижней части крышки. Подробные сведения приведены в серии HUE. Схема присоединения сдвигается на высоту промежуточной губки.

Описание	Идент. №	Класс защиты IP
Защитная крышка		
HUE PZN-plus 125	0303483	65

ⓘ Контролировать с помощью индуктивного датчика положение захвата с защитной крышкой HUE невозможно. SCHUNK рекомендует использовать магнитные датчики, которые рекомендованы для подобного исполнения захвата.

Системы быстрой смены губок BSWS

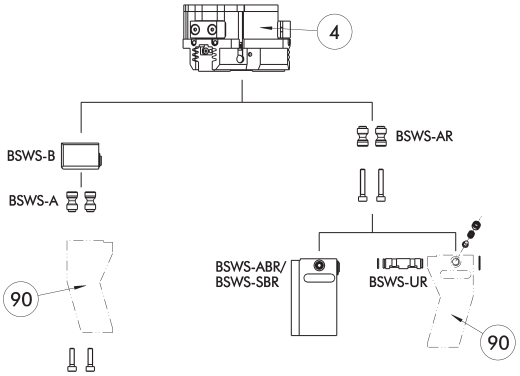

(4) Захваты

(90) Модифицированные захватные пальцы

Существуют различные системы быстрой смены губок для захватов. Подробную информацию можно найти в описании соответствующего изделия.

Описание	Идент. №	Комплект поставки
Переходный штифт системы быстрой смены губок		
BSWS-A 125	0303028	2
BSWS-AR 125	0300095	2
Основание системы быстрой смены губок		
BSWS-B 125	0303029	1
Заготовка пальца системы быстрой смены		
BSWS-ABR-PGZN-plus 125	0300075	1
BSWS-SBR-PGZN-plus 125	0300085	1
Механизм фиксации системы быстрой смены кулачков		
BSWS-UR 125	0302994	1

ⓘ Если рабочее давление превышает 6 бар, следует проверить возможность использования вне заданных ограничений приложения. Могут использоваться только системы, перечисленные в таблице.

Области применения

Серия	Размер	вариант	Пригодность
PZN-plus	125	-1 (6 бар)	■■■■
PZN-plus	125	-1-AS/1-IS (6 бар)	■■■■
PZN-plus	125	-2 (6 бар)	■■■■
PZN-plus	125	-2-AS/2-IS (6 бар)	■■□□
PZN-plus	125	-...-KVZ (6 бар)	■■□□
Обозначения			
■■■■	Может комбинироваться без ограничений		
■■□□	Использовать с ограничениями (см. пределы нагрузки)		
□□□□	нельзя сочетать		

Ограничения нагрузок в описываемых приложениях можно найти в каталоге, в главе, посвященной соответствующей принадлежности.

PZN-plus 125

Универсальный захват

Система быстрой смены губок BSWS-M

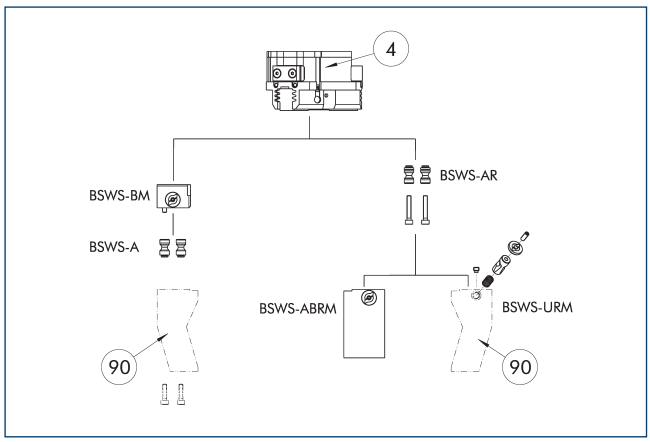

4 Захваты

90 Модифицированные захватные пальцы

Существуют различные системы быстрой смены губок для захватов. Подробную информацию можно найти в описании соответствующего изделия.

Описание	Идент. №	Комплект поставки
Переходный штифт системы быстрой смены губок		
BSWS-A 125	0303028	2
BSWS-AR 125	0300095	2
Основание системы быстрой смены губок		
BSWS-BM 125	1302006	1
Заготовка пальца системы быстрой смены		
BSWS-ABRM-PGZN-plus 125	1420854	1
Механизм фиксации системы быстрой смены кулачков		
BSWS-URM 125	1398404	1

ⓘ Если рабочее давление превышает 6 бар, следует проверить возможность использования вне заданных ограничений приложения. Могут использоваться только системы, перечисленные в таблице.

Области применения

Серия	Размер	вариант	Пригодность
PZN-plus	125	-1 (6 бар)	■■■■
PZN-plus	125	-1-AS/1-IS (6 бар)	■■■■
PZN-plus	125	-2 (6 бар)	■■■■
PZN-plus	125	-2-AS/2-IS (6 бар)	■■□□
PZN-plus	125	-...-KVZ (6 бар)	■■□□
Обозначения			
■■■■	Может комбинироваться без ограничений		
■■□□	Использовать с ограничениями (см. пределы нагрузки)		
□□□□	нельзя сочетать		

Ограничения нагрузок в описываемых приложениях можно найти в каталоге, в главе, посвященной соответствующей принадлежности.

Система быстрой смены кулачков BSWS-M

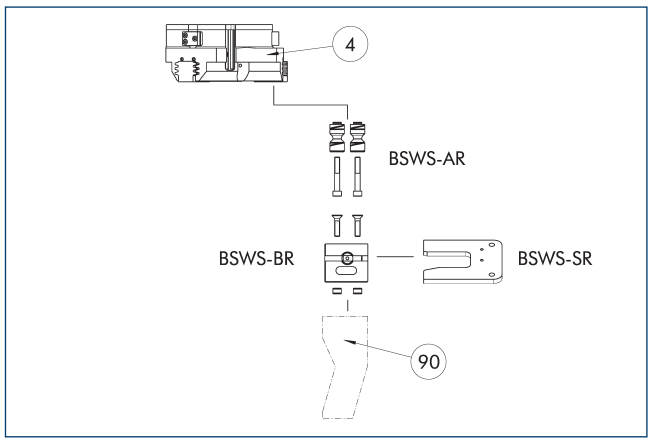

4 Захваты

90 Модифицированные захватные пальцы

Если рабочее давление превышает 6 бар, следует проверить возможность использования вне заданных ограничений приложения. Могут использоваться только системы, перечисленные в таблице.

Описание	Идент. №	Комплект поставки
Переходный штифт системы быстрой смены губок		
BSWS-AR 125	0300095	2
Основание системы быстрой смены губок		
BSWS-BR 125	1555937	1
Система хранения		
BSWS-SR 125	1555972	1
Монтажный комплект для бесконтактного выключателя		
AS-IN80-BSWS-SR 125/160	1561467	1
Индуктивные бесконтактные выключатели		
IN 80-S-M12	0301578	
IN 80-S-M8	0301478	
INK 80-S	0301550	

ⓘ Могут использоваться только системы, перечисленные в таблице.

Области применения

Серия	Размер	вариант	Пригодность
PZN-plus	125	-1 (6 бар)	■■■■
PZN-plus	125	-1-AS/1-IS (6 бар)	■■■■
PZN-plus	125	-2 (6 бар)	■■■■
PZN-plus	125	-2-AS/2-IS (6 бар)	■■□□
PZN-plus	125	-...-KVZ (6 бар)	■■□□
Обозначения			
■■■■	Может комбинироваться без ограничений		
■■□□	Использовать с ограничениями (см. пределы нагрузки)		
□□□□	нельзя сочетать		

Ограничения нагрузок в описываемых приложениях можно найти в каталоге, в главе, посвященной соответствующей принадлежности.

Промежуточные губки ZBA-L-plus 125

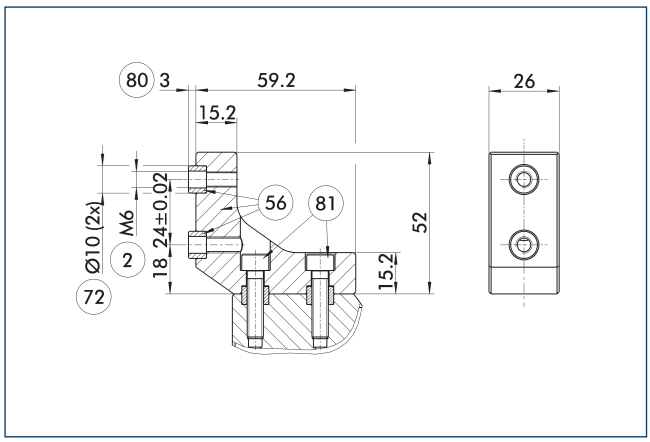

(2) Пальцевое соединение
(56) Входит в комплект поставки
(72) Подготовка под центрирующие втулки
(80) Глубина отверстия центрирующей втулки в ответной детали
(81) Не входит в комплект поставки

Опциональные промежуточные губки ZBA-L-plus позволяют повернуть сетку крепежных отверстий накладных губок на 90°. Это упрощает проектирование и изготовление накладных губок (особенно в исполнениях с большой длиной), поскольку позволяют отказаться от глубоких и сквозных отверстий.

Описание	Идент. №	Материал	Сопряжение пальца	Комплект поставки
Промежуточная губка				
ZBA-L-plus 125	0311752	Алюминий	PGN-plus 125	1

Универсальная промежуточная губка UZB 125

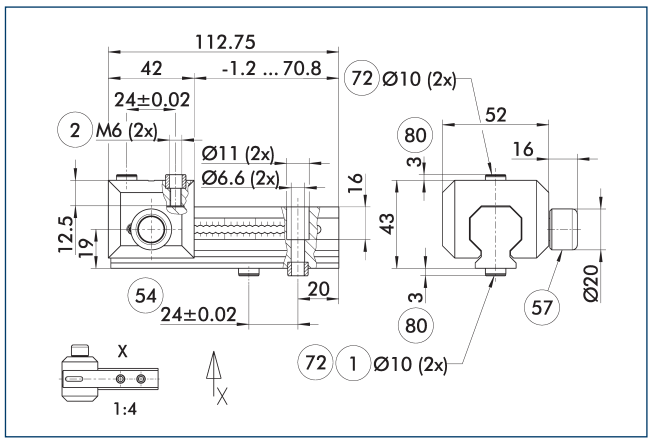

(1) Соединение с захватом
(2) Пальцевое соединение
(54) Опциональное правое или левое соединение
(57) Фиксация
(72) Подготовка под центрирующие втулки
(80) Глубина отверстия центрирующей втулки в ответной детали

На чертеже показана универсальная промежуточная губка UZB. Полностью съемный скользящий элемент UZB-S (может также заказываться отдельно) обеспечивает быструю смену губок.

Описание	Идент. №	Размер сетки
		[mm]
Универсальная промежуточная губка		
UZB 125	0300045	3
Заготовка пальца		
ABR-PGZN-plus 125	0300013	
SBR-PGZN-plus 125	0300023	
Ползун для универсальной промежуточной губки		
UZB-S 125	5518273	3

ⓘ Если рабочее давление превышает 6 бар, следует проверить возможность использования вне заданных ограничений приложения.

Области применения

Серия	Размер	вариант	Пригодность
PZN-plus	125	-1 (6 бар)	■■■■
PZN-plus	125	-1-AS/1-IS (6 бар)	■■□□
PZN-plus	125	-2 (6 бар)	□□□□
PZN-plus	125	-2-AS/2-IS (6 бар)	□□□□
PZN-plus	125	-...-KVZ (6 бар)	□□□□
Обозначения			
■■■■	Может комбинироваться без ограничений		
■■□□	Использовать с ограничениями (см. пределы нагрузки)		
□□□□	нельзя сочетать		

Ограничения нагрузок в описываемых приложениях можно найти в каталоге, в главе, посвященной соответствующей принадлежности.

PZN-plus 125

Универсальный захват

Заготовки пальцев ABR/SBR-PGZN-plus 125

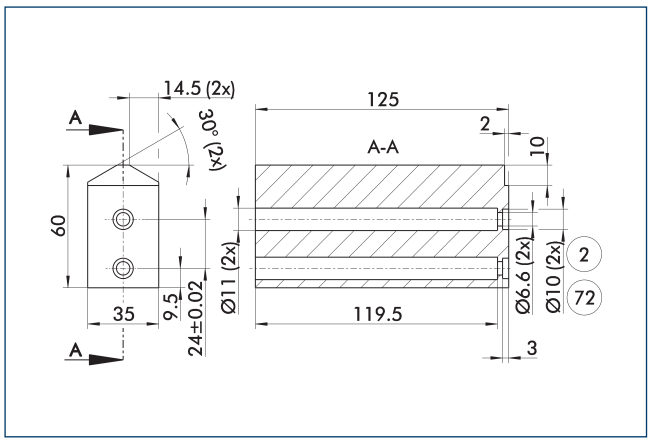

(2) Пальцевое соединение

(72) Подготовка под центрирующие втулки

На чертеже показана заготовка пальца, предназначенная для доработки заказчиком.

Описание	Идент. №	Материал	Комплект поставки
Заготовка пальца			
ABR-PGZN-plus 125	0300013	Алюминий (3.4365)	1
SBR-PGZN-plus 125	0300023	Сталь (1.7131)	1

ⓘ В захватах серии PGL-plus-P применение заготовок для пальцев приводит к ограничению хода закрытия. Проверьте это заранее, используя данные CAD, и соответствующим образом уточните процедуру изготовления пальцев.

Компенсационный модуль AGE-F

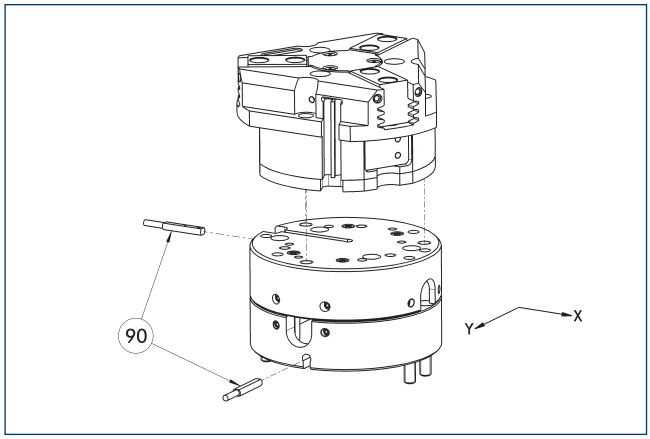

(90) Контроль

Захваты могут монтироваться непосредственно, без адаптерной плиты. Подробную информацию можно найти в разделах «Захватные системы» или «Принадлежности для роботов» нашего каталога.

Описание	Идент. №	Компенсация по осям X-Y	Возвращающее усилие	Часто комбинируются
		[mm]	[N]	
Компенсирующий блок				
AGE-F-XY-080-1	0324960	± 5	39	
AGE-F-XY-080-2	0324961	± 5	85	
AGE-F-XY-080-3	0324962	± 5	90	●

Блок компенсации допусков TCU

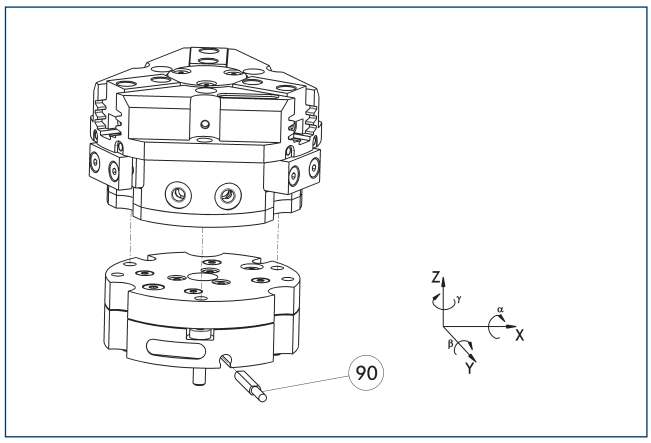

(90) Контроль блокировки

Захваты могут монтироваться непосредственно, без адаптерной плиты. Блок компенсации допусков и захват имеют одинаковые схемы винтового соединения. Поэтому блоки компенсации допусков могут монтироваться позднее. Учитывайте увеличение высоты при установке блока компенсации допусков. Подробную информацию можно найти в разделе каталога «Принадлежности для роботов».

Описание	Идент. №	Фиксация	Отклонение	Часто комбинируются
Компенсирующий блок				
TCU-Z-125-3-MV	0324820	да	±1°/±1°/±1°	●
TCU-Z-125-3-OV	0324821	нет	±1°/±1°/±1°	

Индуктивные бесконтактные выключатели

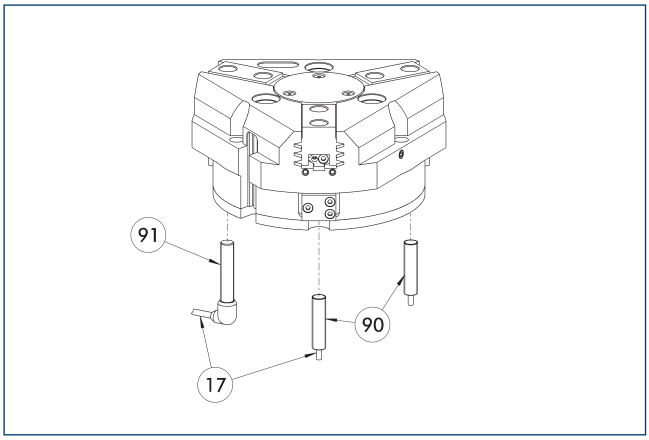

17 Кабельный выход
91 Датчик IN..-SA
90 Датчик IN ...

Непосредственно смонтированная система контроля конечного положения

Описание	Идент. №	Часто комбинируются
Индуктивные бесконтактные выключатели		
IN 80-S-M12	0301578	
IN 80-S-M8	0301478	●
INK 80-S	0301550	
Индуктивный бесконтактный выключатель с боковым выводом кабеля		
IN 80-S-M12-SA	0301587	
IN 80-S-M8-SA	0301483	●
INK 80-S-SA	0301566	
Соединительные кабели		
KA BG08-L 3P-0300-PNP	0301622	●
KA BG08-L 3P-0500-PNP	0301623	
KA BG12-L 3P-0500-PNP	30016369	
KA BW08-L 3P-0300-PNP	0301594	
KA BW08-L 3P-0500-PNP	0301502	
KA BW12-L 3P-0300-PNP	0301503	
KA BW12-L 3P-0500-PNP	0301507	
Зажим для штекера/розетки		
CLI-M12	0301464	
CLI-M8	0301463	
Удлинительный кабель		
KV BG12-SG12 3P-0030-PNP	0301999	
KV BG12-SG12 3P-0060-PNP	0301998	
KV BW08-SG08 3P-0030-PNP	0301495	
KV BW08-SG08 3P-0100-PNP	0301496	
KV BW08-SG08 3P-0200-PNP	0301497	●
KV BW12-SG12 3P-0030-PNP	0301595	
KV BW12-SG12 3P-0100-PNP	0301596	
KV BW12-SG12 3P-0200-PNP	0301597	
Разветвитель линий датчиков		
V2-M12	0301776	●
V2-M8	0301775	●
V4-M8	0301746	
V8-M8	0301751	

ⓘ Требуется по два датчика на узел для контроля двух положений. В качестве опции доступны удлинительные кабели и разветвители линий датчиков. Дополнительные варианты датчиков, дополнительную информацию и технические характеристики можно найти в главе каталога системы датчиков.

PZN-plus 125

Универсальный захват

Универсальный датчик положения

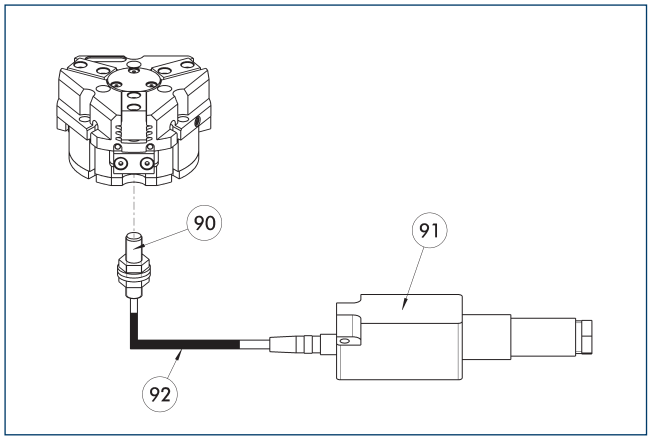

(90) Датчик FPS-S
(91) Анализирующая электроника FPS-F5
(92) Удлинительный кабель

Гибкий контроль положения (до пяти позиций)

Описание	Идент. №	
Монтажный комплект для FPS		
AS-FPS-PGZN-plus 125-1/PZB 160	0301636	
AS-FPS-PGZN-plus 125-2	0301637	
Датчик		
FPS-S M8	0301704	
Анализирующая электроника		
FPS-F5	0301805	
Удлинительный кабель		
KV BG08-SG08 3P-0050	0301598	
KV BG08-SG08 3P-0100	0301599	

ⓘ В случае использования системы FPS на каждый захват требуются датчик FPS (FPS-S), электронный процессор (FPS-F5 / F5 T), а также монтажный комплект (AS), если он указан. Удлинительные кабели (KV) из раздела «Принадлежности» доступны по дополнительному заказу.

Электронный магнитный выключатель MMS

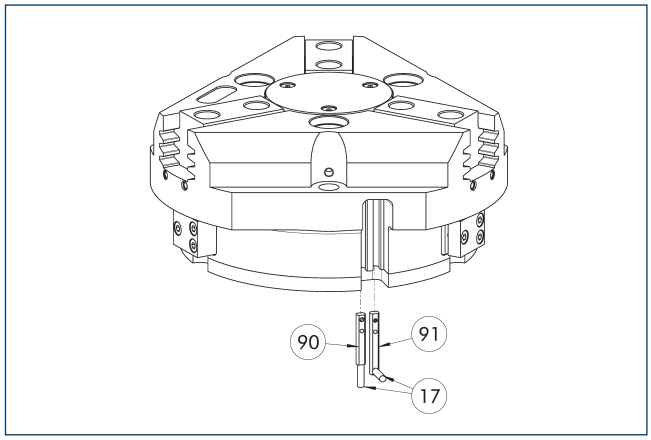

(17) Кабельный выход
(90) Датчик MMS 22..
(91) Датчик MMS 22...-SA

Система контроля конечного положения для монтажа в С-образном пазе.

Описание	Идент. №	Часто комбинируются
Электронный магнитный выключатель		
MMS 22-S-M8-PNP	0301032	●
MMSK 22-S-PNP	0301034	
Электронные магнитные выключатели MMS с боковым выходом кабеля		
MMS 22-S-M8-PNP-SA	0301042	●
MMSK 22-S-PNP-SA	0301044	
Герконы		
RMS 22-S-M8	0377720	●
Соединительные кабели		
KA BG08-L 3P-0300-PNP	0301622	●
KA BG08-L 3P-0500-PNP	0301623	
KA BW08-L 3P-0300-PNP	0301594	
KA BW08-L 3P-0500-PNP	0301502	
Зажим для штекера/розетки		
CLI-M8	0301463	
Удлинительный кабель		
KV BW08-SG08 3P-0030-PNP	0301495	
KV BW08-SG08 3P-0100-PNP	0301496	
KV BW08-SG08 3P-0200-PNP	0301497	●
Разветвитель линий датчиков		
V2-M8	0301775	●
V4-M8	0301746	
V8-M8	0301751	

ⓘ Требуется по два датчика на узел для контроля двух положений. В качестве опции доступны удлинительные кабели и разветвители линий датчиков. Дополнительные варианты датчиков, дополнительную информацию и технические характеристики можно найти в главе каталога системы датчиков.

Программируемый магнитный выключатель MMS 22-PI1

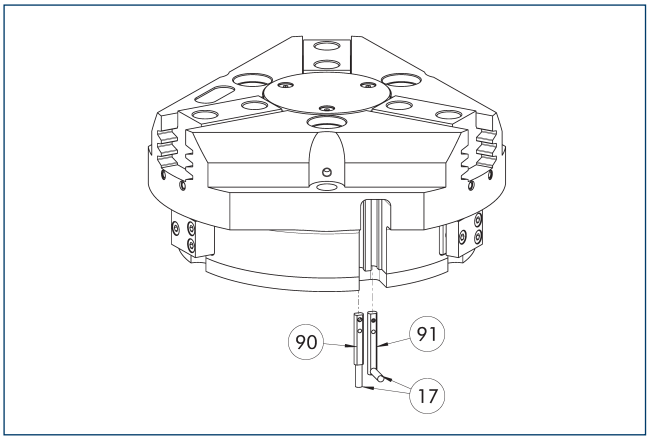

17 Кабельный выход
91 Датчик MMS 22 ..-PI1-...-SA
90 Датчик MMS 22 PI1-...

Контроль положения с одним программируемым положением на датчик и встроенной в датчик электроникой. Программируется с помощью магнитного приспособления для обучения MT (входит в комплект поставки, ид. № 0301030) или штекерного приспособления для обучения ST (опция). Система контроля конечного положения для монтажа в C-образном пазе. Если в приведенной таблице указано штекерное приспособление для обучения ST, обучение возможно только с использованием приспособления ST.

Описание	Идент. №	Часто комбинируются
Программируемый магнитный выключатель		
MMS 22-PI1-S-M8-PNP	0301160	●
MMSK 22-PI1-S-PNP	0301162	
Программируемый магнитный выключатель с боковым выходом для кабеля		
MMS 22-PI1-S-M8-PNP-SA	0301166	●
MMSK 22-PI1-S-PNP-SA	0301168	
Программируемый магнитный выключатель с корпусом из нержавеющей стали		
MMS 22-PI1-S-M8-PNP-HD	0301110	●
MMSK 22-PI1-S-PNP-HD	0301112	

ⓘ Требуется по два датчика на узел для контроля двух положений. В качестве опции доступны удлинительные кабели и разветвители линий датчиков. Дополнительные варианты датчиков, дополнительную информацию и технические характеристики можно найти в главе каталога системы датчиков.

Программируемый магнитный выключатель MMS 22-PI2

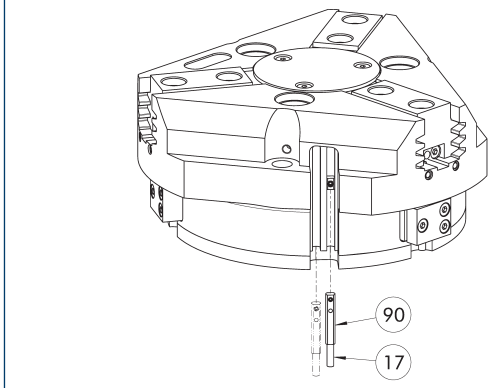

17 Кабельный выход
90 Датчик MMS 22...-PI2-...

Контроль положения с двумя программируемыми положениями на датчик и встроенной в датчик электроникой. Программируется с помощью магнитного приспособления для обучения MT (входит в комплект поставки, ид. № 0301030) или штекерного приспособления для обучения ST (опция). Система контроля конечного положения для монтажа в C-образном пазе. Если в приведенной таблице указано штекерное приспособление для обучения ST, обучение возможно только с использованием приспособления ST.

Описание	Идент. №	Часто комбинируются
Программируемый магнитный выключатель		
MMS 22-PI2-S-M8-PNP	0301180	●
MMSK 22-PI2-S-PNP	0301182	
Программируемый магнитный выключатель с боковым выходом для кабеля		
MMS 22-PI2-S-M8-PNP-SA	0301186	●
MMSK 22-PI2-S-PNP-SA	0301188	
Программируемый магнитный выключатель с корпусом из нержавеющей стали		
MMS 22-PI2-S-M8-PNP-HD	0301130	●
MMSK 22-PI2-S-PNP-HD	0301132	

ⓘ Требуется по одному датчику на узел для контроля двух положений. Удлинительные кабели и разветвители линий датчиков доступны в качестве опций. Дополнительные варианты датчиков, дополнительную информацию и технические характеристики можно найти в главе каталога системы датчиков.

Программируемый магнитный выключатель MMS-P

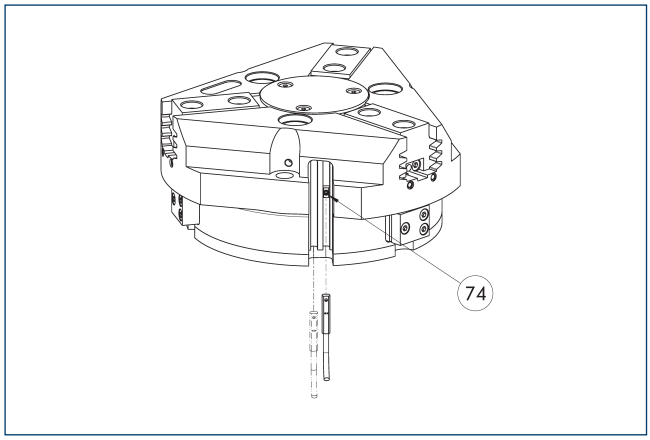

74 Ограничитель для датчика

Контроль положения с двумя программируемыми положениями на датчик. Система контроля конечного положения для монтажа в C-образном пазе.

Описание	Идент. №	Часто комбинируются
Программируемый магнитный выключатель		
MMSK-P 22-S-PNP	0301371	
MMS-P 22-S-M8-PNP	0301370	●
Соединительные кабели		
KA GLN0804-LK-00500-A	0307767	●
KA GLN0804-LK-01000-A	0307768	
KA WLN0804-LK-00500-A	0307765	
KA WLN0804-LK-01000-A	0307766	
Зажим для штекера/розетки		
CLI-M8	0301463	
Разветвитель линий датчиков		
V2-M8-4P-2XM8-3P	0301380	

ⓘ Требуется по одному датчику на узел для контроля двух положений. Удлинительные кабели и разветвители линий датчиков доступны в качестве опций. Дополнительные варианты датчиков, дополнительную информацию и технические характеристики можно найти в главе каталога системы датчиков.

Программируемый магнитный выключатель MMS-IO-Link

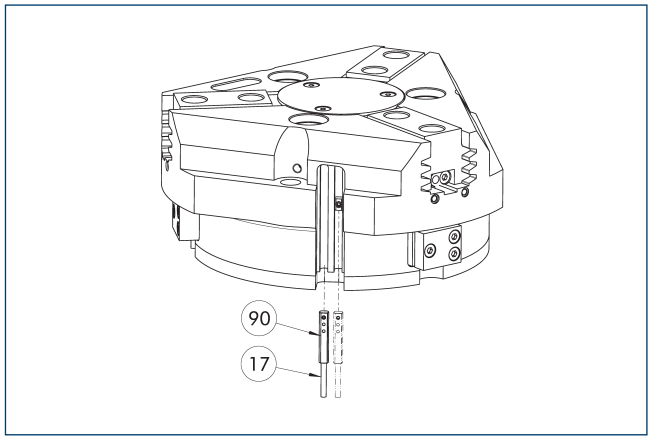

17 Кабельный выход

90 Датчик MMS 22-IOL-...

Датчик для многопозиционного контроля путем определения полного хода захвата. Датчик установлен прямо в C-образный слот захвата. Датчик программируется на захватном устройстве через интерфейс IO-Link, с помощью магнитного приспособления для обучения MT (входит в комплект поставки; ид. № 0301030) или штекерного приспособления для обучения ST (не входит в комплект поставки; ид. № 0301026). Для работы требуется главное устройство IO-Link.

Описание	Идент. №	
Программируемый магнитный выключатель		
MMS 22-IOL-M08	0315830	
MMS 22-IOL-M12	0315835	

ⓘ На каждый захват требуется один датчик. Дополнительные монтажные комплекты не нужны — захват оснащен всем необходимым для установки датчика по умолчанию. Дополнительную информацию и технические характеристики можно найти в главе каталога системы датчиков.

Аналоговый датчик положения APS-Z80

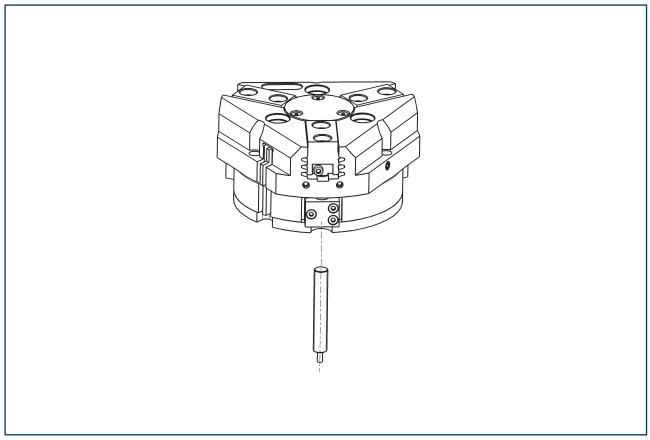

Бесконтактное измерение, аналоговый многопозиционный контроль для любого количества положений.

Описание	Идент. №	Часто комбинируются
Монтажный комплект для APS-Z80		
AS-APS-Z80-PGZN-plus 125-1	0302111	
AS-APS-Z80-PGZN-plus 125-2	0302112	
Аналоговый датчик положения		
APS-Z80-K	0302072	
APS-Z80-M8	0302070	●

ⓘ В случае использования системы APS на каждый захват требуются один крепежный комплект (AS-APS-Z80) и один датчик APS-Z80. Разрешение датчика может снижаться в периферийных зонах захвата. Подробную информацию об изделии можно найти в руководстве по эксплуатации.

Аналоговый датчик положения APS-M1

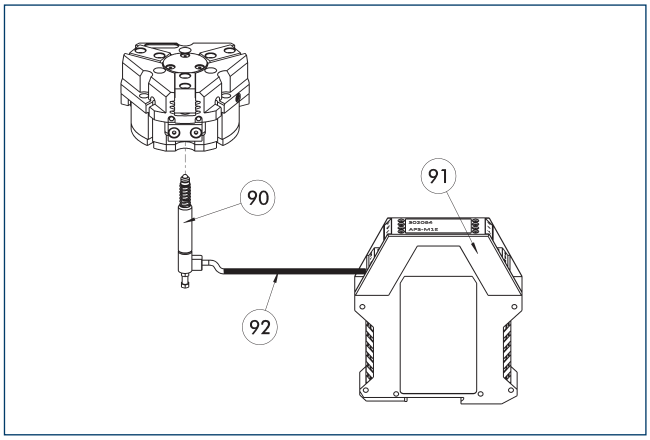

(90) Датчик APS-M1S
(91) Процессор APS-M1E
(92) Удлинительный кабель APS-K

Аналоговый многопозиционный контроль для любых положений

Описание	Идент. №	
Монтажный комплект для APS-M1		
AS-APS-M1-PGZN-plus 125-1	0302081	
AS-APS-M1-PGZN-plus 125-2	0302082	
Аналоговый датчик положения		
APS-M1S	0302062	
Соединительные кабели		
APS-K0200	0302066	
APS-K0700	0302068	
Анализирующая электроника		
APS-M1E	0302064	

ⓘ В случае использования системы APS на каждый захват требуются монтажный комплект (AS-APS-M1), датчик APS-M1S (с 3 м кабеля) и электронный блок (APS-M1e). В качестве опции, между датчиком и блоком электроники может быть включен удлинительный кабель (APS-K). Максимальная длина кабеля от датчика до блока электроники составляет 10 м, от блока электроники до блока управления (ПЛК) – 1 м.

PZN-plus 125

Универсальный захват

Цилиндрические герконы

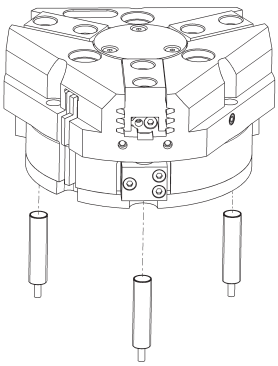

Система контроля конечного положения может быть смонтирована с помощью монтажного комплекта

Описание	Идент. №	
Монтажный комплект для бесконтактного выключателя		
AS-RMS 80 PGN/PZN-plus 100/125	0377726	
Герконы		
RMS 80-S-M8	0377721	

ⓘ На каждый модуль требуется два датчика (нормально разомкнутых/НР), удлинительные кабели доступны в виде опции. Этот монтажный комплект заказывается отдельно, как аксессуар. Для каждого захвата необходимо два монтажных комплекта. Соблюдайте требования по минимальному допустимому радиусу изгиба кабелей датчиков. Обычно он составляет 35 мм.

PZN-plus 160

Универсальный захват



Усилие захвата, наружный захват

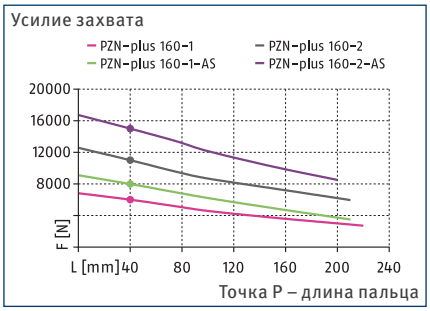

Усилие захвата, внутренний захват

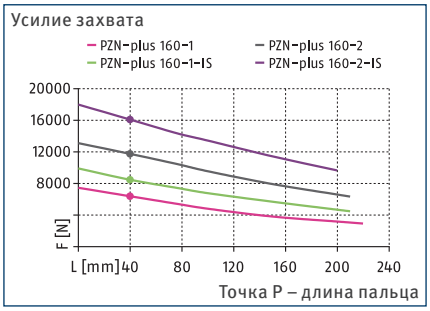

Габариты и максимальные нагрузки

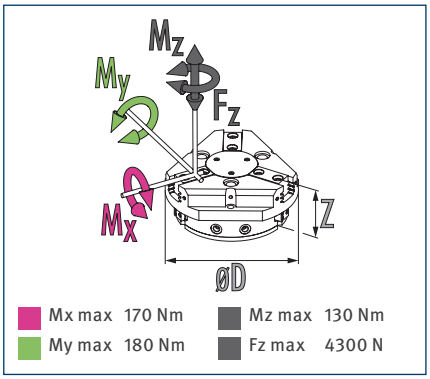

ⓘ Указанные моменты и силы являются статическими значениями, прикладываются к каждому базовому кулачку и могут действовать одновременно. Нагрузки могут возникать в дополнение к моменту, создаваемому собственно силой захвата.

Технические характеристики

Описание		PZN-plus 160-1	PZN-plus 160-2	PZN-plus 160-1-AS	PZN-plus 160-2-AS	PZN-plus 160-1-IS	PZN-plus 160-2-IS
Идент. №		0303314	0303414	0303514	0303614	0303544	0303644
Ход на кулачок	[mm]	16	8	16	8	16	8
Усилие закрытия/открытия	[N]	6000/6390	11000/11750	7990/-	15010/-	-/8480	-/16090
Мин. сила пружины	[N]			1990	4010	2090	4340
Масса	[kg]	5.6	5.6	8	8	8	8
Рекомендуемая масса заготовки	[kg]	30	55	30	55	30	55
Расход среды на двойной ход	[cm³]	520	520	875	875	875	875
Мин./норм./макс. рабочее давление	[bar]	2/6/8	2/6/8	4/6/6.5	4/6/6.5	4/6/6.5	4/6/6.5
Мин./макс. давление продувки	[bar]	0.5/1	0.5/1	0.5/1	0.5/1	0.5/1	0.5/1
Время закрывания / открывания	[s]	0.5/0.5	0.5/0.5	0.4/0.8	0.4/0.8	0.8/0.4	0.8/0.4
Время закрывания/открывания с пружиной	[s]			0.80	0.80	0.80	0.80
Макс. допустимая длина пальца	[mm]	220	210	210	200	210	200
Макс. допустимая масса на палец	[kg]	3.5	3.5	3.5	3.5	3.5	3.5
Класс защиты IP		40	40	40	40	40	40
Мин./макс. температура окружающей среды	[°C]	5/90	5/90	5/90	5/90	5/90	5/90
Повторяемость	[mm]	0.02	0.02	0.02	0.02	0.02	0.02
Размеры Ø D x Z	[mm]	190 x 81	190 x 81	190 x 111	190 x 111	190 x 111	190 x 111
Варианты исполнения и их характеристики							
Пылезащитное исполнение		37303314	37303414	37303514	37303614	37303544	37303644
Класс защиты IP		64	64	64	64	64	64
Масса	[kg]	6.5	6.5	8.9	8.9	8.9	8.9
Коррозионностойкое исполнение		38303314	38303414	38303514	38303614	38303544	38303644
Высокотемпературное исполнение		39303314	39303414	39303514	39303614	39303544	39303644
Мин./макс. температура окружающей среды	[°C]	5/130	5/130	5/130	5/130	5/130	5/130
Исполнение с усилителем мощности		0372205	0372215	0372225		0372245	
Усилие закрытия/открытия	[N]	9980/10431	18229/19796	11620/-		-/12160	
Масса	[kg]	7.8	7.8	9.6		9.6	
Максимальное давление	[bar]	6	6	6		6	
Макс. допустимая длина пальца	[mm]	125	100	100		100	
Прецизионное исполнение		0303344	0303444	0303494	0303594		

ⓘ Может потребоваться несколько сотен циклов захвата, прежде чем будет достигнуто полное усилие захвата (соответствующее таблице технических данных).

Главный вид

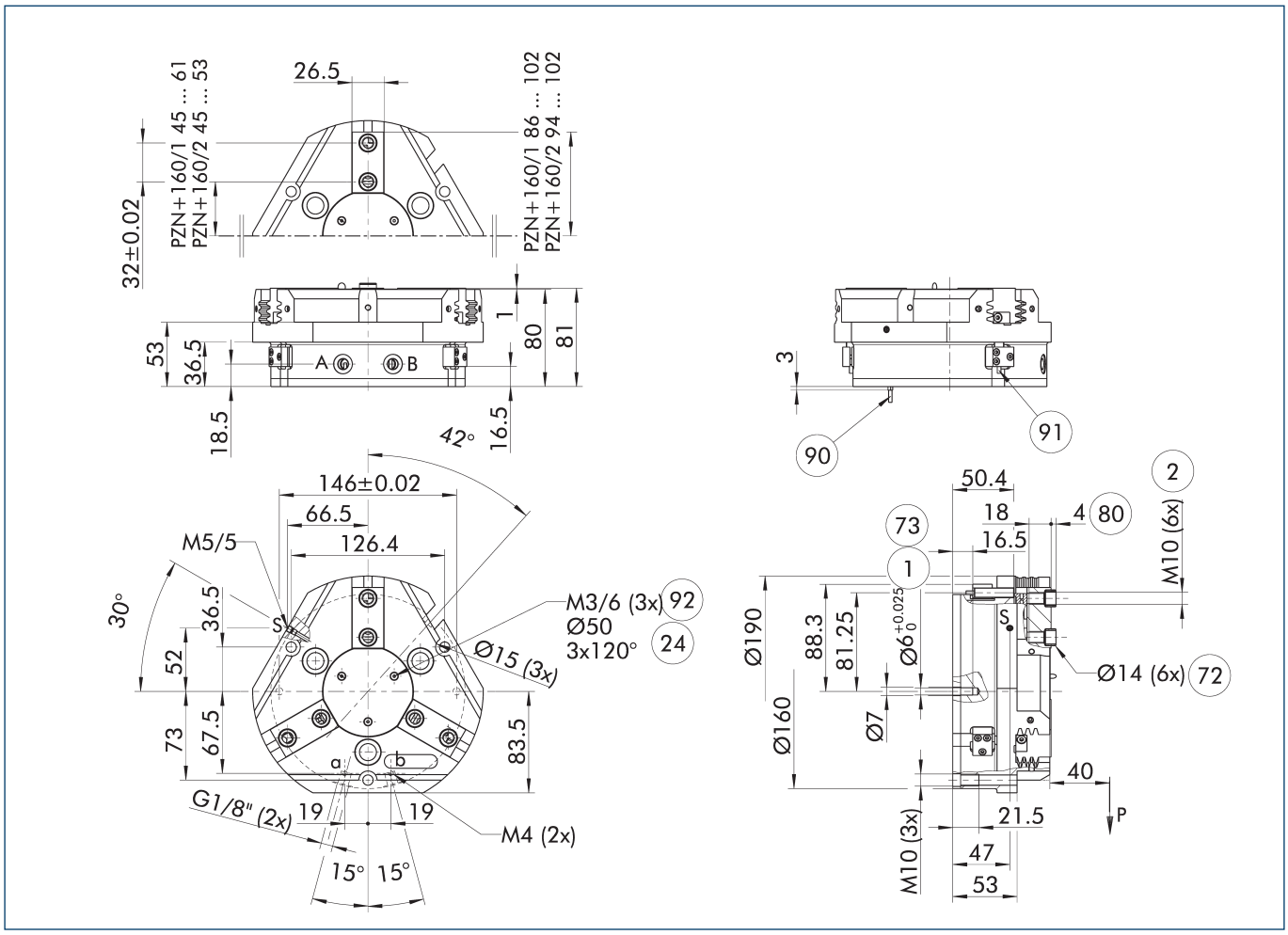

На чертеже показан захват в базовом исполнении с закрытыми губками без учета размеров описанных ниже опций.

ⓘ Клапан поддержания давления SDV-P может использоваться для внутреннего или наружного зажатия вместе с пружинным механическим устройством поддержания усилия захвата или вместо него (см. раздел каталога «Принадлежности»).

A, a Главное/прямое соединение, открытие захвата

B, b Главное/прямое соединение, закрытие захвата

S Соединение для продувки воздухом

(1) Соединение с захватом

(2) Пальцевое соединение

(24) Окружность расположения болтов

(72) Подготовка под центрирующие втулки

(73) Посадочные места для центрирующих штифтов

(80) Глубина отверстия центрирующей втулки в ответной детали

(90) Датчик MMS 22..

(91) Датчик IN ...

(92) Резьба под крышкой для крепления внешних навесных устройств

PZN-plus 160

Универсальный захват

Прямое бесшланговое соединение M4

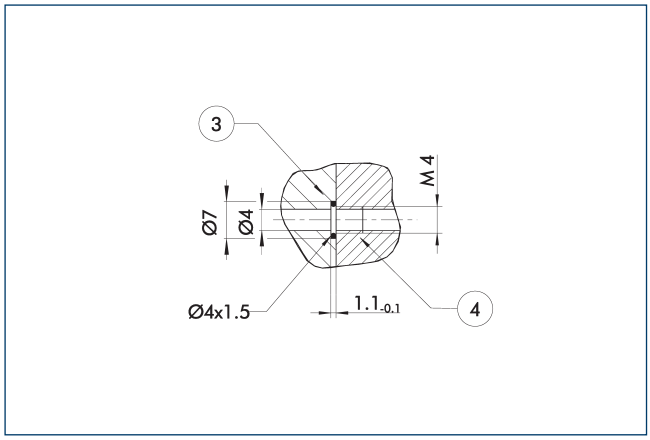

(3) Переходник

(4) Захваты

Прямое соединение используется для подачи сжатого воздуха без использования шлангов. Вместо этого сжатая среда подается через сквозные отверстия в монтажной плите.

Исполнение с поддержанием усилия захвата AS/IS

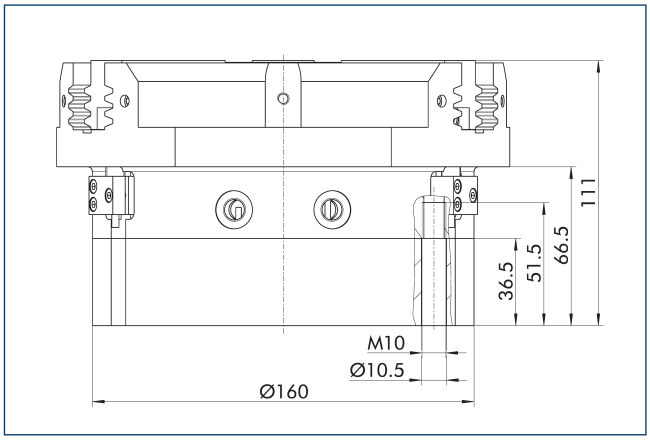

Механическое устройство поддержания усилия захвата обеспечивает минимальное необходимое зажимное усилие даже в случае падения давления. В исполнении AS/S оно работает как усилие закрывания, а в исполнении IS — как усилие открывания. Кроме этого, устройство поддержания усилия захвата может использоваться для увеличения усилия захвата или для захвата с односторонним приводом.

Пылезащитное исполнение

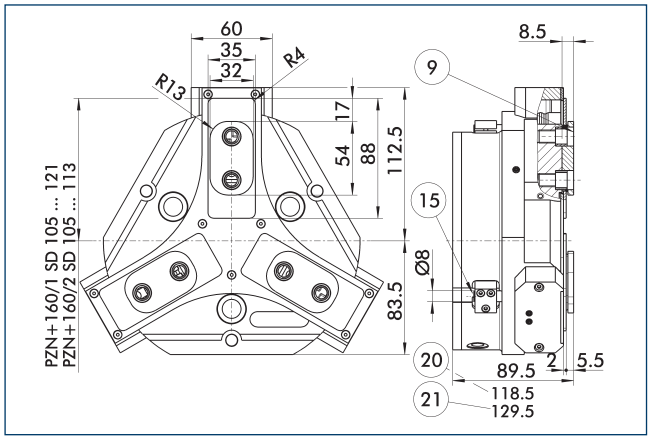

(9) Схему установки монтажных винтов см. в базовой версии

(15) Герметизирующий болт

(20) Для исполнения AS/IS

(21) Относится к версии KVZ

Пылезащищенное исполнение повышает степень защиты от проникновения посторонних веществ. Монтажный чертеж сдвигается на высоту промежуточной губки. Длина пальца все так же измеряется от верхней кромки корпуса захвата.

Исполнение с усилителем мощности

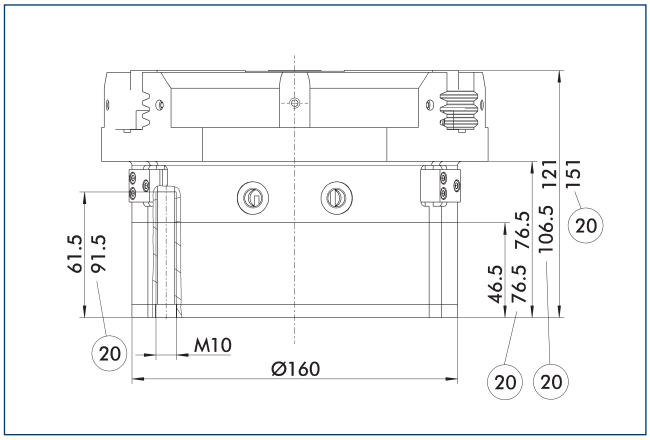

(20) Для исполнения AS/IS

Цилиндр KVZ увеличивает усилие при открывании и закрывании. Второй подсоединенный последовательно поршень также увеличивает усилие в клиновом механизме. Обратите внимание на то, что захваты, оснащенные устройством поддержания захватного усилия, выше обычных.

Прецизионное исполнение

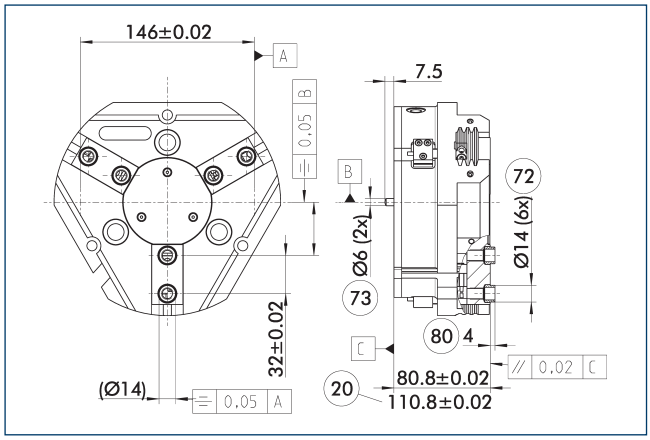

(20) Для исполнения AS/IS

(72) Подготовка под центрирующие втулки

(73) Посадочные места для центрирующих штифтов

(80) Глубина отверстия центрирующей втулки в ответной детали

Указанные допуски относятся только к вариантам прецизионным исполнений, указанным в технических характеристиках. Все остальные варианты прецизионных исполнений доступны по запросу.

Подпружиненная нажимная деталь

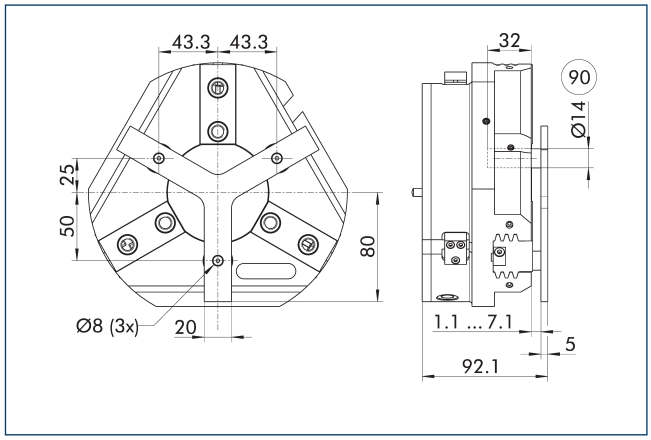

(90) Направляющий штифт

Для позиционирования заготовки под действием пружины до упора после открытия захвата. Разработано специально для загрузочных машин.

Описание	Идент. №	Ход	Мин. усилие
		[mm]	[N]
Подпружиненная нажимная деталь			
A-PZN-plus/DPZ-plus 160	0303724	6	150

ⓘ Нажимная деталь не может применяться в пылезащищенном исполнении. Свяжитесь с нами, если вам нужна нестандартная нажимная деталь.

Клапан поддержания давления SDV-P

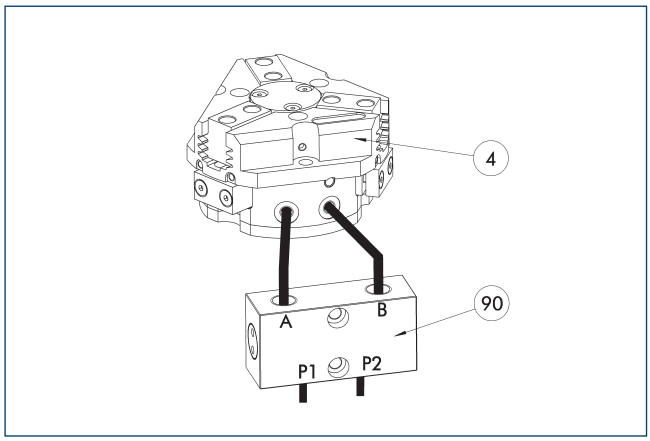

(4) Захваты

(90) Клапан поддержания давления SDV-P

Клапан поддержания давления SDV-P в случае аварийной остановки обеспечивает временное поддержание давления в поршневой камере пневматического захвата, поворотного или линейного модуля и модуля быстрой смены оснастки.

Описание	Идент. №	Рекомендованный диаметр шланга
		[mm]
Клапан поддержания давления		
SDV-P 07	0403131	8
Клапан поддержания давления с винтом сброса воздуха		
SDV-P 07-E	0300121	8

ⓘ Для достижения указанных для каждого варианта захвата значений времени закрывания и открывания, необходимо использовать шланг рекомендуемого диаметра. Непосредственное назначение конкретного варианта захвата для соответствующего SDV-P можно найти на сайте schunk.com.

Пневматическое позиционирующее устройство PPD

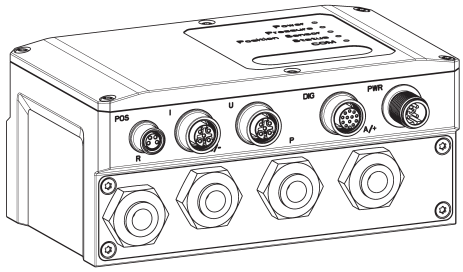

Блок PPD позволяет добиться гибкости во всех областях применения пневматических захватов за счет свободного позиционирования, регулировки силы захвата и скорости.

Описание	Идент. №	
Пневматическое позиционирующее устройство		
PPD 40-IOL	1540701	
Переходник		
A GGN0804-1204-A	1540691	
Соединительный кабель IO-Link		
KA GGN1205-1212-IOL-00100-A	1540697	
Кабель для подачи напряжения - совместимый с кабельной цепью		
KA GLN12B05-LK-01000-A	1540660	
Удлинительный кабель		
KV GGN0804-IO-00150-A	1540662	
KV GGN0804-IO-00300-A	1540663	
Сборочный комплект		
Сборочный комплект PPD	1540705	

ⓘ В дополнение к PPD необходим датчик положения (датчик SCHUNK IO-Link или аналоговый датчик (4–20 мА)).

Защитная крышка HUE PZN-plus 160

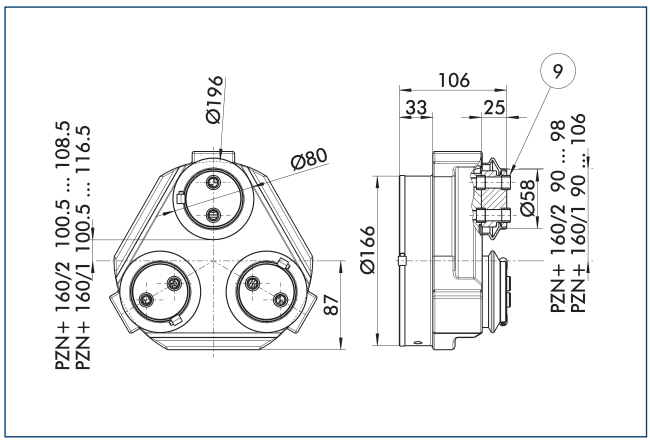

(9) Схему установки монтажных винтов см. в базовой версии

Защитная крышка HUE полностью предохраняет захват от внешних воздействий. Крышка пригодна для использования в приложениях с классом защиты до IP65 при условии наличия дополнительного уплотнения в нижней части крышки. Подробные сведения приведены в серии HUE. Схема присоединения сдвигается на высоту промежуточной губки.

Описание	Идент. №	Класс защиты IP
Защитная крышка		
HUE PZN-plus 160	0303484	65

ⓘ Контролировать с помощью индуктивного датчика положение захвата с защитной крышкой HUE невозможно. SCHUNK рекомендует использовать магнитные датчики, которые рекомендованы для подобного исполнения захвата.

Системы быстрой смены губок BSWS

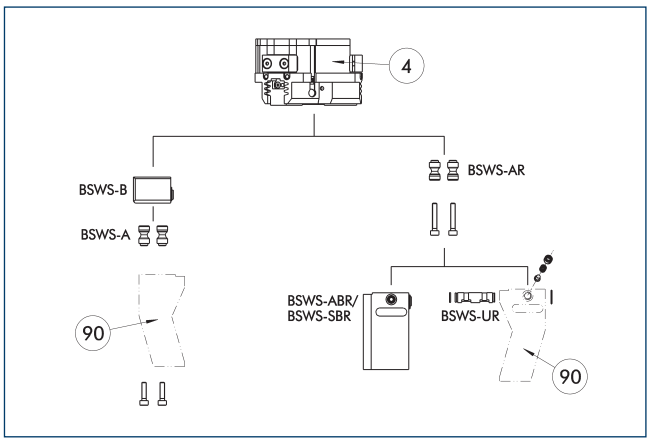

(4) Захваты

(90) Модифицированные захватные пальцы

Существуют различные системы быстрой смены губок для захватов. Подробную информацию можно найти в описании соответствующего изделия.

Описание	Идент. №	Комплект поставки
Переходный штифт системы быстрой смены губок		
BSWS-A 160	0303030	2
BSWS-AR 160	0300096	2
Основание системы быстрой смены губок		
BSWS-B 160	0303031	1
Заготовка пальца системы быстрой смены		
BSWS-ABR-PGZN-plus 160	0300076	1
BSWS-SBR-PGZN-plus 160	0300086	1
Механизм фиксации системы быстрой смены кулачков		
BSWS-UR 160	0302995	1

ⓘ Если рабочее давление превышает 6 бар, следует проверить возможность использования вне заданных ограничений приложения. Могут использоваться только системы, перечисленные в таблице.

Области применения

Серия	Размер	вариант	Пригодность
PZN-plus	160	-1 (6 бар)	■■■■
PZN-plus	160	-1-AS/1-IS (6 бар)	■■□□
PZN-plus	160	-2 (6 бар)	■■□□
PZN-plus	160	-2-AS/2-IS (6 бар)	■■□□
PZN-plus	160	-...-KVZ (6 бар)	■■□□
Обозначения			
■■■■	Может комбинироваться без ограничений		
■■□□	Использовать с ограничениями (см. пределы нагрузки)		
□□□□	нельзя сочетать		

Ограничения нагрузок в описываемых приложениях можно найти в каталоге, в главе, посвященной соответствующей принадлежности.

PZN-plus 160

Универсальный захват

Система быстрой смены губок BSWS-M

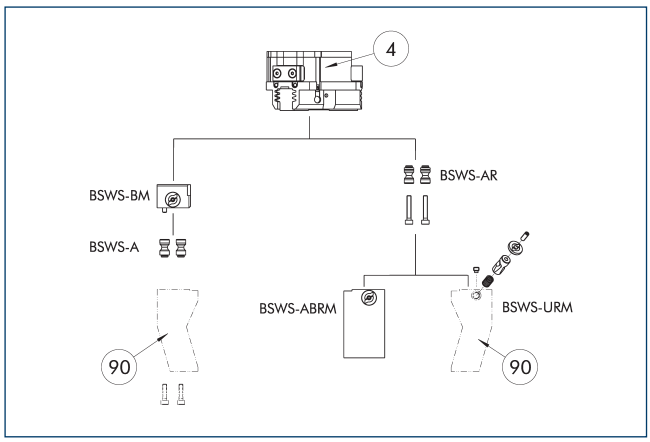

4 Захваты

90 Модифицированные захватные пальцы

Существуют различные системы быстрой смены губок для захватов. Подробную информацию можно найти в описании соответствующего изделия.

Описание	Идент. №	Комплект поставки
Переходный штифт системы быстрой смены губок		
BSWS-A 160	0303030	2
BSWS-AR 160	0300096	2
Основание системы быстрой смены губок		
BSWS-BM 160	1418962	1
Заготовка пальца системы быстрой смены		
BSWS-ABRM-PGZN-plus 160	1420855	1
Механизм фиксации системы быстрой смены кулачков		
BSWS-URM 160	1420541	1

ⓘ Если рабочее давление превышает 6 бар, следует проверить возможность использования вне заданных ограничений приложения. Могут использоваться только системы, перечисленные в таблице.

Области применения

Серия	Размер	вариант	Пригодность
PZN-plus	160	-1 (6 бар)	■■■■
PZN-plus	160	-1-AS/1-IS (6 бар)	■■□□
PZN-plus	160	-2 (6 бар)	■■□□
PZN-plus	160	-2-AS/2-IS (6 бар)	■■□□
PZN-plus	160	-...-KVZ (6 бар)	■■□□
Обозначения			
■■■■	Может комбинироваться без ограничений		
■■□□	Использовать с ограничениями (см. пределы нагрузки)		
□□□□	нельзя сочетать		

Ограничения нагрузок в описываемых приложениях можно найти в каталоге, в главе, посвященной соответствующей принадлежности.

Система быстрой смены кулачков BSWS-M

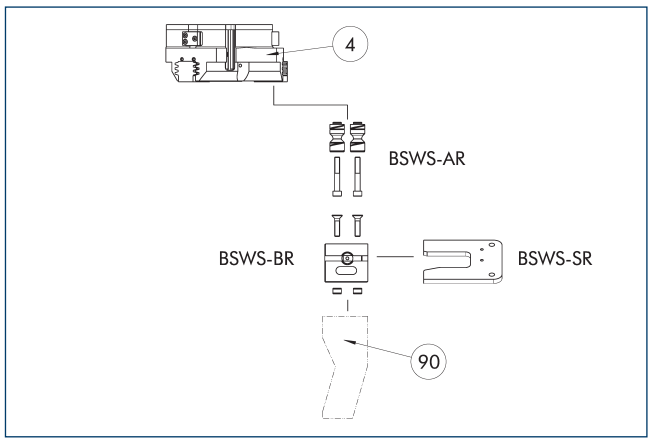

4 Захваты

90 Модифицированные захватные пальцы

Если рабочее давление превышает 6 бар, следует проверить возможность использования вне заданных ограничений приложения. Могут использоваться только системы, перечисленные в таблице.

Описание	Идент. №	Комплект поставки
Переходный штифт системы быстрой смены губок		
BSWS-AR 160	0300096	2
Основание системы быстрой смены губок		
BSWS-BR 160	1555940	1
Система хранения		
BSWS-SR 160	1555974	1
Монтажный комплект для бесконтактного выключателя		
AS-IN80-BSWS-SR 125/160	1561467	1
Индуктивные бесконтактные выключатели		
IN 80-S-M12	0301578	
IN 80-S-M8	0301478	
INK 80-S	0301550	

ⓘ Могут использоваться только системы, перечисленные в таблице.

Области применения

Серия	Размер	вариант	Пригодность
PZN-plus	160	-1 (6 бар)	■■■■
PZN-plus	160	-1-AS/1-IS (6 бар)	■■□□
PZN-plus	160	-2 (6 бар)	■■□□
PZN-plus	160	-2-AS/2-IS (6 бар)	■■□□
PZN-plus	160	-...-KVZ (6 бар)	■■□□
Обозначения			
■■■■	Может комбинироваться без ограничений		
■■□□	Использовать с ограничениями (см. пределы нагрузки)		
□□□□	нельзя сочетать		

Ограничения нагрузок в описываемых приложениях можно найти в каталоге, в главе, посвященной соответствующей принадлежности.

Промежуточные губки ZBA-L-plus 160

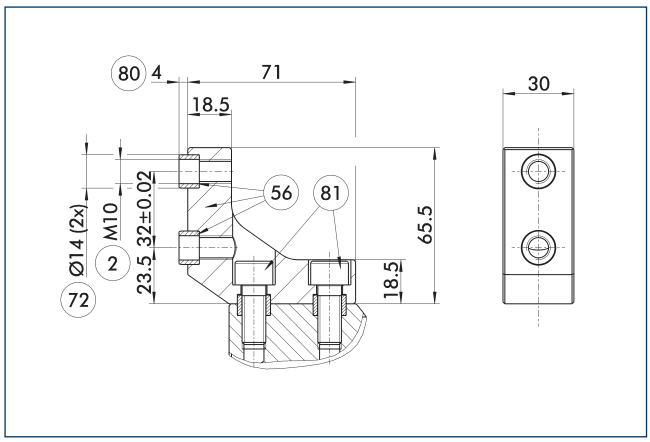

(2) Пальцевое соединение
(56) Входит в комплект поставки
(72) Подготовка под центрирующие втулки
(80) Глубина отверстия центрирующей втулки в ответной детали
(81) Не входит в комплект поставки

Опциональные промежуточные губки ZBA-L-plus позволяют повернуть сетку крепежных отверстий накладных губок на 90°. Это упрощает проектирование и изготовление накладных губок (особенно в исполнениях с большой длиной), поскольку позволяют отказаться от глубоких и сквозных отверстий.

Описание	Идент. №	Материал	Сопряжение пальца	Комплект поставки
Промежуточная губка				
ZBA-L-plus 160	0311762	Алюминий	PGN-plus 160	1

Универсальная промежуточная губка UZB 160

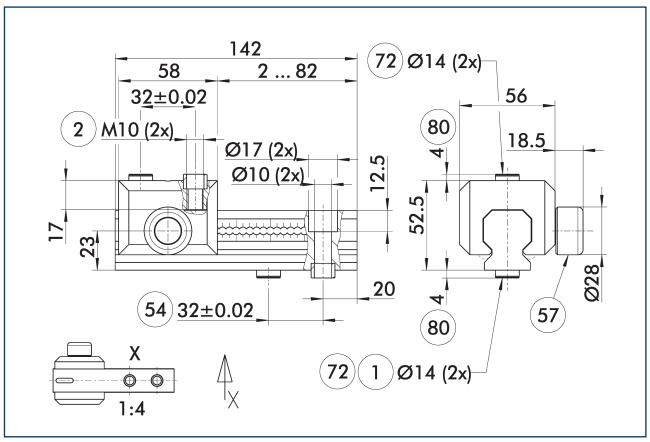

(1) Соединение с захватом
(2) Пальцевое соединение
(54) Опциональное правое или левое соединение
(57) Фиксация
(72) Подготовка под центрирующие втулки
(80) Глубина отверстия центрирующей втулки в ответной детали

На чертеже показана универсальная промежуточная губка UZB. Полностью съемный скользящий элемент UZB-S (может также заказываться отдельно) обеспечивает быструю смену губок.

Описание	Идент. №	Размер сетки
		[mm]
Универсальная промежуточная губка		
UZB 160	0300046	4
Заготовка пальца		
ABR-PGZN-plus 160	0300014	
SBR-PGZN-plus 160	0300024	
Ползун для универсальной промежуточной губки		
UZB-S 160	5518274	4

ⓘ Если рабочее давление превышает 6 бар, следует проверить возможность использования вне заданных ограничений приложения.

Области применения

Серия	Размер	вариант	Пригодность
PZN-plus	160	-1 (6 бар)	■■■■
PZN-plus	160	-1-AS/1-IS (6 бар)	■■□□
PZN-plus	160	-2 (6 бар)	□□□□
PZN-plus	160	-2-AS/2-IS (6 бар)	□□□□
PZN-plus	160	-...-KVZ (6 бар)	□□□□
Обозначения			
■■■■	Может комбинироваться без ограничений		
■■□□	Использовать с ограничениями (см. пределы нагрузки)		
□□□□	нельзя сочетать		

Ограничения нагрузок в описываемых приложениях можно найти в каталоге, в главе, посвященной соответствующей принадлежности.

PZN-plus 160

Универсальный захват

Заготовки пальцев ABR/SBR-PGZN-plus 160

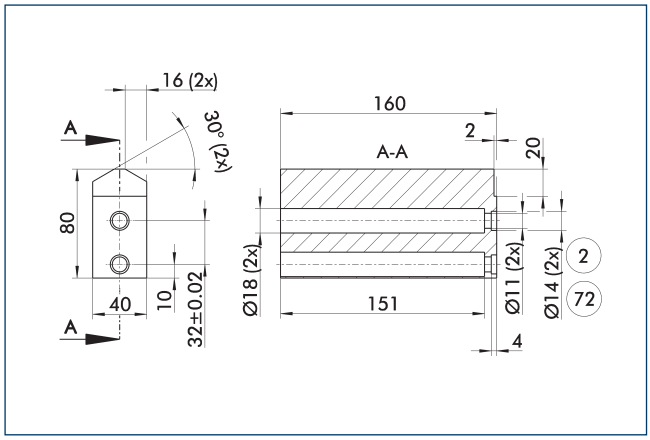

(2) Пальцевое соединение

(72) Подготовка под центрирующие втулки

На чертеже показана заготовка пальца, предназначенная для доработки заказчиком.

Описание	Идент. №	Материал	Комплект поставки
Заготовка пальца			
ABR-PGZN-plus 160	0300014	Алюминий (3.4365)	1
SBR-PGZN-plus 160	0300024	Сталь (1.7131)	1

ⓘ В захватах серии PGL-plus-P применение заготовок для пальцев приводит к ограничению хода закрытия. Проверьте это заранее, используя данные CAD, и соответствующим образом уточните процедуру изготовления пальцев.

Блок компенсации допусков TCU

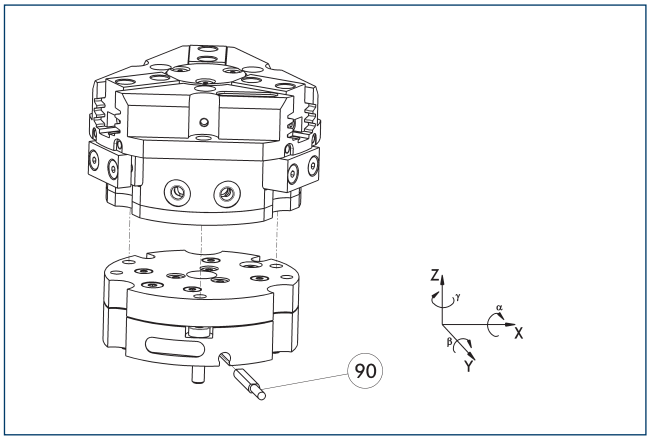

(90) Контроль блокировки

Захваты могут монтироваться непосредственно, без адаптерной плиты. Блок компенсации допусков и захват имеют одинаковые схемы винтового соединения. Поэтому блоки компенсации допусков могут монтироваться позднее. Учитывайте увеличение высоты при установке блока компенсации допусков. Подробную информацию можно найти в разделе каталога «Принадлежности для роботов».

Описание	Идент. №	Фиксация	Отклонение	Часто комбинируются
Компенсирующий блок				
TCU-Z-160-3-MV	0324838	да	±1°/±1°/±1°	●
TCU-Z-160-3-OV	0324839	нет	±1°/±1°/±1°	

Индуктивные бесконтактные выключатели

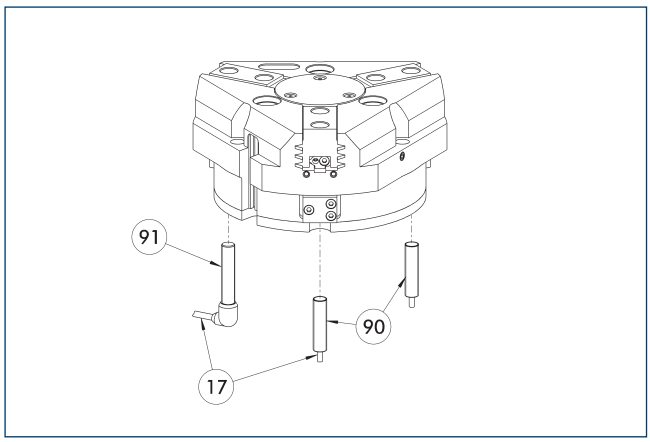

(17) Кабельный выход
(90) Датчик IN ...
(91) Датчик IN..-SA

Непосредственно смонтированная система контроля конечного положения

Описание	Идент. №	Часто комбинируются
Индуктивные бесконтактные выключатели		
IN 80-S-M12	0301578	
IN 80-S-M8	0301478	●
INK 80-S	0301550	
Индуктивный бесконтактный выключатель с боковым выводом кабеля		
IN 80-S-M12-SA	0301587	
IN 80-S-M8-SA	0301483	●
INK 80-S-SA	0301566	
Соединительные кабели		
KA BG08-L 3P-0300-PNP	0301622	●
KA BG08-L 3P-0500-PNP	0301623	
KA BG12-L 3P-0500-PNP	30016369	
KA BW08-L 3P-0300-PNP	0301594	
KA BW08-L 3P-0500-PNP	0301502	
KA BW12-L 3P-0300-PNP	0301503	
KA BW12-L 3P-0500-PNP	0301507	
Зажим для штекера/розетки		
CLI-M12	0301464	
CLI-M8	0301463	
Удлинительный кабель		
KV BG12-SG12 3P-0030-PNP	0301999	
KV BG12-SG12 3P-0060-PNP	0301998	
KV BW08-SG08 3P-0030-PNP	0301495	
KV BW08-SG08 3P-0100-PNP	0301496	
KV BW08-SG08 3P-0200-PNP	0301497	●
KV BW12-SG12 3P-0030-PNP	0301595	
KV BW12-SG12 3P-0100-PNP	0301596	
KV BW12-SG12 3P-0200-PNP	0301597	
Разветвитель линий датчиков		
V2-M12	0301776	●
V2-M8	0301775	●
V4-M8	0301746	
V8-M8	0301751	

ⓘ Требуется по два датчика на узел для контроля двух положений. В качестве опции доступны удлинительные кабели и разветвители линий датчиков. Дополнительные варианты датчиков, дополнительную информацию и технические характеристики можно найти в главе каталога системы датчиков.

Универсальный датчик положения

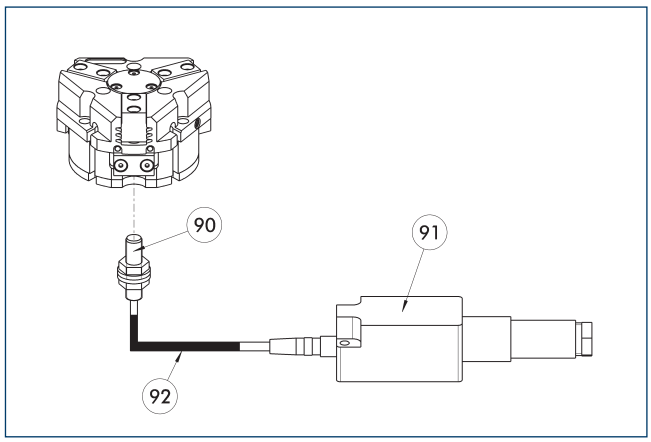

(90) Датчик FPS-S
(91) Анализирующая электроника FPS-F5
(92) Удлинительный кабель

Гибкий контроль положения (до пяти позиций)

Описание	Идент. №	
Монтажный комплект для FPS		
AS-FPS-PGZN-plus 160-1	0301638	
AS-FPS-PGZN-plus 160-2	0301639	
Датчик		
FPS-S M8	0301704	
Анализирующая электроника		
FPS-F5	0301805	
Удлинительный кабель		
KV BG08-SG08 3P-0050	0301598	
KV BG08-SG08 3P-0100	0301599	

ⓘ В случае использования системы FPS на каждый захват требуются датчик FPS (FPS-S), электронный процессор (FPS-F5 / F5 T), а также монтажный комплект (AS), если он указан. Удлинительные кабели (KV) из раздела «Принадлежности» доступны по дополнительному заказу.

PZN-plus 160

Универсальный захват

Электронный магнитный выключатель MMS

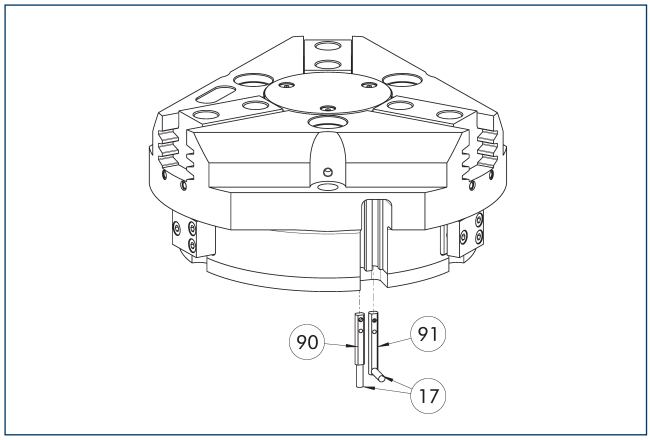

(17) Кабельный выход
(90) Датчик MMS 22..
(91) Датчик MMS 22...-SA

Система контроля конечного положения для монтажа в С-образном пазе.

Описание	Идент. №	Часто комбинируются
Электронный магнитный выключатель		
MMS 22-S-M8-PNP	0301032	●
MMSK 22-S-PNP	0301034	
Электронные магнитные выключатели MMS с боковым выходом кабеля		
MMS 22-S-M8-PNP-SA	0301042	●
MMSK 22-S-PNP-SA	0301044	
Герконы		
RMS 22-S-M8	0377720	●
Соединительные кабели		
KA BG08-L 3P-0300-PNP	0301622	●
KA BG08-L 3P-0500-PNP	0301623	
KA BW08-L 3P-0300-PNP	0301594	
KA BW08-L 3P-0500-PNP	0301502	
Зажим для штекера/розетки		
CLI-M8	0301463	
Удлинительный кабель		
KV BW08-SG08 3P-0030-PNP	0301495	
KV BW08-SG08 3P-0100-PNP	0301496	
KV BW08-SG08 3P-0200-PNP	0301497	●
Разветвитель линий датчиков		
V2-M8	0301775	●
V4-M8	0301746	
V8-M8	0301751	

ⓘ Требуется по два датчика на узел для контроля двух положений. В качестве опции доступны удлинительные кабели и разветвители линий датчиков. Дополнительные варианты датчиков, дополнительную информацию и технические характеристики можно найти в главе каталога системы датчиков.

Программируемый магнитный выключатель MMS 22-PI1

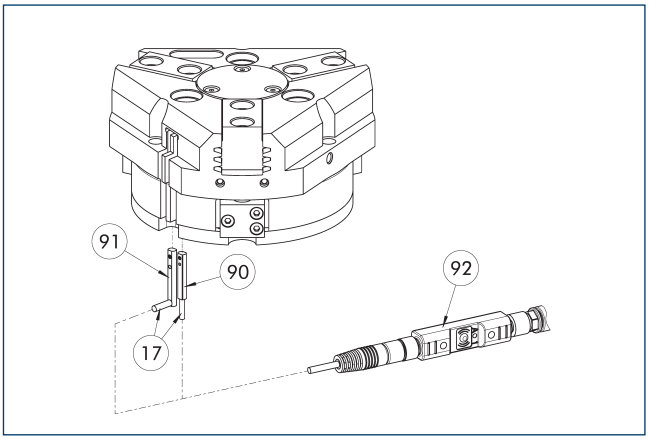

(17) Кабельный выход
(90) Датчик MMS 22 PI1-...
(91) Датчик MMS 22 ..-PI1-...-SA
(92) Штекерное приспособление для обучения ST

Контроль положения с одним программируемым положением на датчик и встроенной в датчик электроникой. Программируется с помощью магнитного приспособления для обучения MT (входит в комплект поставки, ид. № 0301030) или штекерного приспособления для обучения ST (опция). Система контроля конечного положения для монтажа в С-образном пазе. Если в приведенной таблице указано штекерное приспособление для обучения ST, обучение возможно только с использованием приспособления ST.

Описание	Идент. №	Часто комбинируются
Программируемый магнитный выключатель		
MMS 22-PI1-S-M8-PNP	0301160	●
MMSK 22-PI1-S-PNP	0301162	
Программируемый магнитный выключатель с боковым выходом для кабеля		
MMS 22-PI1-S-M8-PNP-SA	0301166	●
MMSK 22-PI1-S-PNP-SA	0301168	
Программируемый магнитный выключатель с корпусом из нержавеющей стали		
MMS 22-PI1-S-M8-PNP-HD	0301110	●
MMSK 22-PI1-S-PNP-HD	0301112	
Штекерное приспособление для обучения		
ST-MMS 22-PI1-PNP	0301025	

ⓘ Требуется по два датчика на узел для контроля двух положений. В качестве опции доступны удлинительные кабели и разветвители линий датчиков. Дополнительные варианты датчиков, дополнительную информацию и технические характеристики можно найти в главе каталога системы датчиков.

Программируемый магнитный выключатель MMS 22-PI2

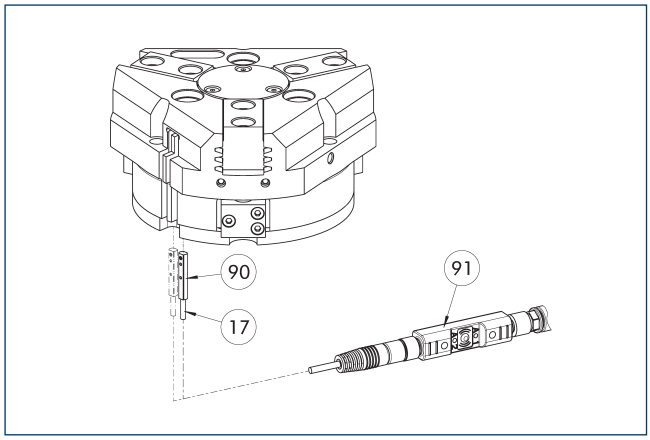

(17) Кабельный выход
(90) Датчик MMS 22...-PI2-...
(91) Штекерное приспособление для обучения ST

Контроль положения с двумя программируемыми положениями на датчик и встроенной в датчик электроникой. Программируется с помощью магнитного приспособления для обучения MT (входит в комплект поставки, ид. № 0301030) или штекерного приспособления для обучения ST (опция). Система контроля конечного положения для монтажа в C-образном пазе. Если в приведенной таблице указано штекерное приспособление для обучения ST, обучение возможно только с использованием приспособления ST.

Описание	Идент. №	Часто комбинируются
Программируемый магнитный выключатель		
MMS 22-PI2-S-M8-PNP	0301180	●
MMSK 22-PI2-S-PNP	0301182	
Программируемый магнитный выключатель с боковым выходом для кабеля		
MMS 22-PI2-S-M8-PNP-SA	0301186	●
MMSK 22-PI2-S-PNP-SA	0301188	
Программируемый магнитный выключатель с корпусом из нержавеющей стали		
MMS 22-PI2-S-M8-PNP-HD	0301130	●
MMSK 22-PI2-S-PNP-HD	0301132	
Штекерное приспособление для обучения		
ST-MMS 22-PI2-PNP	0301026	

ⓘ Требуется по одному датчику на узел для контроля двух положений. Удлинительные кабели и разветвители линий датчиков доступны в качестве опций. Дополнительные варианты датчиков, дополнительную информацию и технические характеристики можно найти в главе каталога системы датчиков.

Программируемый магнитный выключатель MMS-P

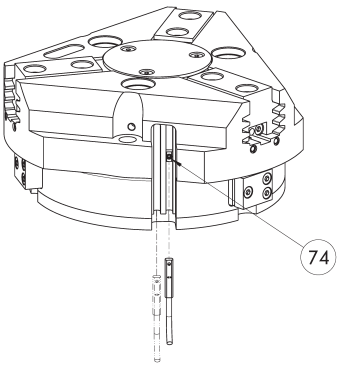

(74) Ограничитель для датчика

Контроль положения с двумя программируемыми положениями на датчик. Система контроля конечного положения для монтажа в C-образном пазе.

Описание	Идент. №	Часто комбинируются
Программируемый магнитный выключатель		
MMSK-P 22-S-PNP	0301371	
MMS-P 22-S-M8-PNP	0301370	●
Соединительные кабели		
KA GLN0804-LK-00500-A	0307767	●
KA GLN0804-LK-01000-A	0307768	
KA WLN0804-LK-00500-A	0307765	
KA WLN0804-LK-01000-A	0307766	
Зажим для штекера/розетки		
CLI-M8	0301463	
Разветвитель линий датчиков		
V2-M8-4P-2XM8-3P	0301380	

ⓘ Требуется по одному датчику на узел для контроля двух положений. Удлинительные кабели и разветвители линий датчиков доступны в качестве опций. Дополнительные варианты датчиков, дополнительную информацию и технические характеристики можно найти в главе каталога системы датчиков.

Программируемый магнитный выключатель MMS-IO-Link

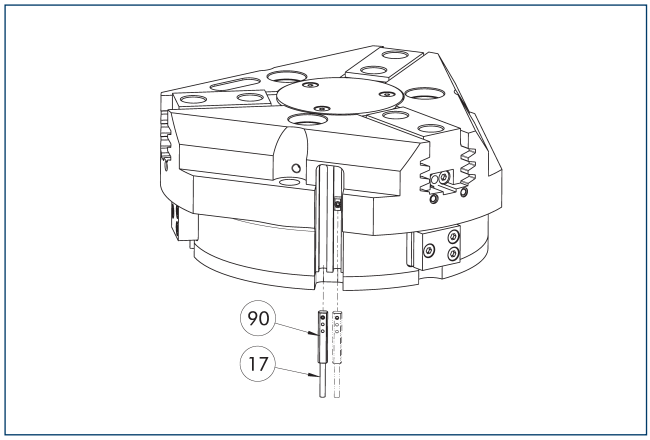

(17) Кабельный выход

(90) Датчик MMS 22-IOL-...

Датчик для многопозиционного контроля путем определения полного хода захвата. Датчик установлен прямо в C-образный слот захвата. Датчик программируется на захватном устройстве через интерфейс IO-Link или с помощью штекерного приспособления для обучения ST (не входит в комплект поставки; ид. № 0301026). Программирование с помощью магнитного обучающего инструмента MT невозможно. Для работы требуется главное устройство IO-Link.

Описание	Идент. №	
Программируемый магнитный выключатель		
MMS 22-IOL-M08	0315830	
MMS 22-IOL-M12	0315835	

ⓘ На каждый захват требуется один датчик. Дополнительные монтажные комплекты не нужны — захват оснащен всем необходимым для установки датчика по умолчанию. Дополнительную информацию и технические характеристики можно найти в главе каталога системы датчиков.

Аналоговый датчик положения APS-Z80

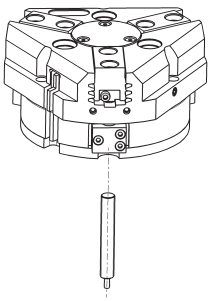

Бесконтактное измерение, аналоговый многопозиционный контроль для любого количества положений.

Описание	Идент. №	Часто комбинируются
Монтажный комплект для APS-Z80		
AS-APS-Z80-PGZN-plus 160-1/200-2/240-2	0302113	
AS-APS-Z80-PGZN-plus 160-2	0302114	
Аналоговый датчик положения		
APS-Z80-K	0302072	
APS-Z80-M8	0302070	●

ⓘ В случае использования системы APS на каждый захват требуются один крепежный комплект (AS-APS-Z80) и один датчик APS-Z80. Разрешение датчика может снижаться в периферийных зонах захвата. Подробную информацию об изделии можно найти в руководстве по эксплуатации.

Аналоговый датчик положения APS-M1

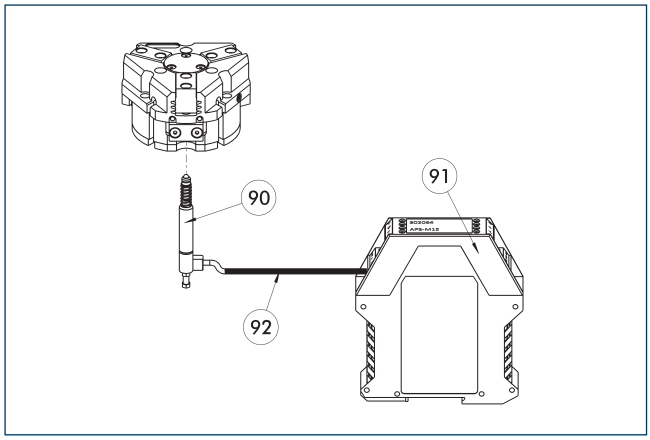

(90) Датчик APS-M1S
(91) Процессор APS-M1E
(92) Удлинительный кабель APS-K

Аналоговый многопозиционный контроль для любых положений

Описание	Идент. №	
Монтажный комплект для APS-M1		
AS-APS-M1-PGZN-plus 160-1/240-2	0302083	
AS-APS-M1-PGZN-plus 160-2	0302084	
Аналоговый датчик положения		
APS-M1S	0302062	
Соединительные кабели		
APS-K0200	0302066	
APS-K0700	0302068	
Анализирующая электроника		
APS-M1E	0302064	

ⓘ В случае использования системы APS на каждый захват требуются монтажный комплект (AS-APS-M1), датчик APS-M1S (с 3 м кабеля) и электронный блок (APS-M1e). В качестве опции, между датчиком и блоком электроники может быть включен удлинительный кабель (APS-K). Максимальная длина кабеля от датчика до блока электроники составляет 10 м, от блока электроники до блока управления (ПЛК) – 1 м.

Цилиндрические герконы

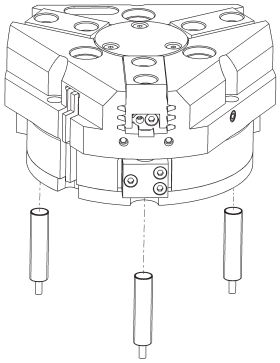

Система контроля конечного положения может быть смонтирована с помощью монтажного комплекта

Описание	Идент. №	
Монтажный комплект для бесконтактного выключателя		
AS-RMS 80 PGN/PZN-plus 160-380	0377727	
Герконы		
RMS 80-S-M8	0377721	

ⓘ На каждый модуль требуется два датчика (нормально разомкнутых/HP), удлинительные кабели доступны в виде опции. Этот монтажный комплект заказывается отдельно, как аксессуар. Для каждого захвата необходимо два монтажных комплекта. Соблюдайте требования по минимальному допустимому радиусу изгиба кабелей датчиков. Обычно он составляет 35 мм.

PZN-plus 200

Универсальный захват



Усилие захвата, наружный захват

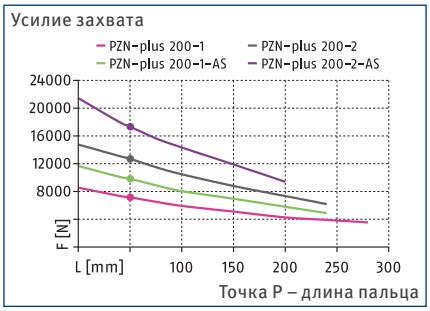

Усилие захвата, внутренний захват

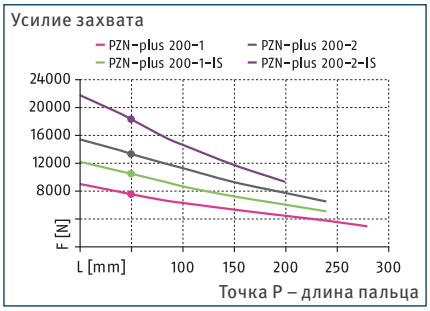

Габариты и максимальные нагрузки

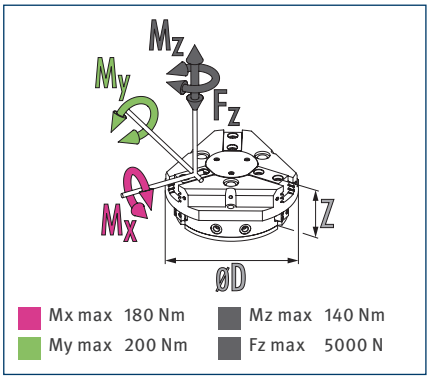

ⓘ Указанные моменты и силы являются статическими значениями, прикладываются к каждому базовому кулачку и могут действовать одновременно. Нагрузки могут возникать в дополнение к моменту, создаваемому собственно силой захвата.

Технические характеристики

Описание		PZN-plus 200-1	PZN-plus 200-2	PZN-plus 200-1-AS	PZN-plus 200-2-AS	PZN-plus 200-1-IS	PZN-plus 200-2-IS
Идент. №		0303315	0303415	0303515	0303615	0303545	0303645
Ход на кулачок	[mm]	25	14	25	14	25	14
Усилие закрытия/открытия	[N]	7100/7540	12700/13330	9800/-	17380/-	-/10500	-/18330
Мин. сила пружины	[N]			2700	4680	2960	5000
Масса	[kg]	11	11	15.7	15.7	15.7	15.7
Рекомендуемая масса заготовки	[kg]	35.5	63.5	35.5	63.5	35.5	63.5
Расход среды на двойной ход	[cm³]	1040	1040	1725	1725	1725	1725
Мин./норм./макс. рабочее давление	[bar]	2/6/8	2/6/8	4/6/6.5	4/6/6.5	4/6/6.5	4/6/6.5
Мин./макс. давление продувки	[bar]	0.5/1	0.5/1	0.5/1	0.5/1	0.5/1	0.5/1
Время закрывания / открывания	[s]	1.2/1.2	1.2/1.2	1/1.5	1/1.5	1.5/1	1.5/1
Время закрывания/открывания с пружиной	[s]			1.50	1.50	1.50	1.50
Макс. допустимая длина пальца	[mm]	280	240	240	200	240	200
Макс. допустимая масса на палец	[kg]	6.5	6.5	6.5	6.5	6.5	6.5
Класс защиты IP		40	40	40	40	40	40
Мин./макс. температура окружающей среды	[°C]	5/90	5/90	5/90	5/90	5/90	5/90
Повторяемость	[mm]	0.05	0.05	0.05	0.05	0.05	0.05
Размеры Ø D x Z	[mm]	250 x 96	250 x 96	250 x 132	250 x 132	250 x 132	250 x 132
Варианты исполнения и их характеристики							
Пылезащитное исполнение		37303315	37303415	37303515	37303615	37303545	37303645
Класс защиты IP		64	64	64	64	64	64
Масса	[kg]	12	12	16.7	16.7	16.7	16.7
Коррозионностойкое исполнение		38303315	38303415	38303515	38303615	38303545	38303645
Высокотемпературное исполнение		39303315	39303415	39303515	39303615	39303545	39303645
Мин./макс. температура окружающей среды	[°C]	5/130	5/130	5/130	5/130	5/130	5/130
Прецизионное исполнение		0303345	0303445	0303495	0303595		

ⓘ Может потребоваться несколько сотен циклов захвата, прежде чем будет достигнуто полное усилие захвата (соответствующее таблице технических данных).

Главный вид

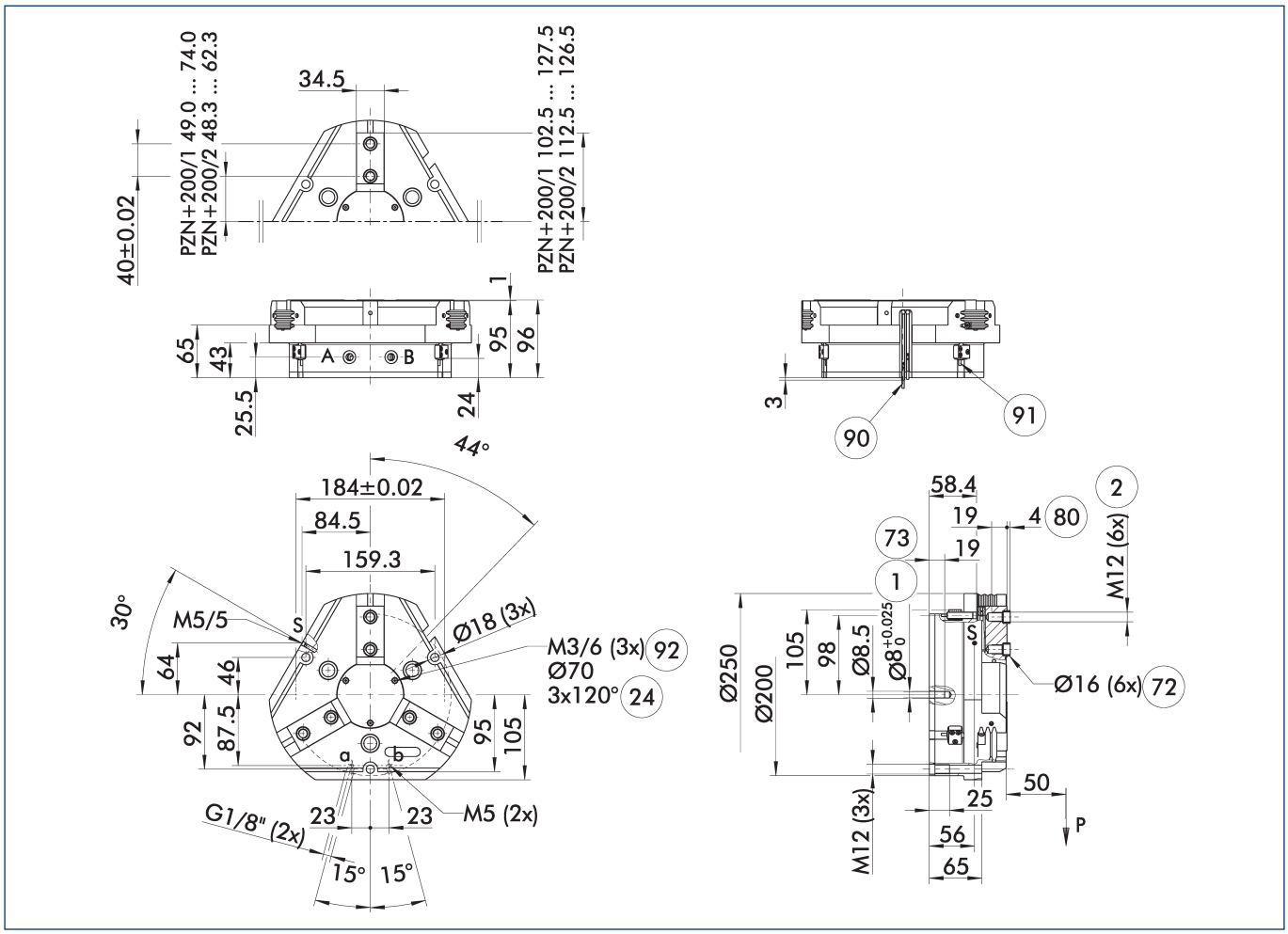

На чертеже показан захват в базовом исполнении с закрытыми губками без учета размеров описанных ниже опций.

ⓘ Клапан поддержания давления SDV-P может использоваться для внутреннего или наружного зажатия вместе с пружинным механическим устройством поддержания усилия захвата или вместо него (см. раздел каталога «Принадлежности»).

A, a Главное/прямое соединение, открытие захвата

B, b Главное/прямое соединение, закрытие захвата

S Соединение для продувки воздухом

(1) Соединение с захватом

(2) Пальцевое соединение

(24) Окружность расположения болтов

(72) Подготовка под центрирующие втулки

(73) Посадочные места для центрирующих штифтов

(80) Глубина отверстия центрирующей втулки в ответной детали

(90) Датчик MMS 22..

(91) Датчик IN ...

(92) Резьба под крышкой для крепления внешних навесных устройств

PZN-plus 200

Универсальный захват

Прямое бесшланговое соединение M5

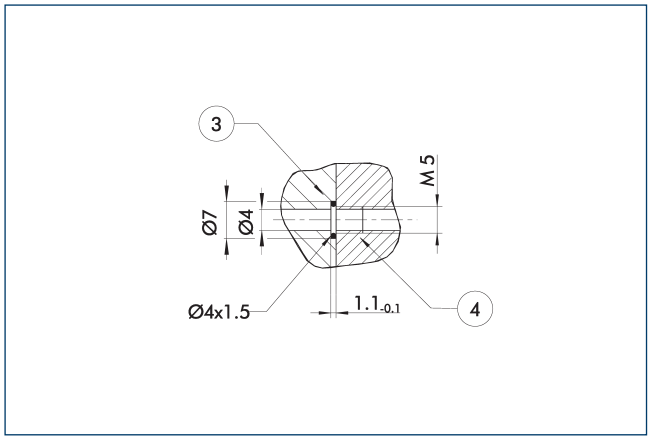

(3) Переходник

(4) Захваты

Прямое соединение используется для подачи сжатого воздуха без использования шлангов. Вместо этого сжатая среда подается через сквозные отверстия в монтажной плите.

Исполнение с поддержанием усилия захвата AS/IS

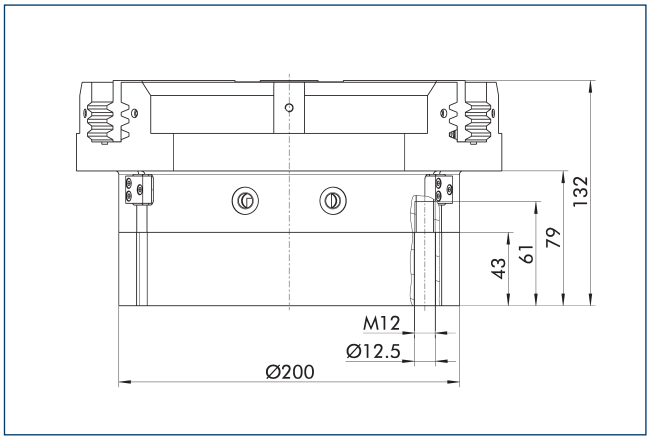

Механическое устройство поддержания усилия захвата обеспечивает минимальное необходимое зажимное усилие даже в случае падения давления. В исполнении AS/S оно работает как усилие закрывания, а в исполнении IS — как усилие открывания. Кроме этого, устройство поддержания усилия захвата может использоваться для увеличения усилия захвата или для захвата с односторонним приводом.

Пылезащитное исполнение

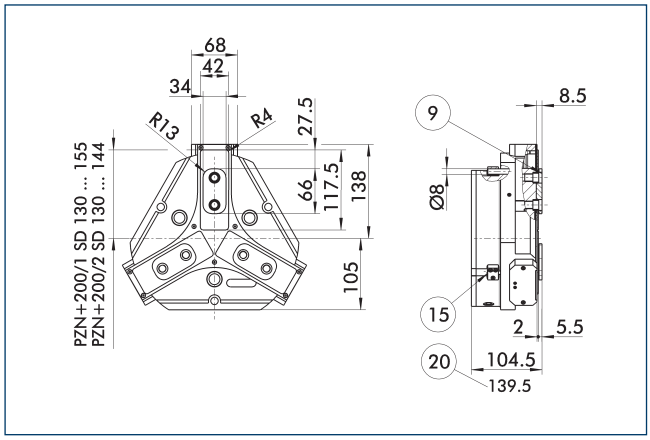

(9) Схему установки монтажных винтов см. в базовой версии

(15) Герметизирующий болт

(20) Для исполнения AS/IS

Пылезащищенное исполнение повышает степень защиты от проникновения посторонних веществ. Монтажный чертеж сдвигается на высоту промежуточной губки. Длина пальца все так же измеряется от верхней кромки корпуса захвата.

Прецизионное исполнение

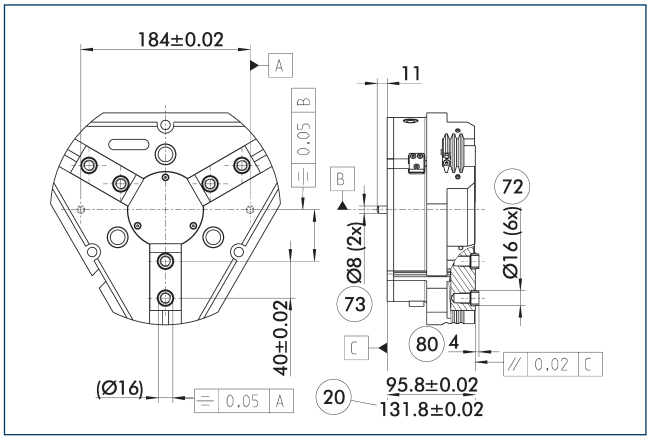

(20) Для исполнения AS/IS

(72) Подготовка под центрирующие втулки

(73) Посадочные места для центрирующих штифтов

(80) Глубина отверстия центрирующей втулки в ответной детали

Указанные допуски относятся только к вариантам прецизионным исполнений, указанным в технических характеристиках. Все остальные варианты прецизионных исполнений доступны по запросу.

Подпружиненная нажимная деталь

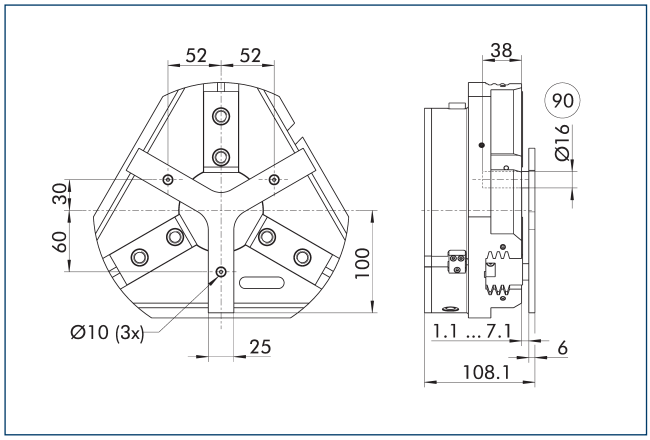

(90) Направляющий штифт

Для позиционирования заготовки под действием пружины до упора после открытия захвата. Разработано специально для загрузочных машин.

Описание	Идент. №	Ход	Мин. усилие
		[mm]	[N]
Подпружиненная нажимная деталь			
A-PZN-plus/DPZ-plus 200	0303725	6	200

ⓘ Нажимная деталь не может применяться в пылезащищенном исполнении. Свяжитесь с нами, если вам нужна нестандартная нажимная деталь.

Клапан поддержания давления SDV-P

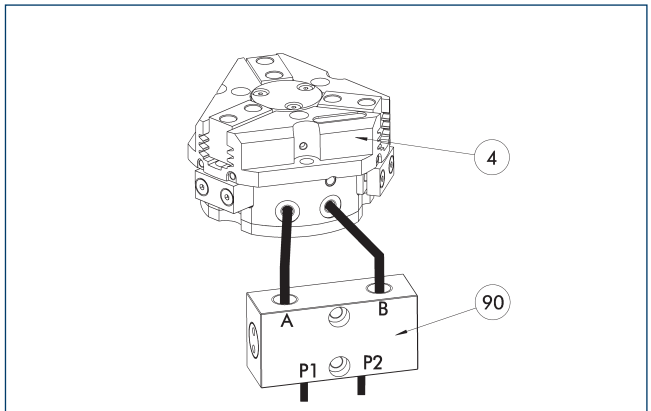

(4) Захваты

(90) Клапан поддержания давления SDV-P

Клапан поддержания давления SDV-P в случае аварийной остановки обеспечивает временное поддержание давления в поршневой камере пневматического захвата, поворотного или линейного модуля и модуля быстрой смены оснастки.

Описание	Идент. №	Рекомендованный диаметр шланга
		[mm]
Клапан поддержания давления		
SDV-P 04	0403130	6
SDV-P 07	0403131	8
Клапан поддержания давления с винтом сброса воздуха		
SDV-P 04-E	0300120	6
SDV-P 07-E	0300121	8

ⓘ Для достижения указанных для каждого варианта захвата значений времени закрывания и открывания, необходимо использовать шланг рекомендуемого диаметра. Непосредственное назначение конкретного варианта захвата для соответствующего SDV-P можно найти на сайте schunk.com.

PZN-plus 200

Универсальный захват

Системы быстрой смены губок BSWS

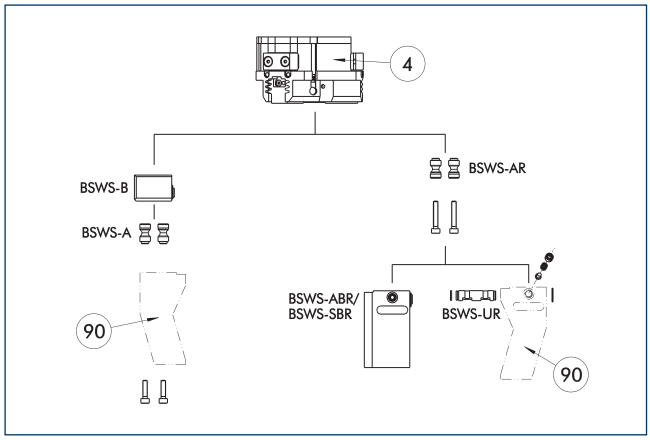

④ Захваты

⑨⓪ Модифицированные захватные пальцы

Существуют различные системы быстрой смены губок для захватов. Подробную информацию можно найти в описании соответствующего изделия.

Описание	Идент. №	Комплект поставки
Переходный штифт системы быстрой смены губок		
BSWS-A 200	0303032	2
BSWS-AR 200	1453341	2
Основание системы быстрой смены губок		
BSWS-B 200	0303033	1

ⓘ Если рабочее давление превышает 6 бар, следует проверить возможность использования вне заданных ограничений приложения. Могут использоваться только системы, перечисленные в таблице.

Области применения

Серия	Размер	вариант	Пригодность
PZN-plus	200	-1 (6 бар)	■■■■
PZN-plus	200	-1-AS/1-IS (6 бар)	■■■■
PZN-plus	200	-2 (6 бар)	■■□□
PZN-plus	200	-2-AS/2-IS (6 бар)	■■□□
Обозначения			
■■■■	Может комбинироваться без ограничений		
■■□□	Использовать с ограничениями (см. пределы нагрузки)		
□□□□	нельзя сочетать		

Ограничения нагрузок в описываемых приложениях можно найти в каталоге, в главе, посвященной соответствующей принадлежности.

Система быстрой смены губок BSWS-M

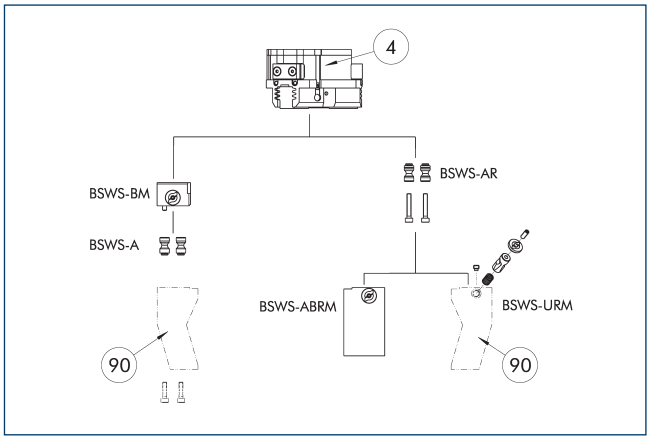

④ Захваты

⑨⓪ Модифицированные захватные пальцы

Существуют различные системы быстрой смены губок для захватов. Подробную информацию можно найти в описании соответствующего изделия.

Описание	Идент. №	Комплект поставки
Основание системы быстрой смены губок		
BSWS-BM 200	1419306	1
Переходный штифт системы быстрой смены губок		
BSWS-A 200	0303032	2

ⓘ Если рабочее давление превышает 6 бар, следует проверить возможность использования вне заданных ограничений приложения. Могут использоваться только системы, перечисленные в таблице.

Области применения

Серия	Размер	вариант	Пригодность
PZN-plus	200	-1 (6 бар)	■■■■
PZN-plus	200	-1-AS/1-IS (6 бар)	■■■■
PZN-plus	200	-2 (6 бар)	■■□□
PZN-plus	200	-2-AS/2-IS (6 бар)	■■□□
Обозначения			
■■■■	Может комбинироваться без ограничений		
■■□□	Использовать с ограничениями (см. пределы нагрузки)		
□□□□	нельзя сочетать		

Ограничения нагрузок в описываемых приложениях можно найти в каталоге, в главе, посвященной соответствующей принадлежности.

Система быстрой смены кулачков BSWS-M

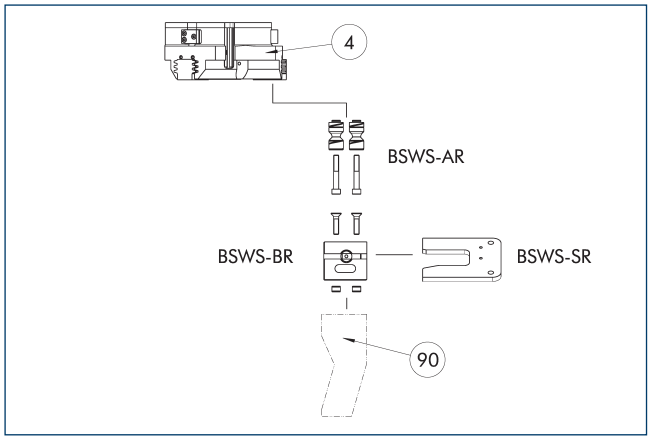

(4) Захваты

(90) Модифицированные захватные пальцы

Если рабочее давление превышает 6 бар, следует проверить возможность использования вне заданных ограничений приложения. Могут использоваться только системы, перечисленные в таблице.

Описание	Идент. №	Комплект поставки
Переходный штифт системы быстрой смены губок		
BSWS-AR 200	1453341	2
Основание системы быстрой смены губок		
BSWS-BR 200	1555942	1
Система хранения		
BSWS-SR 200	1555976	1
Монтажный комплект для бесконтактного выключателя		
AS-IN80-BSWS-SR 200	1561469	1
Индуктивные бесконтактные выключатели		
IN 80-S-M12	0301578	
IN 80-S-M8	0301478	
INK 80-S	0301550	

ⓘ Могут использоваться только системы, перечисленные в таблице.

Области применения

Серия	Размер	вариант	Пригодность
PZN-plus	200	-1 (6 бар)	■■■■
PZN-plus	200	-1-AS/1-IS (6 бар)	■■■■
PZN-plus	200	-2 (6 бар)	■■□□
PZN-plus	200	-2-AS/2-IS (6 бар)	■■□□
Обозначения			
■■■■	Может комбинироваться без ограничений		
■■□□	Использовать с ограничениями (см. пределы нагрузки)		
□□□□	нельзя сочетать		

Ограничения нагрузок в описываемых приложениях можно найти в каталоге, в главе, посвященной соответствующей принадлежности.

Промежуточные губки ZBA-L-plus 200

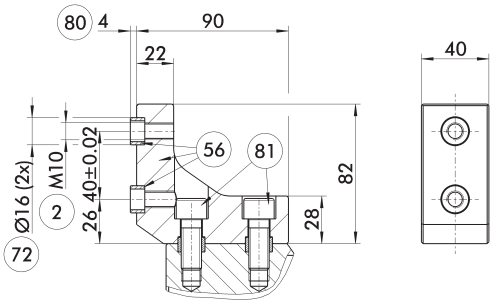

(2) Пальцевое соединение

(56) Входит в комплект поставки

(72) Подготовка под центрирующие втулки

(80) Глубина отверстия центрирующей втулки в ответной детали

(81) Не входит в комплект поставки

В виде опции могут использоваться промежуточные губки, позволяющие напрямую присоединять и регулировать накладные губки и различные стандартные принадлежности в направлении оси Z.

Описание	Идент. №	Материал	Сопряжение пальца	Комплект поставки
Промежуточная губка				
ZBA-L-plus 200	0311772	Алюминий	PGN-plus 200	1

PZN-plus 200

Универсальный захват

Универсальная промежуточная губка UZB 200

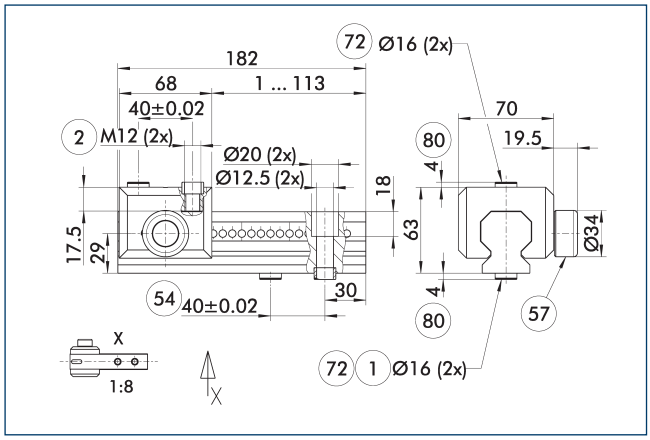

1 Соединение с захватом
2 Пальцевое соединение
54 Опциональное правое или левое соединение
57 Фиксация
72 Подготовка под центрирующие втулки
80 Глубина отверстия центрирующей втулки в ответной детали

На чертеже показана универсальная промежуточная губка UZB. Полностью съемный скользящий элемент UZB-S (может также заказываться отдельно) обеспечивает быструю смену губок.

Описание	Идент. №	Размер сетки
		[mm]
Универсальная промежуточная губка		
UZB 200	0300047	7
Заготовка пальца		
ABR-PGZN-plus 200	0300015	
SBR-PGZN-plus 200	0300025	
Ползун для универсальной промежуточной губки		
UZB-S 200	5518275	7

ⓘ Если рабочее давление превышает 6 бар, следует проверить возможность использования вне заданных ограничений приложения.

Области применения

Серия	Размер	вариант	Пригодность
PZN-plus	200	-1 (6 бар)	■■■■
PZN-plus	200	-1-AS/1-IS (6 бар)	■■□□
PZN-plus	200	-2 (6 бар)	□□□□
PZN-plus	200	-2-AS/2-IS (6 бар)	□□□□
Обозначения			
■■■■	Может комбинироваться без ограничений		
■■□□	Использовать с ограничениями (см. пределы нагрузки)		
□□□□	нельзя сочетать		

Ограничения нагрузок в описываемых приложениях можно найти в каталоге, в главе, посвященной соответствующей принадлежности.

Заготовки пальцев ABR/SBR-PGZN-plus 200

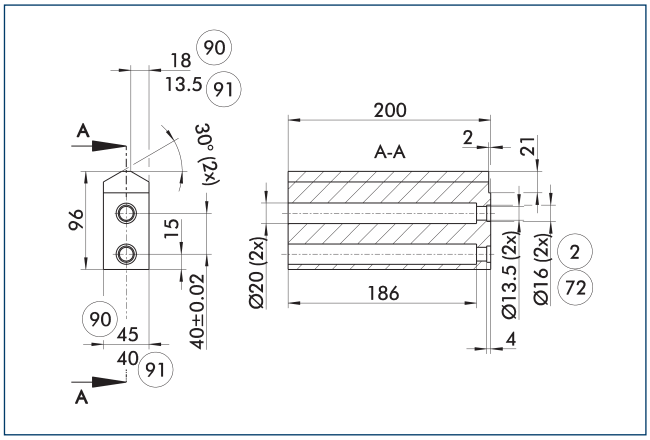

2 Пальцевое соединение
72 Подготовка под центрирующие втулки
90 ABR-PGZN-plus
91 SBR-PGZN-plus

На чертеже показана заготовка пальца, предназначенная для доработки заказчиком.

Описание	Идент. №	Материал	Комплект поставки
Заготовка пальца			
ABR-PGZN-plus 200	0300015	Алюминий (3.4365)	1
SBR-PGZN-plus 200	0300025	Сталь (1.7131)	1

Блок компенсации допусков TCU

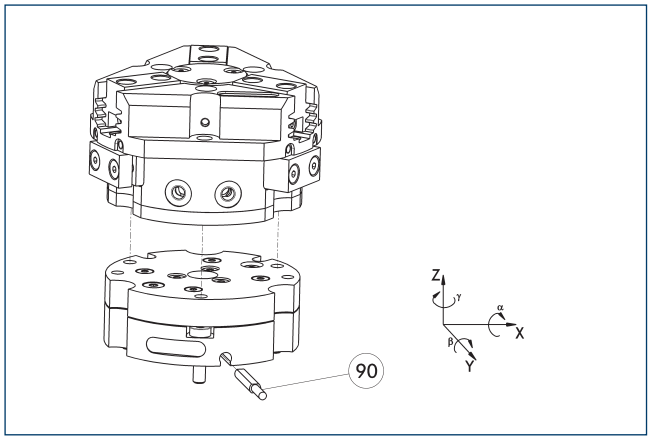

(90) Контроль блокировки

Захваты могут монтироваться непосредственно, без адаптерной плиты. Блок компенсации допусков и захват имеют одинаковые схемы винтового соединения. Поэтому блоки компенсации допусков могут монтироваться позднее. Учитывайте увеличение высоты при установке блока компенсации допусков. Подробную информацию можно найти в разделе каталога «Принадлежности для роботов».

Описание	Идент. №	Фиксация	Отклонение	Часто комбинируются
Компенсирующий блок				
TCU-Z-200-3-MV	0324856	да	±1°/±1°/±1°	●
TCU-Z-200-3-OV	0324857	нет	±1°/±1°/±1°	

Индуктивные бесконтактные выключатели

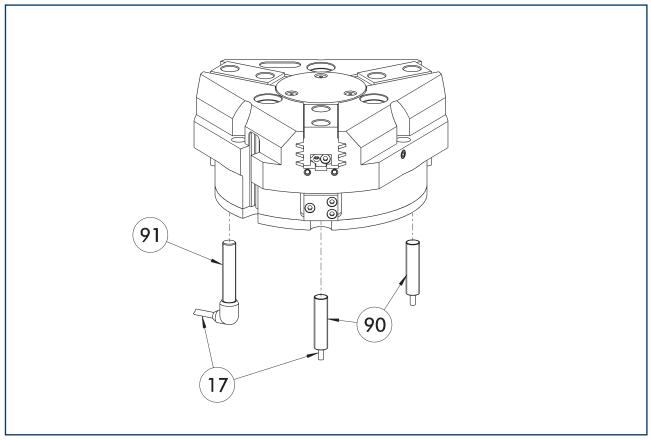

(17) Кабельный выход
(90) Датчик IN ...
(91) Датчик IN..-SA

Непосредственно смонтированная система контроля конечного положения

Описание	Идент. №	Часто комбинируются
Индуктивные бесконтактные выключатели		
IN 80-S-M12	0301578	
IN 80-S-M8	0301478	●
INK 80-S	0301550	
Индуктивный бесконтактный выключатель с боковым выводом кабеля		
IN 80-S-M12-SA	0301587	
IN 80-S-M8-SA	0301483	●
INK 80-S-SA	0301566	
Соединительные кабели		
KA BG08-L 3P-0300-PNP	0301622	●
KA BG08-L 3P-0500-PNP	0301623	
KA BG12-L 3P-0500-PNP	30016369	
KA BW08-L 3P-0300-PNP	0301594	
KA BW08-L 3P-0500-PNP	0301502	
KA BW12-L 3P-0300-PNP	0301503	
KA BW12-L 3P-0500-PNP	0301507	
Зажим для штекера/розетки		
CLI-M12	0301464	
CLI-M8	0301463	
Удлинительный кабель		
KV BG12-SG12 3P-0030-PNP	0301999	
KV BG12-SG12 3P-0060-PNP	0301998	
KV BW08-SG08 3P-0030-PNP	0301495	
KV BW08-SG08 3P-0100-PNP	0301496	
KV BW08-SG08 3P-0200-PNP	0301497	●
KV BW12-SG12 3P-0030-PNP	0301595	
KV BW12-SG12 3P-0100-PNP	0301596	
KV BW12-SG12 3P-0200-PNP	0301597	
Разветвитель линий датчиков		
V2-M12	0301776	●
V2-M8	0301775	●
V4-M8	0301746	
V8-M8	0301751	

ⓘ Требуется по два датчика на узел для контроля двух положений. В качестве опции доступны удлинительные кабели и разветвители линий датчиков. Дополнительные варианты датчиков, дополнительную информацию и технические характеристики можно найти в главе каталога системы датчиков.

PZN-plus 200

Универсальный захват

Универсальный датчик положения

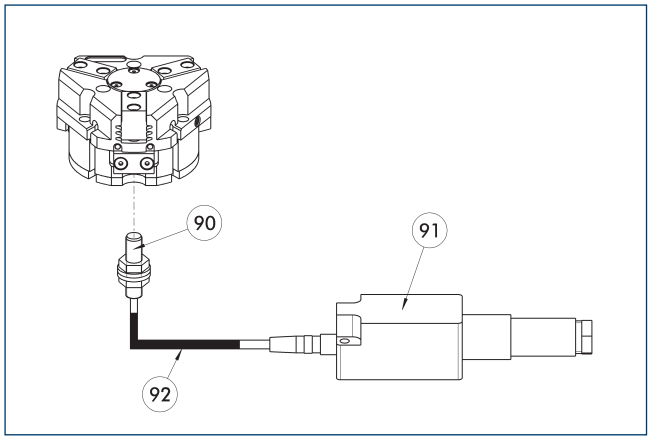

(90) Датчик FPS-S
(91) Анализирующая электроника FPS-F5
(92) Удлинительный кабель

Гибкий контроль положения (до пяти позиций)

Описание	Идент. №	
Монтажный комплект для FPS		
AS-FPS-PGZN-plus 200-1	0301640	
AS-FPS-PGZN-plus 200-2	0301641	
Датчик		
FPS-S M8	0301704	
Анализирующая электроника		
FPS-F5	0301805	
Удлинительный кабель		
KV BG08-SG08 3P-0050	0301598	
KV BG08-SG08 3P-0100	0301599	

ⓘ В случае использования системы FPS на каждый захват требуются датчик FPS (FPS-S), электронный процессор (FPS-F5 / F5 T), а также монтажный комплект (AS), если он указан. Удлинительные кабели (KV) из раздела «Принадлежности» доступны по дополнительному заказу.

Электронный магнитный выключатель MMS

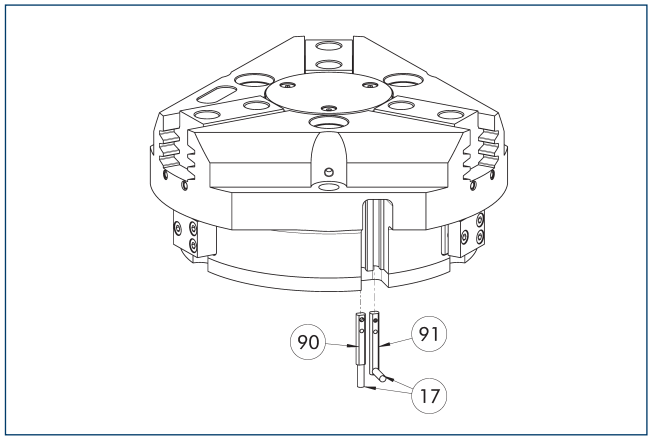

(17) Кабельный выход
(90) Датчик MMS 22..
(91) Датчик MMS 22...-SA

Система контроля конечного положения для монтажа в C-образном пазе.

Описание	Идент. №	Часто комбинируются
Электронный магнитный выключатель		
MMS 22-S-M8-PNP	0301032	●
MMSK 22-S-PNP	0301034	
Электронные магнитные выключатели MMS с боковым выходом кабеля		
MMS 22-S-M8-PNP-SA	0301042	●
MMSK 22-S-PNP-SA	0301044	
Герконы		
RMS 22-S-M8	0377720	●
Соединительные кабели		
KA BG08-L 3P-0300-PNP	0301622	●
KA BG08-L 3P-0500-PNP	0301623	
KA BW08-L 3P-0300-PNP	0301594	
KA BW08-L 3P-0500-PNP	0301502	
Зажим для штекера/розетки		
CLI-M8	0301463	
Удлинительный кабель		
KV BW08-SG08 3P-0030-PNP	0301495	
KV BW08-SG08 3P-0100-PNP	0301496	
KV BW08-SG08 3P-0200-PNP	0301497	●
Разветвитель линий датчиков		
V2-M8	0301775	●
V4-M8	0301746	
V8-M8	0301751	

ⓘ Требуется по два датчика на узел для контроля двух положений. В качестве опции доступны удлинительные кабели и разветвители линий датчиков. Дополнительные варианты датчиков, дополнительную информацию и технические характеристики можно найти в главе каталога системы датчиков.

Программируемый магнитный выключатель MMS 22-PI1

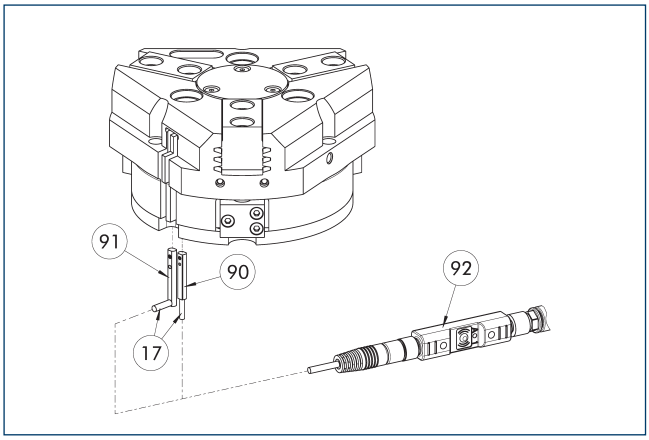

(17) Кабельный выход
(90) Датчик MMS 22 PI1-...
(91) Датчик MMS 22 ..-PI1-...-SA
(92) Штекерное приспособление для обучения ST

Контроль положения с одним программируемым положением на датчик и встроенной в датчик электроникой. Программируется с помощью магнитного приспособления для обучения MT (входит в комплект поставки, ид. № 0301030) или штекерного приспособления для обучения ST (опция). Система контроля конечного положения для монтажа в C-образном пазе. Если в приведенной таблице указано штекерное приспособление для обучения ST, обучение возможно только с использованием приспособления ST.

Описание	Идент. №	Часто комбинируются
Программируемый магнитный выключатель		
MMS 22-PI1-S-M8-PNP	0301160	●
MMSK 22-PI1-S-PNP	0301162	
Программируемый магнитный выключатель с боковым выходом для кабеля		
MMS 22-PI1-S-M8-PNP-SA	0301166	●
MMSK 22-PI1-S-PNP-SA	0301168	
Программируемый магнитный выключатель с корпусом из нержавеющей стали		
MMS 22-PI1-S-M8-PNP-HD	0301110	●
MMSK 22-PI1-S-PNP-HD	0301112	
Штекерное приспособление для обучения		
ST-MMS 22-PI1-PNP	0301025	

ⓘ Требуется по два датчика на узел для контроля двух положений. В качестве опции доступны удлинительные кабели и разветвители линий датчиков. Дополнительные варианты датчиков, дополнительную информацию и технические характеристики можно найти в главе каталога системы датчиков.

Аналоговый датчик положения APS-Z80

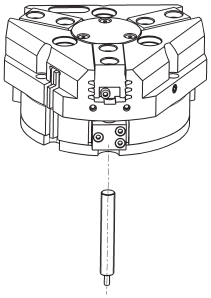

Бесконтактное измерение, аналоговый многопозиционный контроль для любого количества положений.

Описание	Идент. №	Часто комбинируются
Монтажный комплект для APS-Z80		
AS-APS-Z80-PGZN-plus 160-1/200-2/240-2	0302113	
AS-APS-Z80-PGZN-plus 200-1	0302115	
Аналоговый датчик положения		
APS-Z80-K	0302072	
APS-Z80-M8	0302070	●

ⓘ В случае использования системы APS на каждый захват требуются один крепежный комплект (AS-APS-Z80) и один датчик APS-Z80. Разрешение датчика может снижаться в периферийных зонах захвата. Подробную информацию об изделии можно найти в руководстве по эксплуатации.

PZN-plus 200

Универсальный захват

Аналоговый датчик положения APS-M1

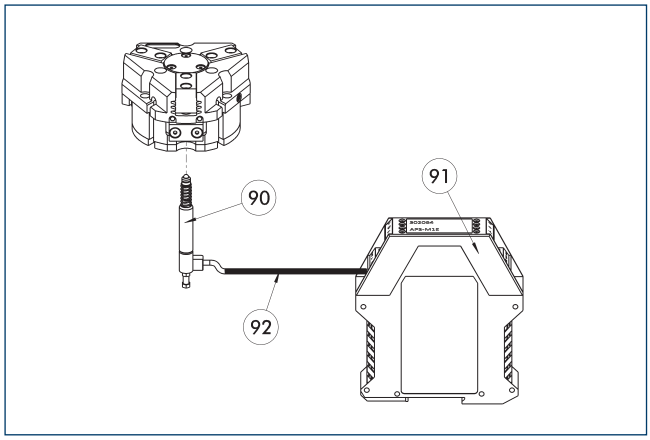

(90) Датчик APS-M1S

(91) Процессор APS-M1E

(92) Удлинительный кабель APS-K

Аналоговый многопозиционный контроль для любых положений

Описание	Идент. №	
Монтажный комплект для APS-M1		
AS-APS-M1-PGZN-plus 200-1/380-2	0302085	
AS-APS-M1-PGZN-plus 200-2	0302086	
Аналоговый датчик положения		
APS-M1S	0302062	
Соединительные кабели		
APS-K0200	0302066	
APS-K0700	0302068	
Анализирующая электроника		
APS-M1E	0302064	

ⓘ В случае использования системы APS на каждый захват требуются монтажный комплект (AS-APS-M1), датчик APS-M1S (с 3 м кабеля) и электронный блок (APS-M1e). В качестве опции, между датчиком и блоком электроники может быть включен удлинительный кабель (APS-K). Максимальная длина кабеля от датчика до блока электроники составляет 10 м, от блока электроники до блока управления (ПЛК) – 1 м.

Цилиндрические герконы

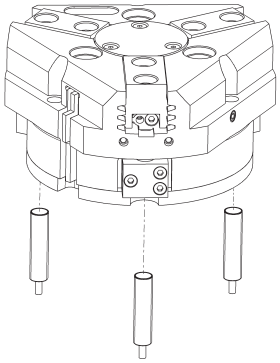

Система контроля конечного положения может быть смонтирована с помощью монтажного комплекта

Описание	Идент. №	
Монтажный комплект для бесконтактного выключателя		
AS-RMS 80 PGN/PZN-plus 160-380	0377727	
Герконы		
RMS 80-S-M8	0377721	

ⓘ На каждый модуль требуется два датчика (нормально разомкнутых/НР), удлинительные кабели доступны в виде опции. Этот монтажный комплект заказывается отдельно, как аксессуар. Для каждого захвата необходимо два монтажных комплекта. Соблюдайте требования по минимальному допустимому радиусу изгиба кабелей датчиков. Обычно он составляет 35 мм.

PZN-plus 240

Универсальный захват



Усилие захвата, наружный захват

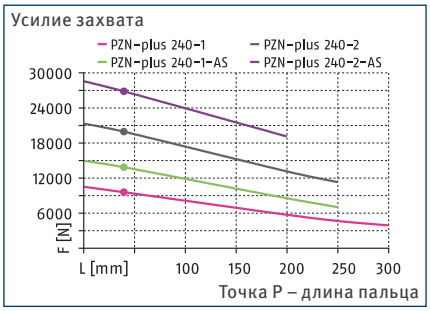

Усилие захвата, внутренний захват

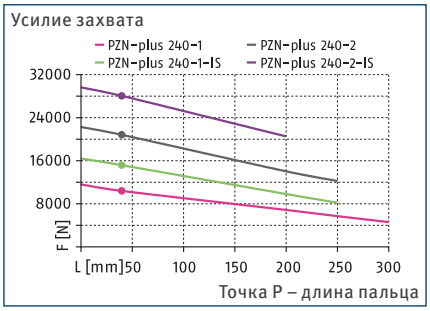

Габариты и максимальные нагрузки

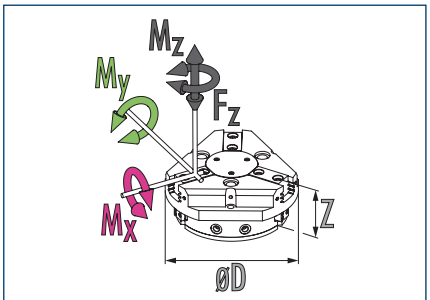

Mx max 265 Nm
Mz max 160 Nm
My max 250 Nm
Fz max 6200 N

ⓘ Указанные моменты и силы являются статическими значениями, прикладываются к каждому базовому кулачку и могут действовать одновременно. Нагрузки могут возникать в дополнение к моменту, создаваемому собственно силой захвата.

Технические характеристики

Описание		PZN-plus 240-1	PZN-plus 240-2	PZN-plus 240-1-AS	PZN-plus 240-2-AS	PZN-plus 240-1-IS	PZN-plus 240-2-IS
Идент. №		0303316	0303416	0303516	0303616	0303546	0303646
Ход на кулачок	[mm]	30	17	30	17	30	17
Усилие закрытия/открытия	[N]	9500/10400	19700/20800	13720/-	26500/-	-/15170	-/28000
Мин. сила пружины	[N]			4220	6800	4770	7200
Масса	[kg]	20	20	24	24	24	24
Рекомендуемая масса заготовки	[kg]	50	100.5	50	100.5	50	100.5
Расход среды на двойной ход	[cm³]	1780	1780	3090	3090	3090	3090
Мин./норм./макс. рабочее давление	[bar]	2/6/8	2/6/8	4/6/6.5	4/6/6.5	4/6/6.5	4/6/6.5
Мин./макс. давление продувки	[bar]	0.5/1	0.5/1	0.5/1	0.5/1	0.5/1	0.5/1
Время закрывания / открывания	[s]	1.25/1.25	1.25/1.25	1.1/2.1	1.1/2.1	1.7/1.1	1.7/1.1
Время закрывания/открывания с пружиной	[s]			2.00	2.00	2.00	2.00
Макс. допустимая длина пальца	[mm]	300	250	250	200	250	200
Макс. допустимая масса на палец	[kg]	8.5	8.5	8.5	8.5	8.5	8.5
Класс защиты IP		40	40	40	40	40	40
Мин./макс. температура окружающей среды	[°C]	5/90	5/90	5/90	5/90	5/90	5/90
Повторяемость	[mm]	0.05	0.05	0.05	0.05	0.05	0.05
Размеры Ø D x Z	[mm]	290 x 128	290 x 128	290 x 172	290 x 172	290 x 172	290 x 172
Варианты исполнения и их характеристики							
Пылезащитное исполнение		37303316	37303416	37303516	37303616	37303546	37303646
Класс защиты IP		64	64	64	64	64	64
Масса	[kg]	21.5	21.5	25.5	25.5	25.5	25.5
Коррозионностойкое исполнение		38303316	38303416	38303516	38303616	38303546	38303646
Высокотемпературное исполнение		39303316	39303416	39303516	39303616	39303546	39303646
Мин./макс. температура окружающей среды	[°C]	5/130	5/130	5/130	5/130	5/130	5/130
Прецизионное исполнение		0303346	0303446	0303496	0303596		

ⓘ Может потребоваться несколько сотен циклов захвата, прежде чем будет достигнуто полное усилие захвата (соответствующее таблице технических данных).

Главный вид

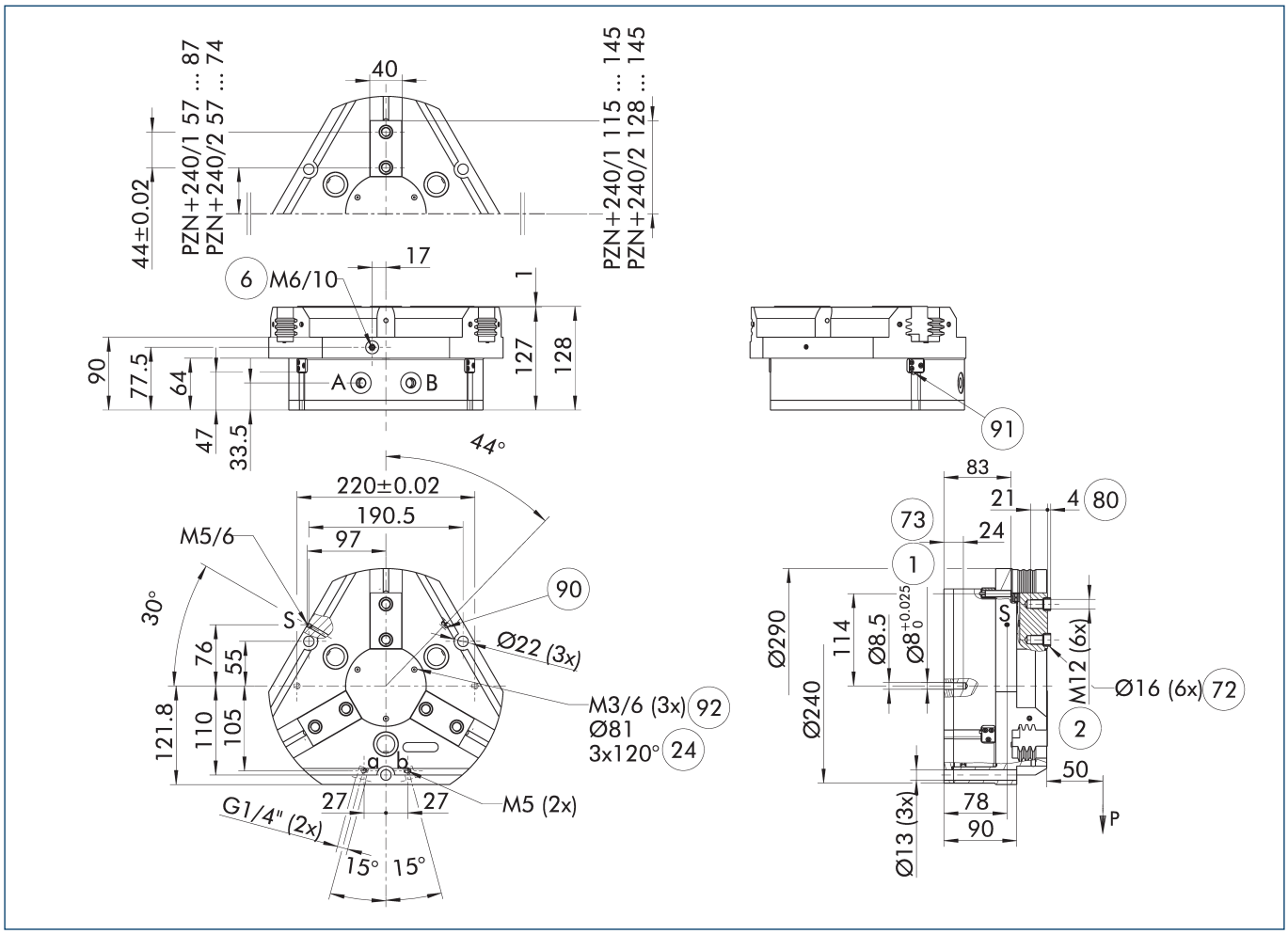

На чертеже показан захват в базовом исполнении с закрытыми губками без учета размеров описанных ниже опций.

ⓘ Клапан поддержания давления SDV-P может использоваться для внутреннего или наружного зажатия вместе с пружинным механическим устройством поддержания усилия захвата или вместо него (см. раздел каталога «Принадлежности»).

A, a Главное/прямое соединение, открытие захвата

B, b Главное/прямое соединение, закрытие захвата

S Соединение для продувки воздухом

(1) Соединение с захватом

(2) Пальцевое соединение

(6) Соединение смазочного ниппеля

(24) Окружность расположения болтов

(72) Подготовка под центрирующие втулки

(73) Посадочные места для центрирующих штифтов

(80) Глубина отверстия центрирующей втулки в ответной детали

(90) Датчик MMS 22..

(91) Датчик IN ...

(92) Резьба под крышкой для крепления внешних навесных устройств

PZN-plus 240

Универсальный захват

Прямое бесшланговое соединение M5

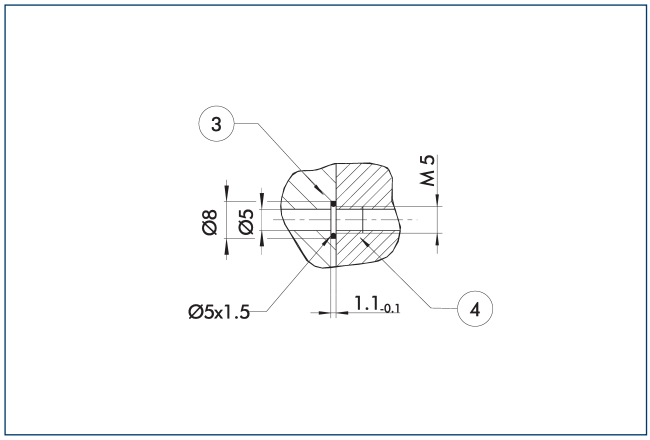

(3) Переходник

(4) Захваты

Прямое соединение используется для подачи сжатого воздуха без использования шлангов. Вместо этого сжатая среда подается через сквозные отверстия в монтажной плите.

Исполнение с поддержанием усилия захвата AS/IS

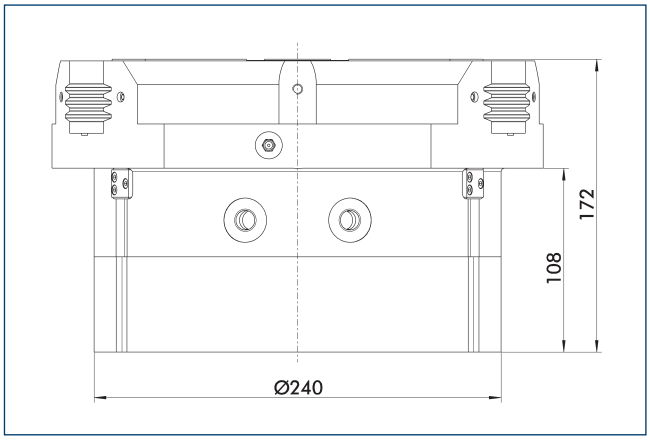

Механическое устройство поддержания усилия захвата обеспечивает минимальное необходимое зажимное усилие даже в случае падения давления. В исполнении AS/S оно работает как усилие закрывания, а в исполнении IS — как усилие открывания. Кроме этого, устройство поддержания усилия захвата может использоваться для увеличения усилия захвата или для захвата с односторонним приводом.

Пылезащитное исполнение

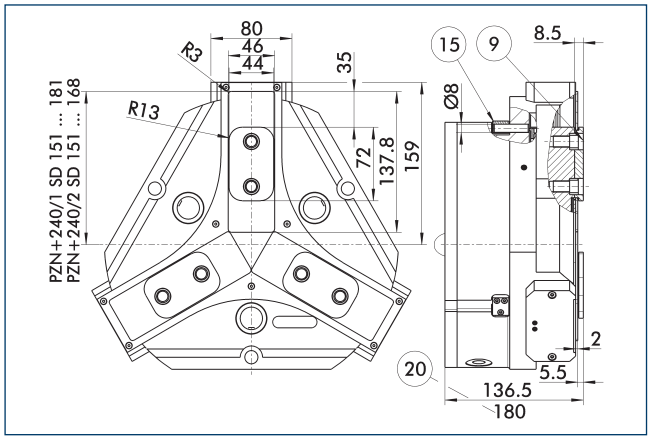

(9) Схему установки монтажных винтов см. в базовой версии

(15) Герметизирующий болт

(20) Для исполнения AS/IS

Пылезащищенное исполнение повышает степень защиты от проникновения посторонних веществ. Монтажный чертеж сдвигается на высоту промежуточной губки. Длина пальца все так же измеряется от верхней кромки корпуса захвата.

Прецизионное исполнение

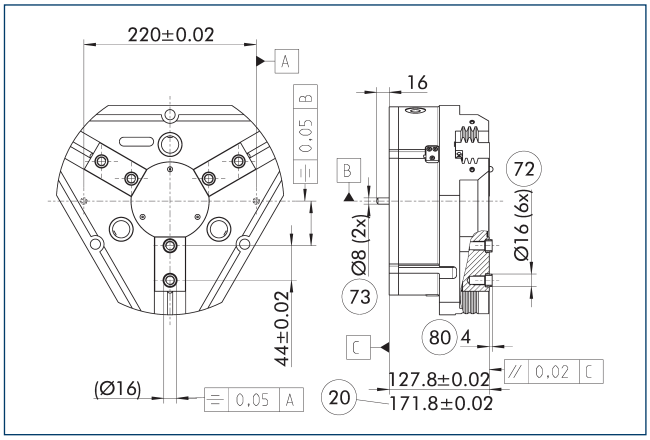

(20) Для исполнения AS/IS

(72) Подготовка под центрирующие втулки

(73) Посадочные места для центрирующих штифтов

(80) Глубина отверстия центрирующей втулки в ответной детали

Указанные допуски относятся только к вариантам прецизионным исполнений, указанным в технических характеристиках. Все остальные варианты прецизионных исполнений доступны по запросу.

Подпружиненная нажимная деталь

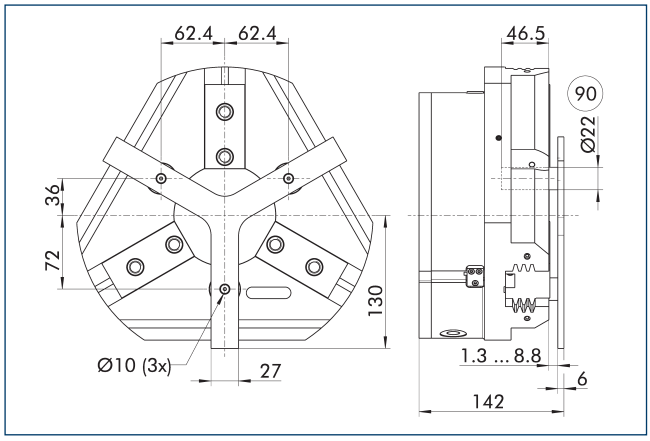

(90) Направляющий штифт

Для позиционирования заготовки под действием пружины до упора после открытия захвата. Разработано специально для загрузочных машин.

Описание	Идент. №	Ход	Мин. усилие
		[mm]	[N]
Подпружиненная нажимная деталь			
A-PZN-plus/DPZ-plus 240	0303726	7.5	240

ⓘ Нажимная деталь не может применяться в пылезащищенном исполнении. Свяжитесь с нами, если вам нужна нестандартная нажимная деталь.

Клапан поддержания давления SDV-P

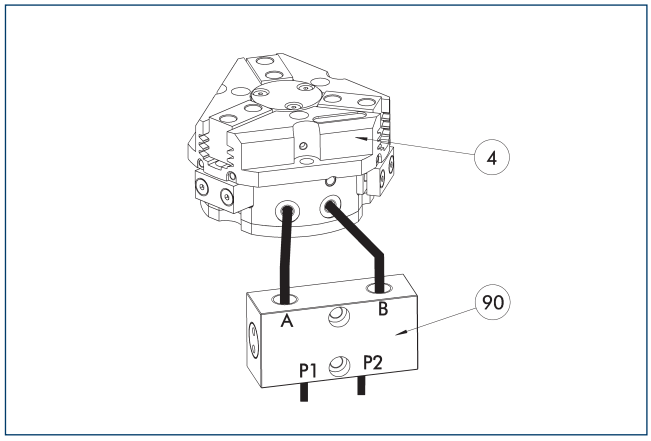

(4) Захваты

(90) Клапан поддержания давления SDV-P

Клапан поддержания давления SDV-P в случае аварийной остановки обеспечивает временное поддержание давления в поршневой камере пневматического захвата, поворотного или линейного модуля и модуля быстрой смены оснастки.

Описание	Идент. №	Рекомендованный диаметр шланга
		[mm]
Клапан поддержания давления		
SDV-P 07	0403131	8
Клапан поддержания давления с винтом сброса воздуха		
SDV-P 07-E	0300121	8
SDV-P 10-E	0300109	10

ⓘ Для достижения указанных для каждого варианта захвата значений времени закрывания и открывания, необходимо использовать шланг рекомендуемого диаметра. Непосредственное назначение конкретного варианта захвата для соответствующего SDV-P можно найти на сайте schunk.com.

PZN-plus 240

Универсальный захват

Системы быстрой смены губок BSWS

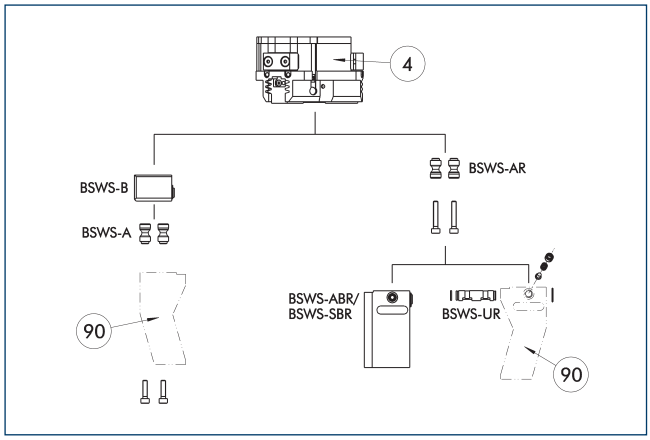

④ Захваты

⑨⓪ Модифицированные захватные пальцы

Существуют различные системы быстрой смены губок для захватов. Подробную информацию можно найти в описании соответствующего изделия.

Описание	Идент. №	Комплект поставки
Переходный штифт системы быстрой смены губок		
BSWS-A 240	0303034	2
BSWS-AR 240	1453342	2
Основание системы быстрой смены губок		
BSWS-B 240	0303035	1

ⓘ Если рабочее давление превышает 6 бар, следует проверить возможность использования вне заданных ограничений приложения. Могут использоваться только системы, перечисленные в таблице.

Области применения

Серия	Размер	вариант	Пригодность
PZN-plus	240	-1 (6 бар)	■■■■
PZN-plus	240	-1-AS/1-IS (6 бар)	■■■■
PZN-plus	240	-2 (6 бар)	■■□□
PZN-plus	240	-2-AS/2-IS (6 бар)	■■□□
Обозначения			
■■■■	Может комбинироваться без ограничений		
■■□□	Использовать с ограничениями (см. пределы нагрузки)		
□□□□	нельзя сочетать		

Ограничения нагрузок в описываемых приложениях можно найти в каталоге, в главе, посвященной соответствующей принадлежности.

Система быстрой смены губок BSWS-M

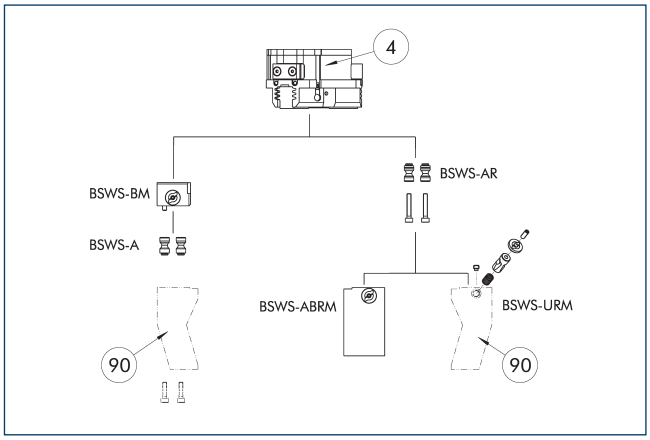

④ Захваты

⑨⓪ Модифицированные захватные пальцы

Существуют различные системы быстрой смены губок для захватов. Подробную информацию можно найти в описании соответствующего изделия.

Описание	Идент. №	Комплект поставки
Система быстрой смены губок		
BSWS-BM 240	1470901	1
Переходный штифт системы быстрой смены губок		
BSWS-A 240	0303034	2

ⓘ Если рабочее давление превышает 6 бар, следует проверить возможность использования вне заданных ограничений приложения. Могут использоваться только системы, перечисленные в таблице.

Области применения

Серия	Размер	вариант	Пригодность
PZN-plus	240	-1 (6 бар)	■■■■
PZN-plus	240	-1-AS/1-IS (6 бар)	■■■■
PZN-plus	240	-2 (6 бар)	■■□□
PZN-plus	240	-2-AS/2-IS (6 бар)	■■□□
Обозначения			
■■■■	Может комбинироваться без ограничений		
■■□□	Использовать с ограничениями (см. пределы нагрузки)		
□□□□	нельзя сочетать		

Ограничения нагрузок в описываемых приложениях можно найти в каталоге, в главе, посвященной соответствующей принадлежности.

Система быстрой смены кулачков BSWS-M

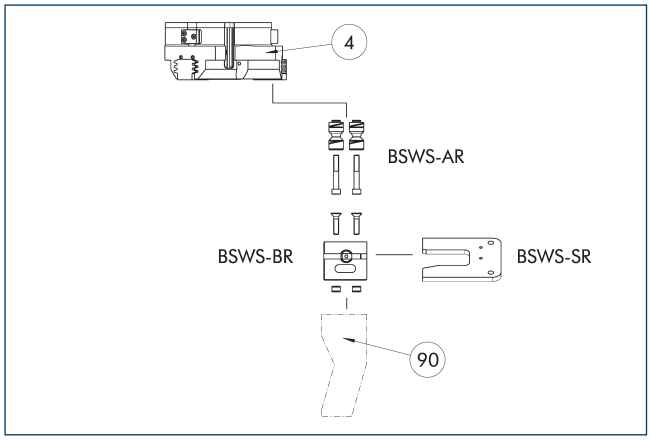

(4) Захваты

(90) Модифицированные захватные пальцы

Если рабочее давление превышает 6 бар, следует проверить возможность использования вне заданных ограничений приложения. Могут использоваться только системы, перечисленные в таблице.

Описание	Идент. №	Комплект поставки
Переходный штифт системы быстрой смены губок		
BSWS-AR 240	1453342	2
Система хранения		
BSWS-SR 240	1555978	1
Основание системы быстрой смены губок		
BSWS-BR 240	1555943	1
Монтажный комплект для бесконтактного выключателя		
AS-IN80-BSWS-SR 240/300	1561481	
Индуктивные бесконтактные выключатели		
IN 80-S-M12	0301578	
IN 80-S-M8	0301478	
INK 80-S	0301550	

ⓘ Могут использоваться только системы, перечисленные в таблице.

Области применения

Серия	Размер	вариант	Пригодность
PZN-plus	240	-1 (6 бар)	■■■■
PZN-plus	240	-1-AS/1-IS (6 бар)	■■■■
PZN-plus	240	-2 (6 бар)	■■□□
PZN-plus	240	-2-AS/2-IS (6 бар)	■■□□
Обозначения			
■■■■	Может комбинироваться без ограничений		
■■□□	Использовать с ограничениями (см. пределы нагрузки)		
□□□□	нельзя сочетать		

Ограничения нагрузок в описываемых приложениях можно найти в каталоге, в главе, посвященной соответствующей принадлежности.

Промежуточные губки ZBA-L-plus 240

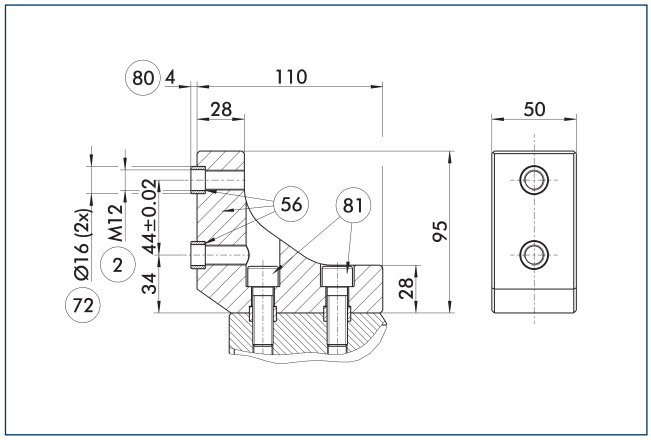

(2) Пальцевое соединение

(56) Входит в комплект поставки

(72) Подготовка под центрирующие втулки

(80) Глубина отверстия центрирующей втулки в ответной детали

(81) Не входит в комплект поставки

Опциональные промежуточные губки ZBA-L-plus позволяют повернуть сетку крепежных отверстий накладных губок на 90°. Это упрощает проектирование и изготовление накладных губок (особенно в исполнениях с большой длиной), поскольку позволяют отказаться от глубоких и сквозных отверстий.

Описание	Идент. №	Материал	Сопряжение пальца	Комплект поставки
Промежуточная губка				
ZBA-L-plus 240	0311782	Алюминий	PGN-plus 240	1

PZN-plus 240

Универсальный захват

Заготовки пальцев ABR/SBR-PGZN-plus 240

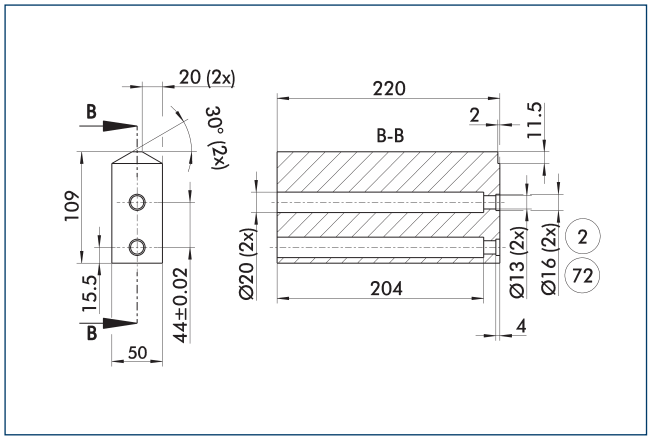

(2) Пальцевое соединение

(72) Подготовка под центрирующие втулки

На чертеже показана заготовка пальца, предназначенная для доработки заказчиком.

Описание	Идент. №	Материал	Комплект поставки
Заготовка пальца			
ABR-PGZN-plus 240	0300017	Алюминий (3.4365)	1
SBR-PGZN-plus 240	0300027	Сталь (1.7131)	1

Индуктивные бесконтактные выключатели

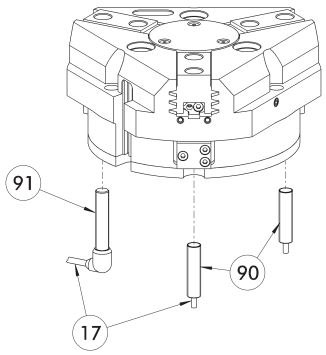

(17) Кабельный выход

(90) Датчик IN ...

(91) Датчик IN..-SA

Непосредственно смонтированная система контроля конечного положения

Описание	Идент. №	Часто комбинируются
Индуктивные бесконтактные выключатели		
IN 80-S-M12	0301578	
IN 80-S-M8	0301478	●
INK 80-S	0301550	
Индуктивный бесконтактный выключатель с боковым выводом кабеля		
IN 80-S-M12-SA	0301587	
IN 80-S-M8-SA	0301483	●
INK 80-S-SA	0301566	
Соединительные кабели		
KA BG08-L 3P-0300-PNP	0301622	●
KA BG08-L 3P-0500-PNP	0301623	
KA BG12-L 3P-0500-PNP	30016369	
KA BW08-L 3P-0300-PNP	0301594	
KA BW08-L 3P-0500-PNP	0301502	
KA BW12-L 3P-0300-PNP	0301503	
KA BW12-L 3P-0500-PNP	0301507	
Зажим для штекера/розетки		
CLI-M12	0301464	
CLI-M8	0301463	
Удлинительный кабель		
KV BG12-SG12 3P-0030-PNP	0301999	
KV BG12-SG12 3P-0060-PNP	0301998	
KV BW08-SG08 3P-0030-PNP	0301495	
KV BW08-SG08 3P-0100-PNP	0301496	
KV BW08-SG08 3P-0200-PNP	0301497	●
KV BW12-SG12 3P-0030-PNP	0301595	
KV BW12-SG12 3P-0100-PNP	0301596	
KV BW12-SG12 3P-0200-PNP	0301597	
Разветвитель линий датчиков		
V2-M12	0301776	●
V2-M8	0301775	●
V4-M8	0301746	
V8-M8	0301751	

ⓘ Требуется по два датчика на узел для контроля двух положений. В качестве опции доступны удлинительные кабели и разветвители линий датчиков. Дополнительные варианты датчиков, дополнительную информацию и технические характеристики можно найти в главе каталога системы датчиков.

Универсальный датчик положения

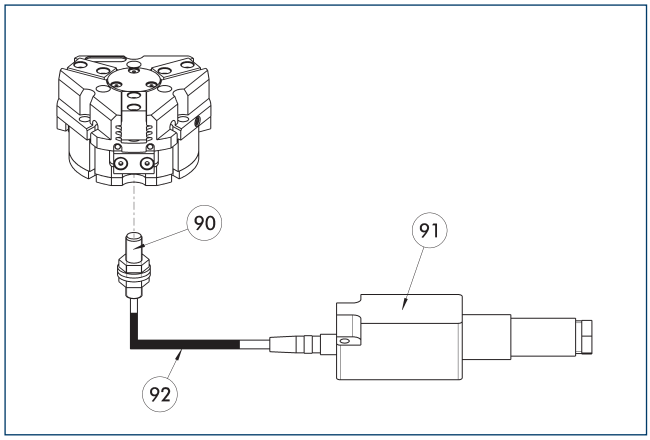

(90) Датчик FPS-S
(91) Анализирующая электроника FPS-F5
(92) Удлинительный кабель

Гибкий контроль положения (до пяти позиций)

Описание	Идент. №	
Монтажный комплект для FPS		
AS-FPS-PGZN-plus 240-1	0301643	
AS-FPS-PGZN-plus 240-2	0301644	
Датчик		
FPS-S M8	0301704	
Анализирующая электроника		
FPS-F5	0301805	
Удлинительный кабель		
KV BG08-SG08 3P-0050	0301598	
KV BG08-SG08 3P-0100	0301599	

ⓘ В случае использования системы FPS на каждый захват требуются датчик FPS (FPS-S), электронный процессор (FPS-F5 / F5 T), а также монтажный комплект (AS), если он указан. Удлинительные кабели (KV) из раздела «Принадлежности» доступны по дополнительному заказу.

Электронный магнитный выключатель MMS

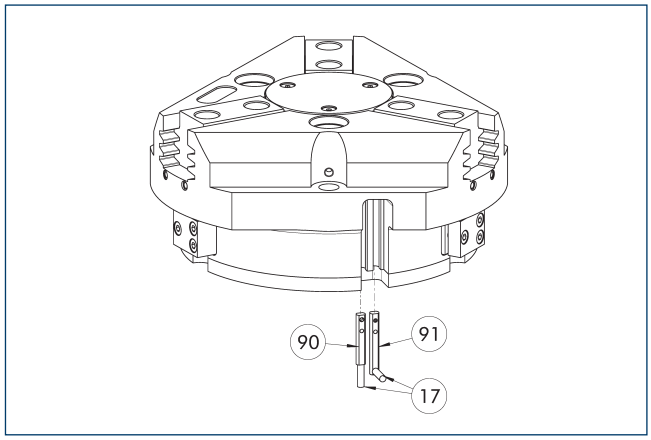

(17) Кабельный выход
(90) Датчик MMS 22..
(91) Датчик MMS 22...-SA

Система контроля конечного положения для монтажа в C-образном пазе.

Описание	Идент. №	Часто комбинируются
Электронный магнитный выключатель		
MMS 22-S-M8-PNP	0301032	●
MMSK 22-S-PNP	0301034	
Электронные магнитные выключатели MMS с боковым выходом кабеля		
MMS 22-S-M8-PNP-SA	0301042	●
MMSK 22-S-PNP-SA	0301044	
Герконы		
RMS 22-S-M8	0377720	●
Соединительные кабели		
KA BG08-L 3P-0300-PNP	0301622	●
KA BG08-L 3P-0500-PNP	0301623	
KA BW08-L 3P-0300-PNP	0301594	
KA BW08-L 3P-0500-PNP	0301502	
Зажим для штекера/розетки		
CLI-M8	0301463	
Удлинительный кабель		
KV BW08-SG08 3P-0030-PNP	0301495	
KV BW08-SG08 3P-0100-PNP	0301496	
KV BW08-SG08 3P-0200-PNP	0301497	●
Разветвитель линий датчиков		
V2-M8	0301775	●
V4-M8	0301746	
V8-M8	0301751	

ⓘ Требуется по два датчика на узел для контроля двух положений. В качестве опции доступны удлинительные кабели и разветвители линий датчиков. Дополнительные варианты датчиков, дополнительную информацию и технические характеристики можно найти в главе каталога системы датчиков.

PZN-plus 240

Универсальный захват

Программируемый магнитный выключатель MMS 22-PI1

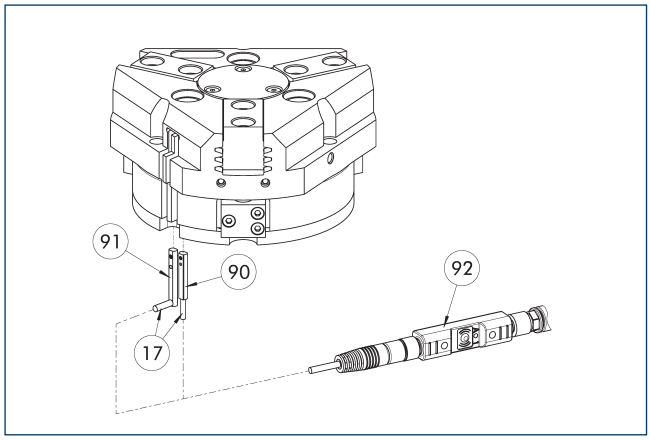

(17) Кабельный выход
(90) Датчик MMS 22 PI1-...
(91) Датчик MMS 22 ..-PI1-...-SA
(92) Штекерное приспособление для обучения ST

Контроль положения с одним программируемым положением на датчик и встроенной в датчик электроникой. Программируется с помощью магнитного приспособления для обучения MT (входит в комплект поставки, ид. № 0301030) или штекерного приспособления для обучения ST (опция). Система контроля конечного положения для монтажа в С-образном пазе. Если в приведенной таблице указано штекерное приспособление для обучения ST, обучение возможно только с использованием приспособления ST.

Описание	Идент. №	Часто комбинируются
Программируемый магнитный выключатель		
MMS 22-PI1-S-M8-PNP	0301160	●
MMSK 22-PI1-S-PNP	0301162	
Программируемый магнитный выключатель с боковым выходом для кабеля		
MMS 22-PI1-S-M8-PNP-SA	0301166	●
MMSK 22-PI1-S-PNP-SA	0301168	
Программируемый магнитный выключатель с корпусом из нержавеющей стали		
MMS 22-PI1-S-M8-PNP-HD	0301110	●
MMSK 22-PI1-S-PNP-HD	0301112	
Штекерное приспособление для обучения		
ST-MMS 22-PI1-PNP	0301025	

ⓘ Требуется по два датчика на узел для контроля двух положений. В качестве опции доступны удлинительные кабели и разветвители линий датчиков. Дополнительные варианты датчиков, дополнительную информацию и технические характеристики можно найти в главе каталога системы датчиков.

Аналоговый датчик положения APS-Z80

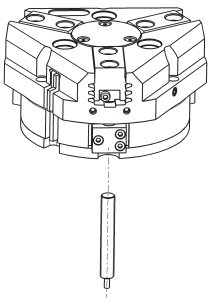

Бесконтактное измерение, аналоговый многопозиционный контроль для любого количества положений.

Описание	Идент. №	Часто комбинируются
Монтажный комплект для APS-Z80		
AS-APS-Z80-PGZN-plus 160-1/200-2/240-2	0302113	
AS-APS-Z80-PGZN-plus 240-1	0302116	
Аналоговый датчик положения		
APS-Z80-K	0302072	
APS-Z80-M8	0302070	●

ⓘ В случае использования системы APS на каждый захват требуются один крепежный комплект (AS-APS-Z80) и один датчик APS-Z80. Разрешение датчика может снижаться в периферийных зонах захвата. Подробную информацию об изделии можно найти в руководстве по эксплуатации.

Аналоговый датчик положения APS-M1

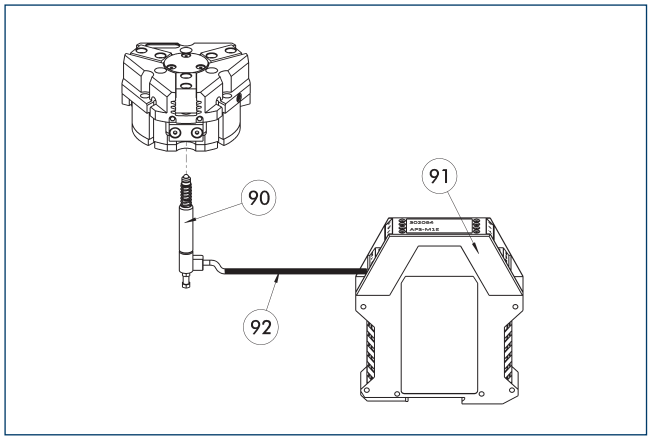

(90) Датчик APS-M1S
(91) Процессор APS-M1E
(92) Удлинительный кабель APS-K

Аналоговый многопозиционный контроль для любых положений

Описание	Идент. №	
Монтажный комплект для APS-M1		
AS-APS-M1-PGZN-plus 160-1/240-2	0302083	
AS-APS-M1-PGZN-plus 240-1	0302087	
Аналоговый датчик положения		
APS-M1S	0302062	
Соединительные кабели		
APS-K0200	0302066	
APS-K0700	0302068	
Анализирующая электроника		
APS-M1E	0302064	

ⓘ В случае использования системы APS на каждый захват требуются монтажный комплект (AS-APS-M1), датчик APS-M1S (с 3 м кабеля) и электронный блок (APS-M1e). В качестве опции, между датчиком и блоком электроники может быть включен удлинительный кабель (APS-K). Максимальная длина кабеля от датчика до блока электроники составляет 10 м, от блока электроники до блока управления (ПЛК) – 1 м.

Цилиндрические герконы

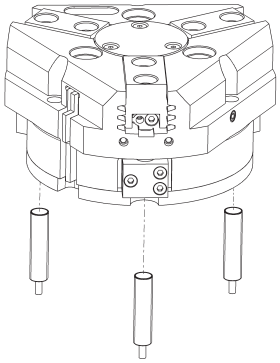

Система контроля конечного положения может быть смонтирована с помощью монтажного комплекта

Описание	Идент. №	
Монтажный комплект для бесконтактного выключателя		
AS-RMS 80 PGN/PZN-plus 160-380	0377727	
Герконы		
RMS 80-S-M8	0377721	

ⓘ На каждый модуль требуется два датчика (нормально разомкнутых/НР), удлинительные кабели доступны в виде опции. Этот монтажный комплект заказывается отдельно, как аксессуар. Для каждого захвата необходимо два монтажных комплекта. Соблюдайте требования по минимальному допустимому радиусу изгиба кабелей датчиков. Обычно он составляет 35 мм.

PZN-plus 300

Универсальный захват



Усилие захвата, наружный захват

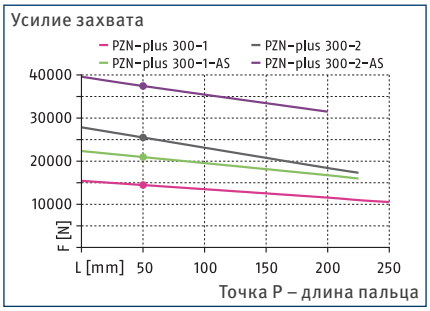

Усилие захвата, внутренний захват

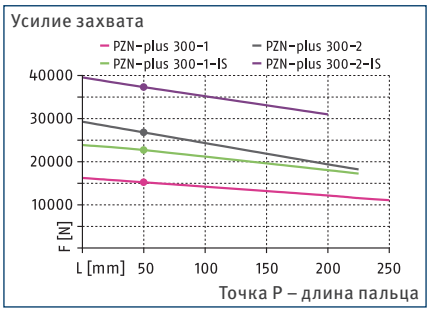

Габариты и максимальные нагрузки

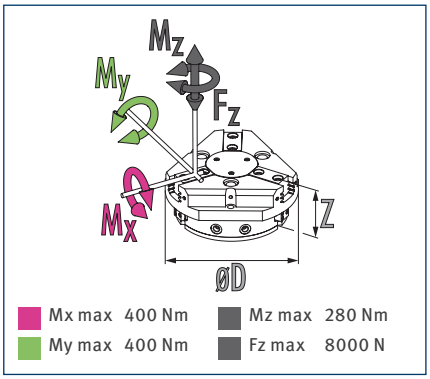

ⓘ Указанные моменты и силы являются статическими значениями, прикладываются к каждому базовому кулачку и могут действовать одновременно. Нагрузки могут возникать в дополнение к моменту, создаваемому собственно силой захвата.

Технические характеристики

Описание		PZN-plus 300-1	PZN-plus 300-2	PZN-plus 300-1-AS	PZN-plus 300-2-AS	PZN-plus 300-1-IS	PZN-plus 300-2-IS
Идент. №		0303317	0303417	0303517	0303617	0303547	0303647
Ход на кулачок	[mm]	35	20	35	20	35	20
Усилие закрытия/открытия	[N]	14500/15200	25500/26800	21000/-	35500/-	-/22700	-/37300
Мин. сила пружины	[N]			6500	10000	7500	10500
Масса	[kg]	33	33	43.5	43.5	43.5	43.5
Рекомендуемая масса заготовки	[kg]	72.5	127.5	72.5	127.5	72.5	127.5
Расход среды на двойной ход	[cm³]	2850	2850	5050	5050	5050	5050
Мин./норм./макс. рабочее давление	[bar]	2/6/8	2/6/8	4/6/6.5	4/6/6.5	4/6/6.5	4/6/6.5
Мин./макс. давление продувки	[bar]	0.5/1	0.5/1	0.5/1	0.5/1	0.5/1	0.5/1
Время закрывания / открывания	[s]	1.3/1.3	1.3/1.3	1.2/2.5	1.2/2.5	2/1.2	2/1.2
Время закрывания/открывания с пружиной	[s]			2.50	2.50	2.00	2.00
Макс. допустимая длина пальца	[mm]	250	225	225	200	225	200
Макс. допустимая масса на палец	[kg]	11.5	11.5	11.5	11.5	11.5	11.5
Класс защиты IP		40	40	40	40	40	40
Мин./макс. температура окружающей среды	[°C]	5/90	5/90	5/90	5/90	5/90	5/90
Повторяемость	[mm]	0.05	0.05	0.05	0.05	0.05	0.05
Размеры Ø D x Z	[mm]	345 x 146	345 x 146	345 x 196	345 x 196	345 x 196	345 x 196
Варианты исполнения и их характеристики							
Пылезащитное исполнение		37303317	37303417	37303517	37303617	37303547	37303647
Класс защиты IP		64	64	64	64	64	64
Масса	[kg]	35.5	35.5	46	46	46	46
Коррозионностойкое исполнение		38303317	38303417	38303517	38303617	38303547	38303647
Высокотемпературное исполнение		39303317	39303417	39303517	39303617	39303547	39303647
Мин./макс. температура окружающей среды	[°C]	5/130	5/130	5/130	5/130	5/130	5/130
Прецизионное исполнение		0303347	0303447	0303497	0303597		

ⓘ Может потребоваться несколько сотен циклов захвата, прежде чем будет достигнуто полное усилие захвата (соответствующее таблице технических данных).

Главный вид

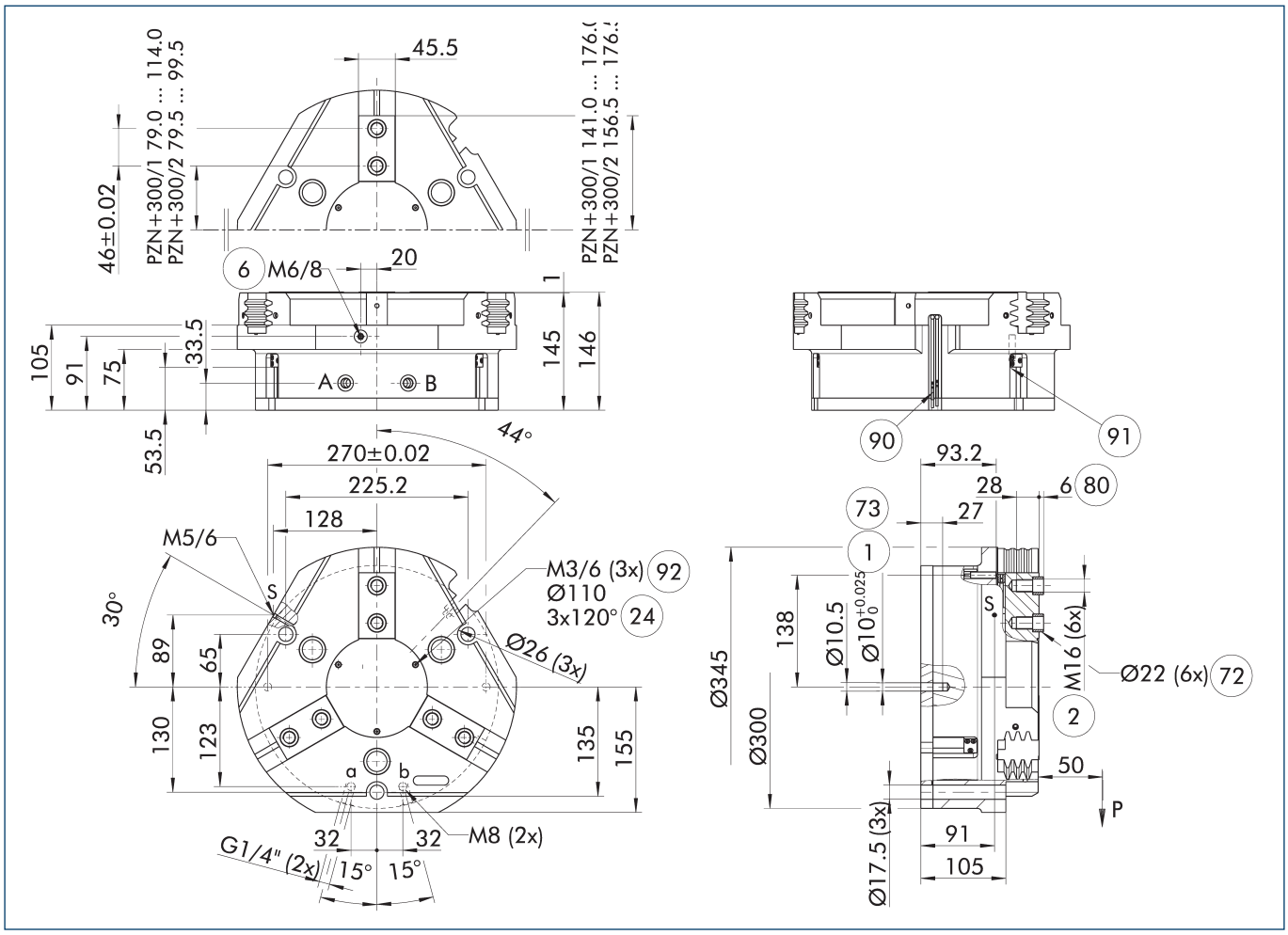

На чертеже показан захват в базовом исполнении с закрытыми губками без учета размеров описанных ниже опций.

ⓘ Клапан поддержания давления SDV-P может использоваться для внутреннего или наружного зажатия вместе с пружинным механическим устройством поддержания усилия захвата или вместо него (см. раздел каталога «Принадлежности»).

A, a Главное/прямое соединение, открытие захвата

B, b Главное/прямое соединение, закрытие захвата

S Соединение для продувки воздухом

(1) Соединение с захватом

(2) Пальцевое соединение

(6) Соединение смазочного ниппеля

(24) Окружность расположения болтов

(72) Подготовка под центрирующие втулки

(73) Посадочные места для центрирующих штифтов

(80) Глубина отверстия центрирующей втулки в ответной детали

(90) Датчик MMS 22..

(91) Датчик IN ...

(92) Резьба под крышкой для крепления внешних навесных устройств

PZN-plus 300

Универсальный захват

Прямое бесшланговое соединение M8

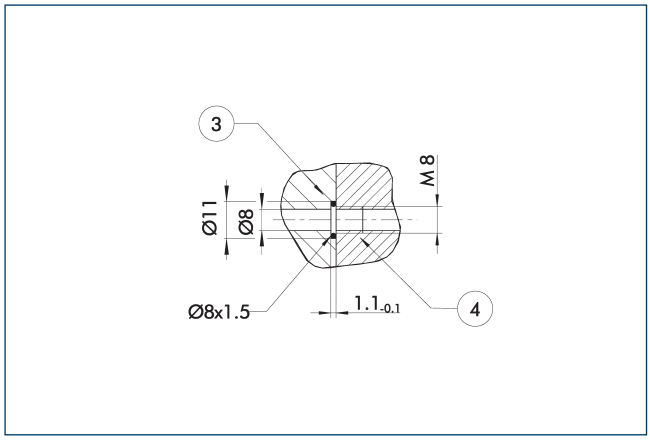

(3) Переходник

(4) Захваты

Прямое соединение используется для подачи сжатого воздуха без использования шлангов. Вместо этого сжатая среда подается через сквозные отверстия в монтажной плите.

Исполнение с поддержанием усилия захвата AS/IS

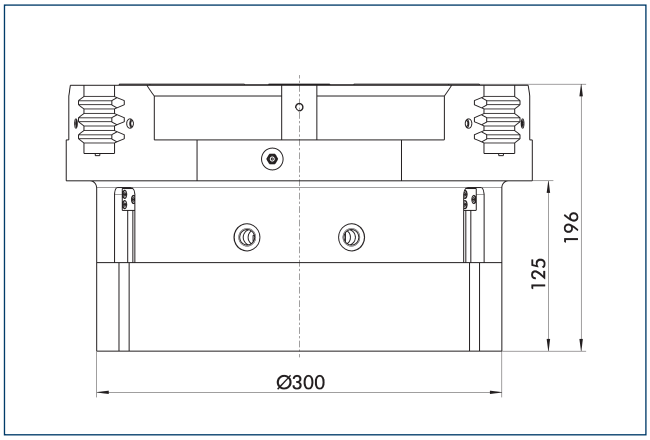

Механическое устройство поддержания усилия захвата обеспечивает минимальное необходимое зажимное усилие даже в случае падения давления. В исполнении AS/S оно работает как усилие закрывания, а в исполнении IS — как усилие открывания. Кроме этого, устройство поддержания усилия захвата может использоваться для увеличения усилия захвата или для захвата с односторонним приводом.

Пылезащитное исполнение

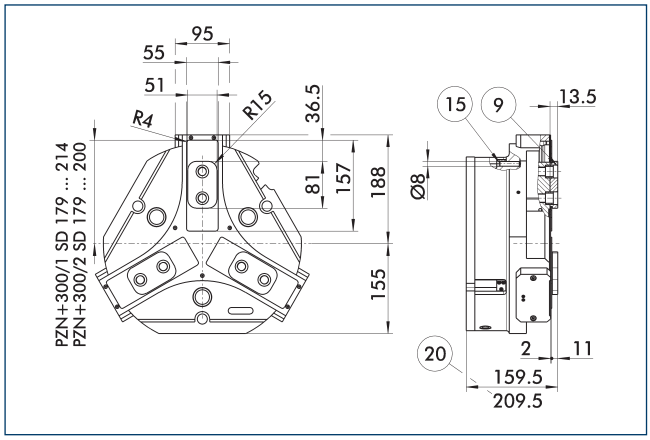

(9) Схему установки монтажных винтов см. в базовой версии

(15) Герметизирующий болт

(20) Для исполнения AS/IS

Пылезащищенное исполнение повышает степень защиты от проникновения посторонних веществ. Монтажный чертеж сдвигается на высоту промежуточной губки. Длина пальца все так же измеряется от верхней кромки корпуса захвата.

Прецизионное исполнение

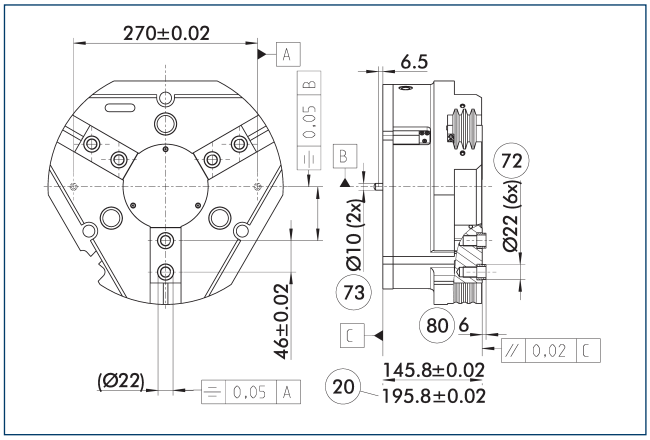

(20) Для исполнения AS/IS

(72) Подготовка под центрирующие втулки

(73) Посадочные места для центрирующих штифтов

(80) Глубина отверстия центрирующей втулки в ответной детали

Указанные допуски относятся только к вариантам прецизионным исполнений, указанным в технических характеристиках. Все остальные варианты прецизионных исполнений доступны по запросу.

Подпружиненная нажимная деталь

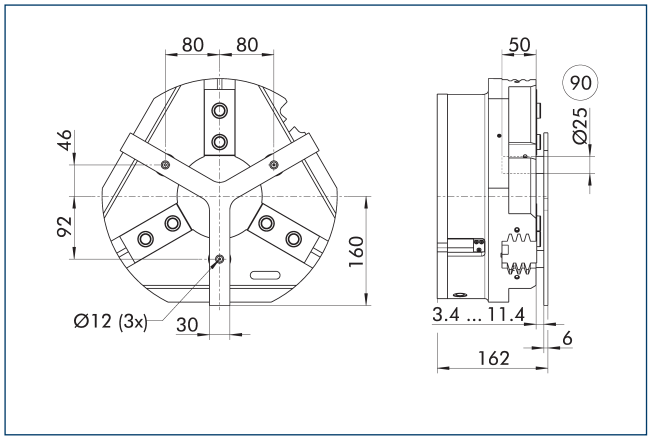

(90) Направляющий штифт

Для позиционирования заготовки под действием пружины до упора после открытия захвата. Разработано специально для загрузочных машин.

Описание	Идент. №	Ход	Мин. усилие
		[mm]	[N]
Подпружиненная нажимная деталь			
A-PZN-plus/DPZ-plus 300	0303727	8	300

ⓘ Нажимная деталь не может применяться в пылезащищенном исполнении. Свяжитесь с нами, если вам нужна нестандартная нажимная деталь.

Клапан поддержания давления SDV-P

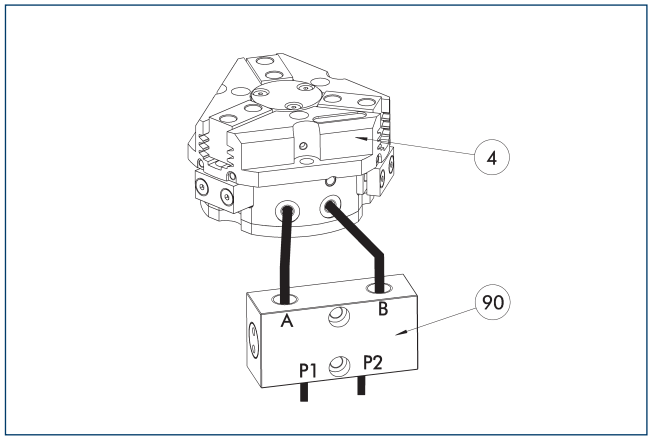

(4) Захваты

(90) Клапан поддержания давления SDV-P

Клапан поддержания давления SDV-P в случае аварийной остановки обеспечивает временное поддержание давления в поршневой камере пневматического захвата, поворотного или линейного модуля и модуля быстрой смены оснастки.

Описание	Идент. №	Рекомендованный диаметр шланга
		[mm]
Клапан поддержания давления		
SDV-P 07	0403131	8
Клапан поддержания давления с винтом сброса воздуха		
SDV-P 07-E	0300121	8
SDV-P 10-E	0300109	10

ⓘ Для достижения указанных для каждого варианта захвата значений времени закрывания и открывания, необходимо использовать шланг рекомендуемого диаметра. Непосредственное назначение конкретного варианта захвата для соответствующего SDV-P можно найти на сайте schunk.com.

PZN-plus 300

Универсальный захват

Системы быстрой смены губок BSWS

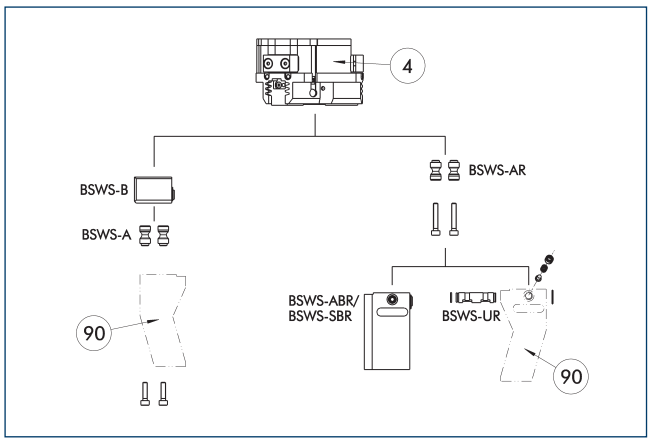

(4) Захваты

(90) Модифицированные захватные пальцы

Существуют различные системы быстрой смены губок для захватов. Подробную информацию можно найти в описании соответствующего изделия.

Описание	Идент. №	Комплект поставки
Основание системы быстрой смены губок		
BSWS-B 300	0303037	1
Переходный штифт системы быстрой смены губок		
BSWS-A 300	0303036	2

ⓘ Если рабочее давление превышает 6 бар, следует проверить возможность использования вне заданных ограничений приложения. Могут использоваться только системы, перечисленные в таблице.

Области применения

Серия	Размер	вариант	Пригодность
PZN-plus	300	-1 (6 бар)	■■■■
PZN-plus	300	-1-AS/1-IS (6 бар)	■■□□
PZN-plus	300	-2 (6 бар)	■■□□
PZN-plus	300	-2-AS/2-IS (6 бар)	■■□□
Обозначения			
■■■■	Может комбинироваться без ограничений		
■■□□	Использовать с ограничениями (см. пределы нагрузки)		
□□□□	нельзя сочетать		

Ограничения нагрузок в описываемых приложениях можно найти в каталоге, в главе, посвященной соответствующей принадлежности.

Система быстрой смены кулачков BSWS-M

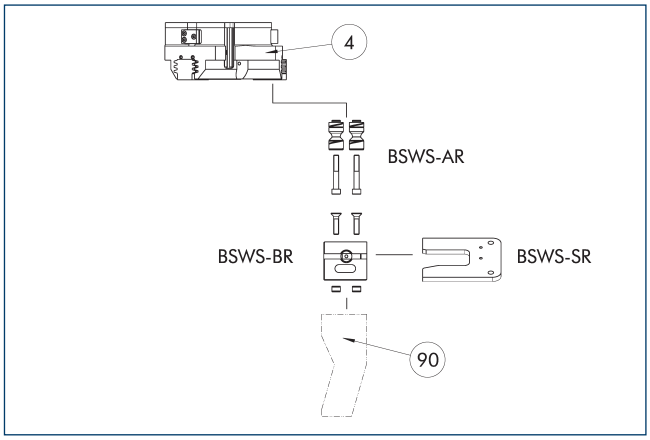

(4) Захваты

(90) Модифицированные захватные пальцы

Если рабочее давление превышает 6 бар, следует проверить возможность использования вне заданных ограничений приложения. Могут использоваться только системы, перечисленные в таблице.

Описание	Идент. №	Комплект поставки
Переходный штифт системы быстрой смены губок		
BSWS-AR 300	1453343	2
Основание системы быстрой смены губок		
BSWS-BR 300	1555944	1
Система хранения		
BSWS-SR 300	1555982	1
Монтажный комплект для бесконтактного выключателя		
AS-IN80-BSWS-SR 240/300	1561481	
Индуктивные бесконтактные выключатели		
IN 80-S-M12	0301578	
IN 80-S-M8	0301478	
INK 80-S	0301550	

ⓘ Могут использоваться только системы, перечисленные в таблице.

Области применения

Серия	Размер	вариант	Пригодность
PZN-plus	300	-1 (6 бар)	■■■■
PZN-plus	300	-1-AS/1-IS (6 бар)	■■□□
PZN-plus	300	-2 (6 бар)	■■□□
PZN-plus	300	-2-AS/2-IS (6 бар)	■■□□
Обозначения			
■■■■	Может комбинироваться без ограничений		
■■□□	Использовать с ограничениями (см. пределы нагрузки)		
□□□□	нельзя сочетать		

Ограничения нагрузок в описываемых приложениях можно найти в каталоге, в главе, посвященной соответствующей принадлежности.

Заготовки пальцев ABR/SBR-PGZN-plus 300

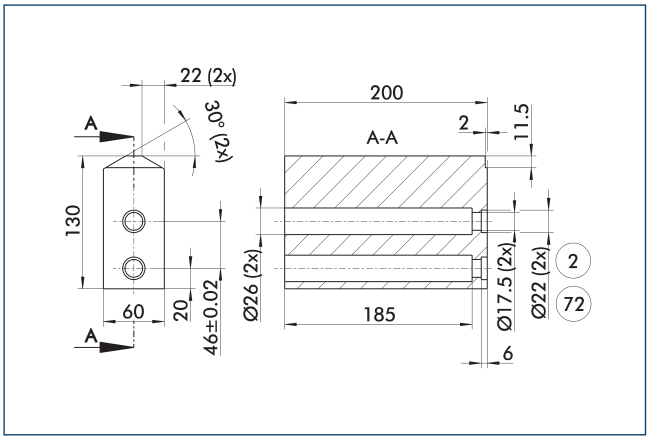

(2) Пальцевое соединение

(72) Подготовка под центрирующие втулки

На чертеже показана заготовка пальца, предназначенная для доработки заказчиком.

Описание	Идент. №	Материал	Комплект поставки
Заготовка пальца			
ABR-PGZN-plus 300	0300016	Алюминий (3.4365)	1
SBR-PGZN-plus 300	0300026	Сталь (1.7131)	1

Индуктивные бесконтактные выключатели

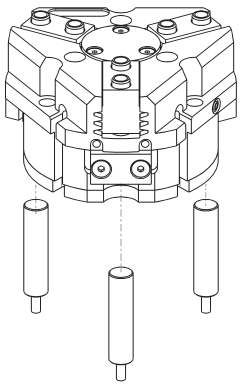

Непосредственно смонтированная система контроля конечного положения

Описание	Идент. №	Часто комбинируются
Индуктивные бесконтактные выключатели		
IN 80-S-M12	0301578	
IN 80-S-M8	0301478	●
INK 80-S	0301550	
Соединительные кабели		
KA BG08-L 3P-0300-PNP	0301622	●
KA BG08-L 3P-0500-PNP	0301623	
KA BG12-L 3P-0500-PNP	30016369	
KA BW08-L 3P-0300-PNP	0301594	
KA BW08-L 3P-0500-PNP	0301502	
KA BW12-L 3P-0300-PNP	0301503	
KA BW12-L 3P-0500-PNP	0301507	
Зажим для штекера/розетки		
CLI-M12	0301464	
CLI-M8	0301463	
Удлинительный кабель		
KV BG12-SG12 3P-0030-PNP	0301999	
KV BG12-SG12 3P-0060-PNP	0301998	
KV BW08-SG08 3P-0030-PNP	0301495	
KV BW08-SG08 3P-0100-PNP	0301496	
KV BW08-SG08 3P-0200-PNP	0301497	●
KV BW12-SG12 3P-0030-PNP	0301595	
KV BW12-SG12 3P-0100-PNP	0301596	
KV BW12-SG12 3P-0200-PNP	0301597	
Разветвитель линий датчиков		
V2-M12	0301776	●
V2-M8	0301775	●
V4-M8	0301746	
V8-M8	0301751	

ⓘ Требуется по два датчика на узел для контроля двух положений. В качестве опции доступны удлинительные кабели и разветвители линий датчиков. Дополнительные варианты датчиков, дополнительную информацию и технические характеристики можно найти в главе каталога системы датчиков.

PZN-plus 300

Универсальный захват

Универсальный датчик положения

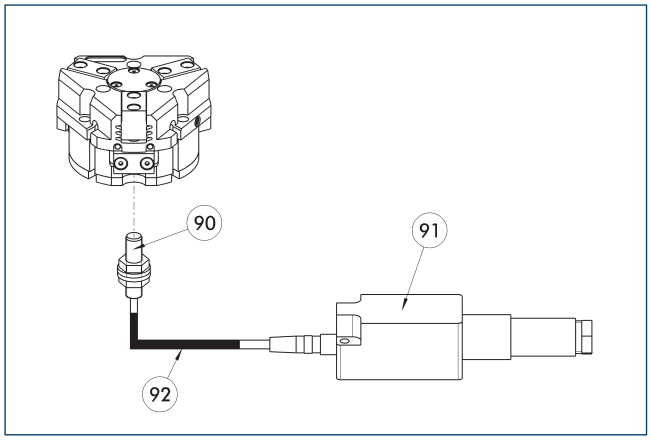

(90) Датчик FPS-S
(91) Анализирующая электроника FPS-F5
(92) Удлинительный кабель

Гибкий контроль положения (до пяти позиций)

Описание	Идент. №	
Монтажный комплект для FPS		
AS-FPS-PGZN-plus 300-2	0301642	
Датчик		
FPS-S M8	0301704	
Анализирующая электроника		
FPS-F5	0301805	
Удлинительный кабель		
KV BG08-SG08 3P-0050	0301598	
KV BG08-SG08 3P-0100	0301599	

ⓘ В случае использования системы FPS на каждый захват требуются датчик FPS (FPS-S), электронный процессор (FPS-F5 / F5 T), а также монтажный комплект (AS), если он указан. Удлинительные кабели (KV) из раздела «Принадлежности» доступны по дополнительному заказу.

Электронный магнитный выключатель MMS

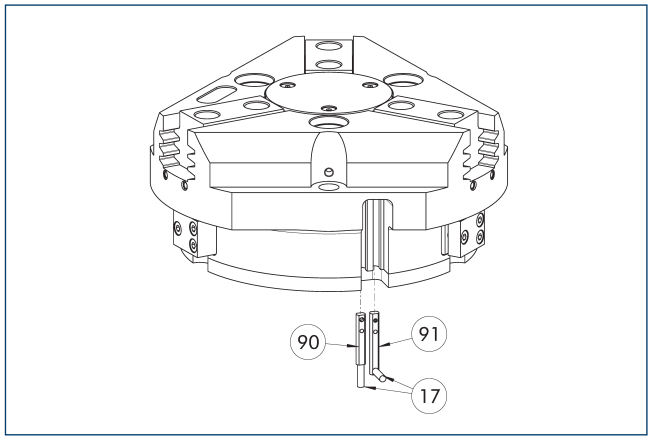

(17) Кабельный выход
(90) Датчик MMS 22..
(91) Датчик MMS 22...-SA

Система контроля конечного положения для монтажа в С-образном пазе.

Описание	Идент. №	Часто комбинируются
Электронный магнитный выключатель		
MMS 22-S-M8-PNP	0301032	●
MMSK 22-S-PNP	0301034	
Электронные магнитные выключатели MMS с боковым выходом кабеля		
MMS 22-S-M8-PNP-SA	0301042	●
MMSK 22-S-PNP-SA	0301044	
Герконы		
RMS 22-S-M8	0377720	●
Соединительные кабели		
KA BG08-L 3P-0300-PNP	0301622	●
KA BG08-L 3P-0500-PNP	0301623	
KA BW08-L 3P-0300-PNP	0301594	
KA BW08-L 3P-0500-PNP	0301502	
Зажим для штекера/розетки		
CLI-M8	0301463	
Удлинительный кабель		
KV BW08-SG08 3P-0030-PNP	0301495	
KV BW08-SG08 3P-0100-PNP	0301496	
KV BW08-SG08 3P-0200-PNP	0301497	●
Разветвитель линий датчиков		
V2-M8	0301775	●
V4-M8	0301746	
V8-M8	0301751	

ⓘ Требуется по два датчика на узел для контроля двух положений. В качестве опции доступны удлинительные кабели и разветвители линий датчиков. Дополнительные варианты датчиков, дополнительную информацию и технические характеристики можно найти в главе каталога системы датчиков.

Программируемый магнитный выключатель MMS 22-PI1

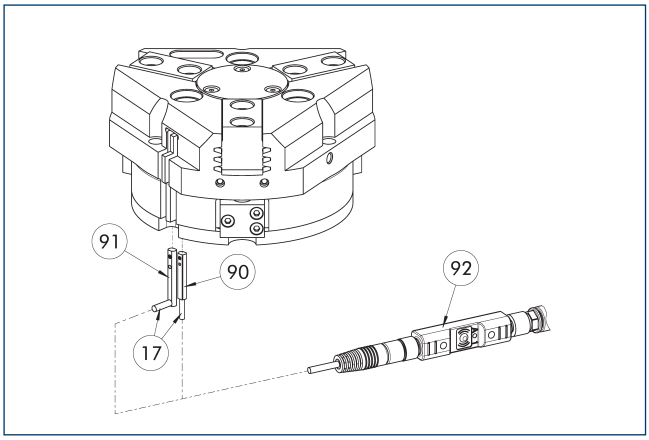

(17) Кабельный выход
(90) Датчик MMS 22 PI1-...
(91) Датчик MMS 22 ..-PI1-...-SA
(92) Штекерное приспособление для обучения ST

Контроль положения с одним программируемым положением на датчик и встроенной в датчик электроникой. Программируется с помощью магнитного приспособления для обучения MT (входит в комплект поставки, ид. № 0301030) или штекерного приспособления для обучения ST (опция). Система контроля конечного положения для монтажа в C-образном пазе. Если в приведенной таблице указано штекерное приспособление для обучения ST, обучение возможно только с использованием приспособления ST.

Описание	Идент. №	Часто комбинируются
Программируемый магнитный выключатель		
MMS 22-PI1-S-M8-PNP	0301160	●
MMSK 22-PI1-S-PNP	0301162	
Программируемый магнитный выключатель с боковым выходом для кабеля		
MMS 22-PI1-S-M8-PNP-SA	0301166	●
MMSK 22-PI1-S-PNP-SA	0301168	
Программируемый магнитный выключатель с корпусом из нержавеющей стали		
MMS 22-PI1-S-M8-PNP-HD	0301110	●
MMSK 22-PI1-S-PNP-HD	0301112	
Штекерное приспособление для обучения		
ST-MMS 22-PI1-PNP	0301025	

ⓘ Требуется по два датчика на узел для контроля двух положений. В качестве опции доступны удлинительные кабели и разветвители линий датчиков. Дополнительные варианты датчиков, дополнительную информацию и технические характеристики можно найти в главе каталога системы датчиков.

Аналоговый датчик положения APS-Z80

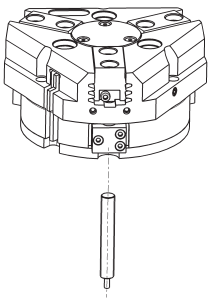

Бесконтактное измерение, аналоговый многопозиционный контроль для любого количества положений.

Описание	Идент. №	Часто комбинируются
Монтажный комплект для APS-Z80		
AS-APS-Z80-PGZN-plus 300-1	0302117	
AS-APS-Z80-PGZN-plus 300-2	0302118	
Аналоговый датчик положения		
APS-Z80-K	0302072	
APS-Z80-M8	0302070	●

ⓘ В случае использования системы APS на каждый захват требуются один крепежный комплект (AS-APS-Z80) и один датчик APS-Z80. Разрешение датчика может снижаться в периферийных зонах захвата. Подробную информацию об изделии можно найти в руководстве по эксплуатации.

PZN-plus 300

Универсальный захват

Аналоговый датчик положения APS-M1

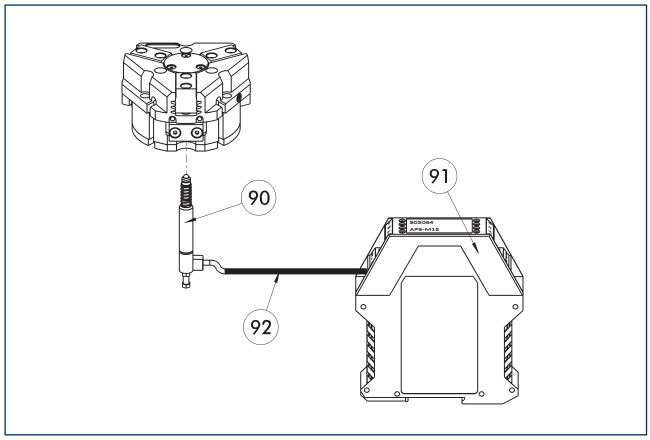

(90) Датчик APS-M1S

(91) Процессор APS-M1E

(92) Удлинительный кабель APS-K

Аналоговый многопозиционный контроль для любых положений

Описание	Идент. №	
Монтажный комплект для APS-M1		
AS-APS-M1-PGZN-plus 300-1	0302088	
AS-APS-M1-PGZN-plus 300-2	0302089	
Аналоговый датчик положения		
APS-M1S	0302062	
Соединительные кабели		
APS-K0200	0302066	
APS-K0700	0302068	
Анализирующая электроника		
APS-M1E	0302064	

ⓘ В случае использования системы APS на каждый захват требуются монтажный комплект (AS-APS-M1), датчик APS-M1S (с 3 м кабеля) и электронный блок (APS-M1e). В качестве опции, между датчиком и блоком электроники может быть включен удлинительный кабель (APS-K). Максимальная длина кабеля от датчика до блока электроники составляет 10 м, от блока электроники до блока управления (ПЛК) – 1 м.

Цилиндрические герконы

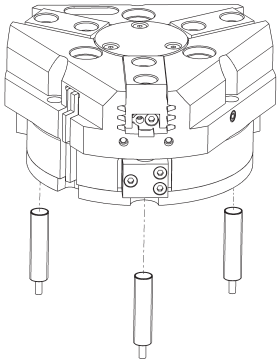

Система контроля конечного положения может быть смонтирована с помощью монтажного комплекта

Описание	Идент. №	
Монтажный комплект для бесконтактного выключателя		
AS-RMS 80 PGN/PZN-plus 160-380	0377727	
Герконы		
RMS 80-S-M8	0377721	

ⓘ На каждый модуль требуется два датчика (нормально разомкнутых/НР), удлинительные кабели доступны в виде опции. Этот монтажный комплект заказывается отдельно, как аксессуар. Для каждого захвата необходимо два монтажных комплекта. Соблюдайте требования по минимальному допустимому радиусу изгиба кабелей датчиков. Обычно он составляет 35 мм.

PZN-plus 380

Универсальный захват



Усилие захвата, наружный захват

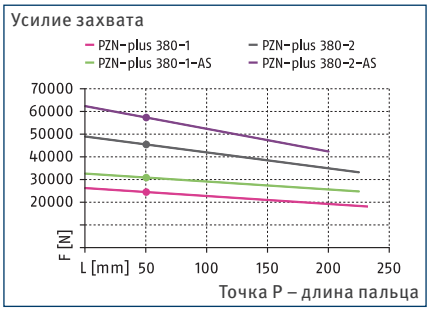

Усилие захвата, внутренний захват

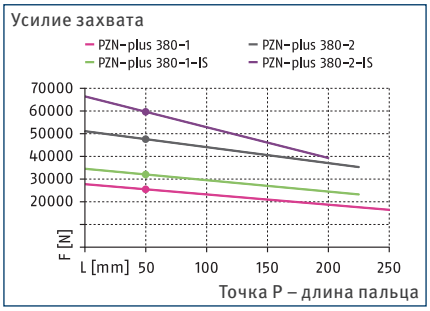

Габариты и максимальные нагрузки

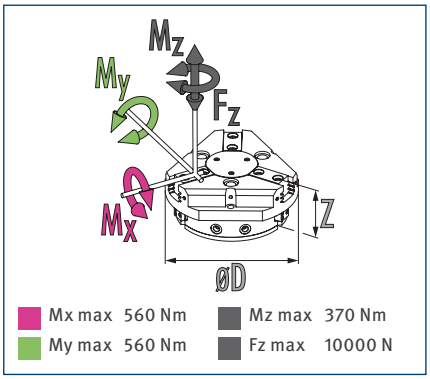

ⓘ Указанные моменты и силы являются статическими значениями, прикладываются к каждому базовому кулачку и могут действовать одновременно. Нагрузки могут возникать в дополнение к моменту, создаваемому собственно силой захвата.

Технические характеристики

Описание		PZN-plus 380-1	PZN-plus 380-2	PZN-plus 380-1-AS	PZN-plus 380-2-AS	PZN-plus 380-1-IS	PZN-plus 380-2-IS
Идент. №		0303318	0303418	0303518	0303618	0303548	0303648
Ход на кулачок	[mm]	45	26	45	26	45	26
Усилие закрытия/открытия	[N]	24400/25500	45400/47500	30800/-	57300/-	-/32000	-/59500
Мин. сила пружины	[N]			6400	11900	6500	12000
Масса	[kg]	64	66	75	77	75	77
Рекомендуемая масса заготовки	[kg]	122	227	122	227	122	227
Расход среды на двойной ход	[cm³]	7200	7200	9300	9300	11500	11500
Мин./норм./макс. рабочее давление	[bar]	2/6/8	2/6/8	4/6/6.5	4/6/6.5	4/6/6.5	4/6/6.5
Мин./макс. давление продувки	[bar]	0.5/1	0.5/1	0.5/1	0.5/1	0.5/1	0.5/1
Время закрывания / открывания	[s]	2.2/2.2	2.2/2.2	1.9/3	1.9/3	4.6/1.9	4.6/1.9
Время закрывания/открывания с пружиной	[s]			2.60	2.60	2.20	2.20
Макс. допустимая длина пальца	[mm]	250	225	225	200	225	200
Макс. допустимая масса на палец	[kg]	13.5	13.5	13.5	13.5	13.5	13.5
Класс защиты IP		40	40	40	40	40	40
Мин./макс. температура окружающей среды	[°C]	5/90	5/90	5/90	5/90	5/90	5/90
Повторяемость	[mm]	0.05	0.05	0.05	0.05	0.05	0.05
Размеры Ø D x Z	[mm]	415 x 189	415 x 189	415 x 251	415 x 251	415 x 251	415 x 251
Варианты исполнения и их характеристики							
Пылезащитное исполнение		37303318	37303418	37303518	37303618	37303548	37303648
Класс защиты IP		64	64	64	64	64	64
Масса	[kg]	67	69	78	80	78	80
Коррозионностойкое исполнение		38303318	38303418	38303518	38303618	38303548	38303648
Высокотемпературное исполнение		39303318	39303418	39303518	39303618	39303548	39303648
Мин./макс. температура окружающей среды	[°C]	5/130	5/130	5/130	5/130	5/130	5/130
Прецизионное исполнение		0303348	0303437	0303498	0303598		

ⓘ Может потребоваться несколько сотен циклов захвата, прежде чем будет достигнуто полное усилие захвата (соответствующее таблице технических данных).

Главный вид

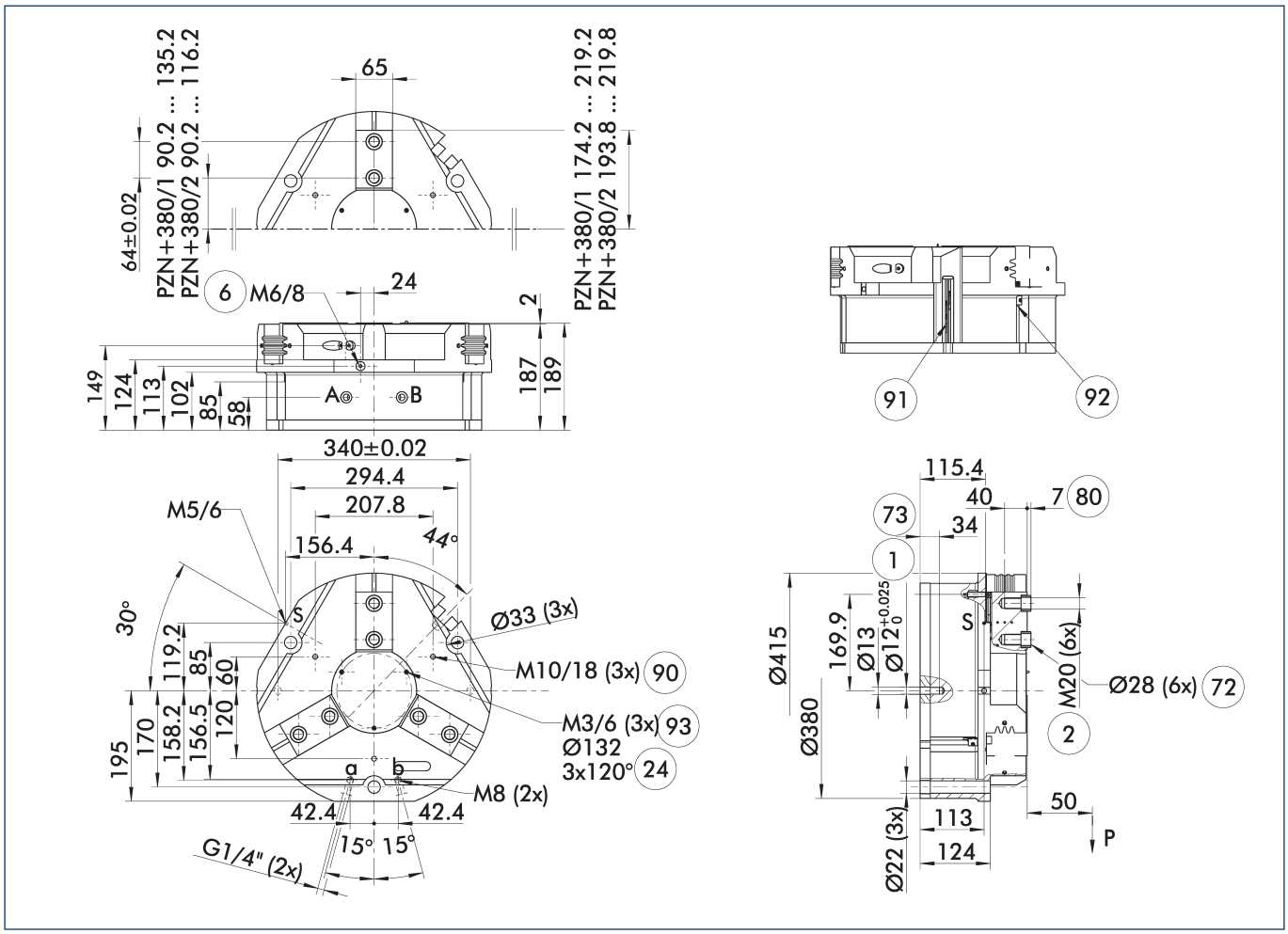

На чертеже показан захват в базовом исполнении с закрытыми губками без учета размеров описанных ниже опций.

ⓘ Клапан поддержания давления SDV-P может использоваться для внутреннего или наружного зажатия вместе с пружинным механическим устройством поддержания усилия захвата или вместо него (см. раздел каталога «Принадлежности»).

A, a Главное/прямое соединение, открытие захвата

B, b Главное/прямое соединение, закрытие захвата

S Соединение для продувки воздухом

(1) Соединение с захватом

(2) Пальцевое соединение

(6) Соединение смазочного ниппеля

(24) Окружность расположения болтов

(72) Подготовка под центрирующие втулки

(73) Посадочные места для центрирующих штифтов

(80) Глубина отверстия центрирующей втулки в ответной детали

(90) Транспортировочное резьбовое отверстие

(91) Датчик MMS 22..

(92) Датчик IN ...

(93) Резьба под крышкой для крепления внешних навесных устройств

PZN-plus 380

Универсальный захват

Прямое бесшланговое соединение M8

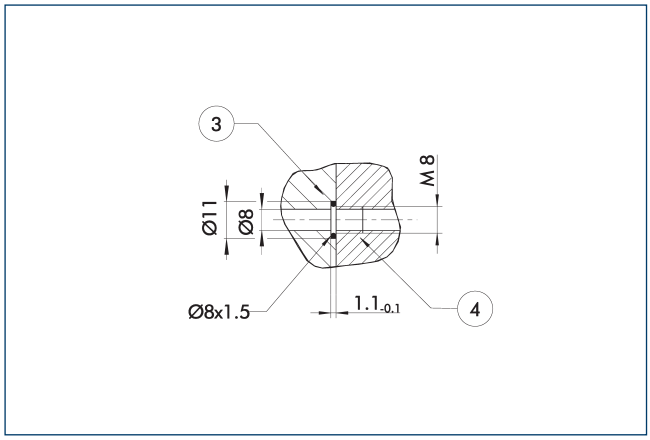

(3) Переходник

(4) Захваты

Прямое соединение используется для подачи сжатого воздуха без использования шлангов. Вместо этого сжатая среда подается через сквозные отверстия в монтажной плите.

Исполнение с поддержанием усилия захвата AS/IS

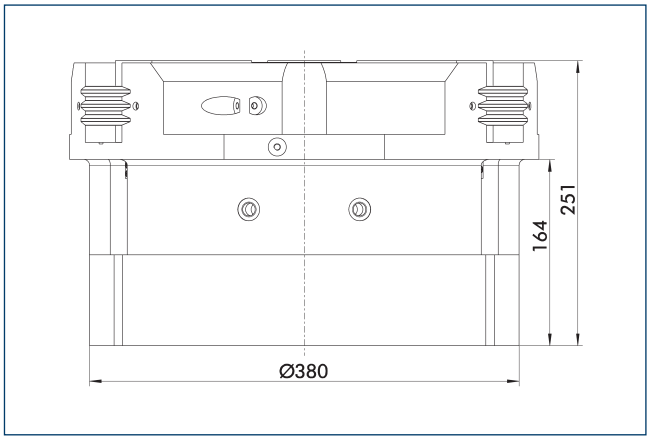

Механическое устройство поддержания усилия захвата обеспечивает минимальное необходимое зажимное усилие даже в случае падения давления. В исполнении AS/S оно работает как усилие закрывания, а в исполнении IS — как усилие открывания. Кроме этого, устройство поддержания усилия захвата может использоваться для увеличения усилия захвата или для захвата с односторонним приводом.

Пылезащитное исполнение

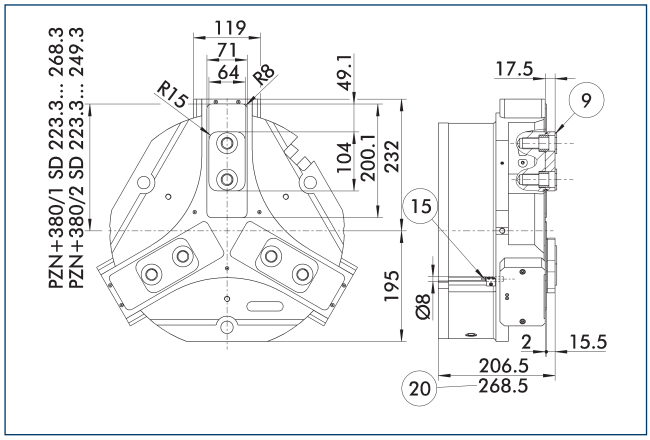

(9) Схему установки монтажных винтов см. в базовой версии

(15) Герметизирующий болт

(20) Для исполнения AS/IS

Пылезащищенное исполнение повышает степень защиты от проникновения посторонних веществ. Монтажный чертеж сдвигается на высоту промежуточной губки. Длина пальца все так же измеряется от верхней кромки корпуса захвата.

Прецизионное исполнение

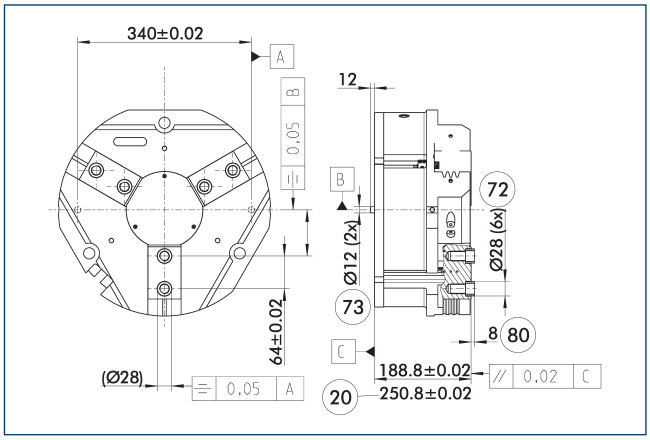

(20) Для исполнения AS/IS

(72) Подготовка под центрирующие втулки

(73) Посадочные места для центрирующих штифтов

(80) Глубина отверстия центрирующей втулки в ответной детали

Указанные допуски относятся только к вариантам прецизионным исполнений, указанным в технических характеристиках. Все остальные варианты прецизионных исполнений доступны по запросу.

Клапан поддержания давления SDV-P

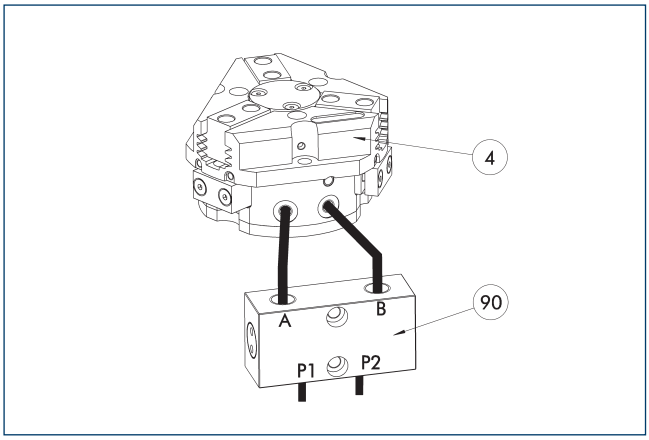

(4) Захваты

(90) Клапан поддержания давления SDV-P

Клапан поддержания давления SDV-P в случае аварийной остановки обеспечивает временное поддержание давления в поршневой камере пневматического захвата, поворотного или линейного модуля и модуля быстрой смены оснастки.

Описание	Идент. №	Рекомендованный диаметр шланга
		[mm]
Клапан поддержания давления с винтом сброса воздуха		
SDV-P 10-E	0300109	10

ⓘ Для достижения указанных для каждого варианта захвата значений времени закрывания и открывания, необходимо использовать шланг рекомендуемого диаметра. Непосредственное назначение конкретного варианта захвата для соответствующего SDV-P можно найти на сайте schunk.com.

Индуктивные бесконтактные выключатели

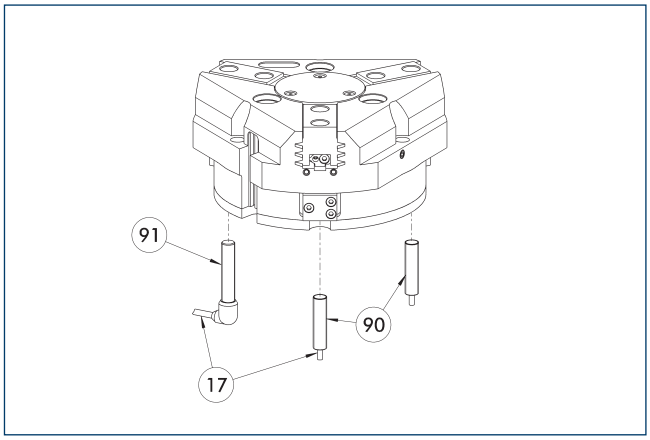

(17) Кабельный выход

(90) Датчик IN ...

(91) Датчик IN..-SA

Непосредственно смонтированная система контроля конечного положения

Описание	Идент. №	Часто комбинируются
Индуктивные бесконтактные выключатели		
IN 80-S-M12	0301578	
IN 80-S-M8	0301478	●
INK 80-S	0301550	
Соединительные кабели		
KA BG08-L 3P-0300-PNP	0301622	●
KA BG08-L 3P-0500-PNP	0301623	
KA BG12-L 3P-0500-PNP	30016369	
KA BW08-L 3P-0300-PNP	0301594	
KA BW08-L 3P-0500-PNP	0301502	
KA BW12-L 3P-0300-PNP	0301503	
KA BW12-L 3P-0500-PNP	0301507	
Зажим для штекера/розетки		
CLI-M12	0301464	
CLI-M8	0301463	
Удлинительный кабель		
KV BG12-SG12 3P-0030-PNP	0301999	
KV BG12-SG12 3P-0060-PNP	0301998	
KV BW08-SG08 3P-0030-PNP	0301495	
KV BW08-SG08 3P-0100-PNP	0301496	
KV BW08-SG08 3P-0200-PNP	0301497	●
KV BW12-SG12 3P-0030-PNP	0301595	
KV BW12-SG12 3P-0100-PNP	0301596	
KV BW12-SG12 3P-0200-PNP	0301597	
Разветвитель линий датчиков		
V2-M12	0301776	●
V2-M8	0301775	●
V4-M8	0301746	
V8-M8	0301751	

ⓘ Требуется по два датчика на узел для контроля двух положений. В качестве опции доступны удлинительные кабели и разветвители линий датчиков. Дополнительные варианты датчиков, дополнительную информацию и технические характеристики можно найти в главе каталога системы датчиков.

PZN-plus 380

Универсальный захват

Электронный магнитный выключатель MMS

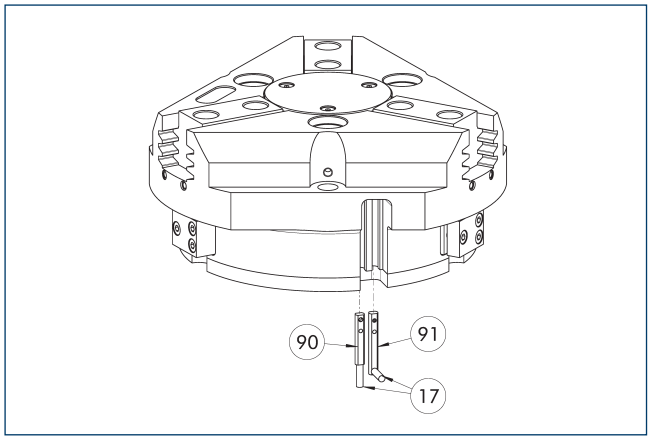

(17) Кабельный выход
(91) Датчик MMS 22...-SA
(90) Датчик MMS 22..

Система контроля конечного положения для монтажа в С-образном пазе.

Описание	Идент. №	Часто комбинируются
Электронный магнитный выключатель		
MMS 22-S-M8-PNP	0301032	●
MMSK 22-S-PNP	0301034	
Электронные магнитные выключатели MMS с боковым выходом кабеля		
MMS 22-S-M8-PNP-SA	0301042	●
MMSK 22-S-PNP-SA	0301044	
Герконы		
RMS 22-S-M8	0377720	●
Соединительные кабели		
KA BG08-L 3P-0300-PNP	0301622	●
KA BG08-L 3P-0500-PNP	0301623	
KA BW08-L 3P-0300-PNP	0301594	
KA BW08-L 3P-0500-PNP	0301502	
Зажим для штекера/розетки		
CLI-M8	0301463	
Удлинительный кабель		
KV BW08-SG08 3P-0030-PNP	0301495	
KV BW08-SG08 3P-0100-PNP	0301496	
KV BW08-SG08 3P-0200-PNP	0301497	●
Разветвитель линий датчиков		
V2-M8	0301775	●
V4-M8	0301746	
V8-M8	0301751	

ⓘ Требуется по два датчика на узел для контроля двух положений. В качестве опции доступны удлинительные кабели и разветвители линий датчиков. Дополнительные варианты датчиков, дополнительную информацию и технические характеристики можно найти в главе каталога системы датчиков.

Программируемый магнитный выключатель MMS 22-PI1

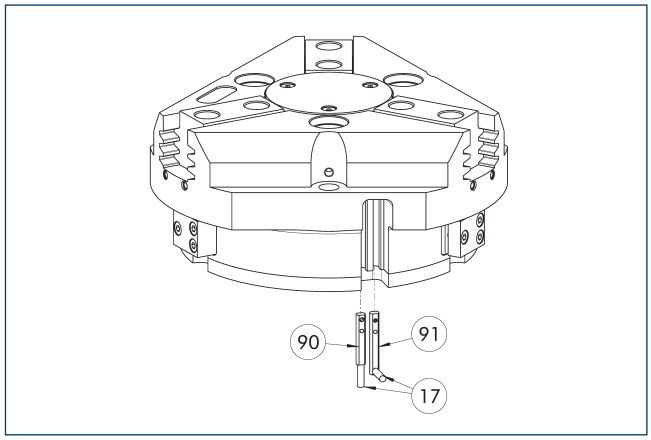

(17) Кабельный выход
(91) Датчик MMS 22 ..-PI1-...-SA
(90) Датчик MMS 22 PI1-...

Контроль положения с одним программируемым положением на датчик и встроенной в датчик электроникой. Программируется с помощью магнитного приспособления для обучения MT (входит в комплект поставки, ид. № 0301030) или штекерного приспособления для обучения ST (опция). Система контроля конечного положения для монтажа в С-образном пазе. Если в приведенной таблице указано штекерное приспособление для обучения ST, обучение возможно только с использованием приспособления ST.

Описание	Идент. №	Часто комбинируются
Программируемый магнитный выключатель		
MMS 22-PI1-S-M8-PNP	0301160	●
MMSK 22-PI1-S-PNP	0301162	
Программируемый магнитный выключатель с боковым выходом для кабеля		
MMS 22-PI1-S-M8-PNP-SA	0301166	●
MMSK 22-PI1-S-PNP-SA	0301168	
Программируемый магнитный выключатель с корпусом из нержавеющей стали		
MMS 22-PI1-S-M8-PNP-HD	0301110	●
MMSK 22-PI1-S-PNP-HD	0301112	

ⓘ Требуется по два датчика на узел для контроля двух положений. В качестве опции доступны удлинительные кабели и разветвители линий датчиков. Дополнительные варианты датчиков, дополнительную информацию и технические характеристики можно найти в главе каталога системы датчиков.

Аналоговый датчик положения APS-Z80

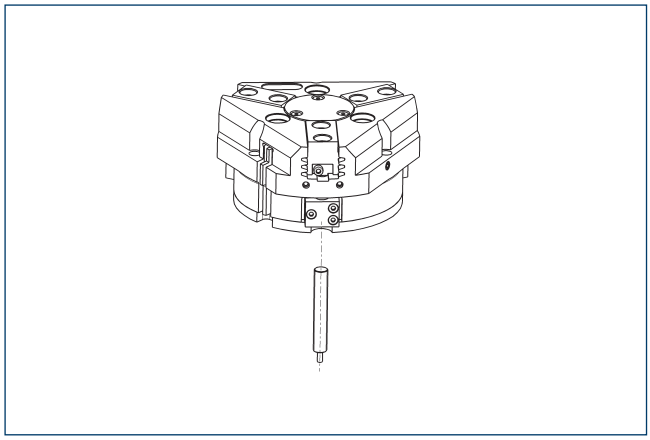

Бесконтактное измерение, аналоговый многопозиционный контроль для любого количества положений.

Описание	Идент. №	Часто комбинируются
Монтажный комплект для APS-Z80		
AS-APS-Z80-PGZN-plus 380-1	0302101	
AS-APS-Z80-PGZN-plus 380-2	0302119	
Аналоговый датчик положения		
APS-Z80-K	0302072	
APS-Z80-M8	0302070	●

ⓘ В случае использования системы APS на каждый захват требуются один крепежный комплект (AS-APS-Z80) и один датчик APS-Z80. Разрешение датчика может снижаться в периферийных зонах захвата. Подробную информацию об изделии можно найти в руководстве по эксплуатации.

Аналоговый датчик положения APS-M1

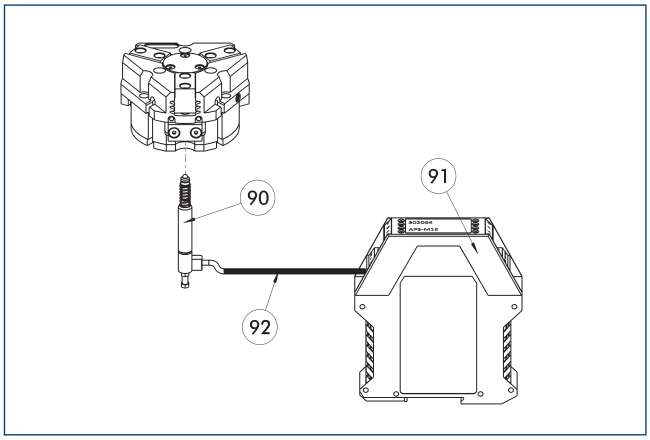

(90) Датчик APS-M1S
(91) Процессор APS-M1E
(92) Удлинительный кабель APS-K

Аналоговый многопозиционный контроль для любых положений

Описание	Идент. №	
Монтажный комплект для APS-M1		
AS-APS-M1-PGZN-plus 200-1/380-2	0302085	
AS-APS-M1-PGZN-plus 380-1	0302090	
Аналоговый датчик положения		
APS-M1S	0302062	
Соединительные кабели		
APS-K0200	0302066	
APS-K0700	0302068	
Анализирующая электроника		
APS-M1E	0302064	

ⓘ В случае использования системы APS на каждый захват требуются монтажный комплект (AS-APS-M1), датчик APS-M1S (с 3 м кабеля) и электронный блок (APS-M1e). В качестве опции, между датчиком и блоком электроники может быть включен удлинительный кабель (APS-K). Максимальная длина кабеля от датчика до блока электроники составляет 10 м, от блока электроники до блока управления (ПЛК) – 1 м.

Цилиндрические герконы

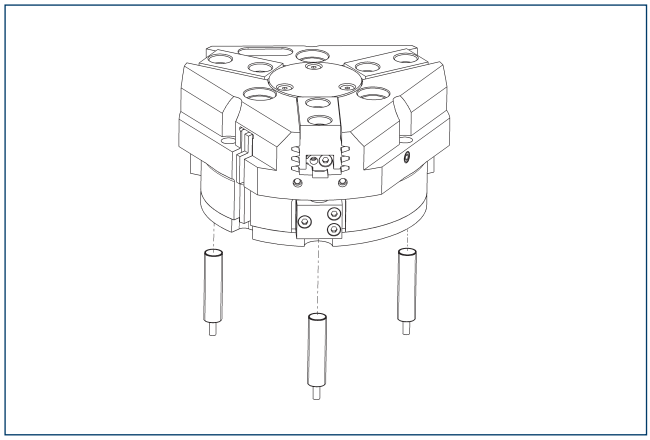

Система контроля конечного положения может быть смонтирована с помощью монтажного комплекта

Описание	Идент. №	
Монтажный комплект для бесконтактного выключателя		
AS-RMS 80 PGN/PZN-plus 160-380	0377727	
Герконы		
RMS 80-S-M8	0377721	

ⓘ На каждый модуль требуется два датчика (нормально разомкнутых/НР), удлинительные кабели доступны в виде опции. Этот монтажный комплект заказывается отдельно, как аксессуар. Для каждого захвата необходимо два монтажных комплекта. Соблюдайте требования по минимальному допустимому радиусу изгиба кабелей датчиков. Обычно он составляет 35 мм.

SCHUNK GmbH & Co. KG
Spann- und Greiftechnik

Bahnhofstr. 106 - 134
D-74348 Lauffen/Neckar
Tel. +49-7133-103-0
Fax +49-7133-103-2399
info@de.schunk.com
schunk.com

Folgen Sie uns | *Follow us*

2024-03-05 © 2024 SCHUNK GmbH & Co. KG